Grilles anti-vue

SGA

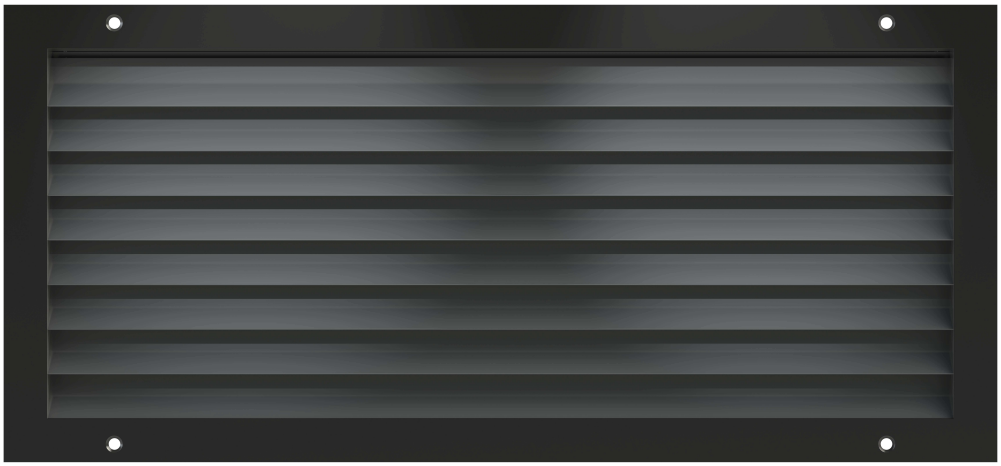

Ferdinand Schad KG
Steigstraße 25-27
D-78600 Kolbingen
Téléphone +49 (0) 74 63 - 980 - 0
Téléfax +49 (0) 74 63 - 980 - 200
info@schako.de
www.schako.de

Grille anti-vue SGA

Sommaire

Description **3**
Fabrication 3
Version 3
Accessoires 3
Fixation 3
Versions et dimensions **3**
Dimensions 3
Accessoires - Dimensions 4
Caractéristiques techniques **4**
Perte de charge et puissance acoustique 4
Légende **4**
Référence de commande SGA **5**
Textes d'appels d'offres **5**

Sous réserve de modifications.

Aucune reprise possible !

Grille anti-vue SGA

Description

Grille anti-vue type SGA spécialement conçue **pour le montage mural et sur des portes**, comportant un cadre de recouvrement **muni d'ailettes profilées en V superposées** qui garantissent une **séparation parfaite**. Un contre-cadre permettant de masquer le côté opposé de la grille peut être livré (moyennant supplément).
Sur demande, un cadre de montage en tôle d'acier peut être livré (moyennant supplément).
Section de passage d'air relative à LxH, env. 37 à 46%.
Les vis coniques DIN ISO 7051 ST 3,9 x 16 ne font pas partie de la livraison.

Fabrication

Cadre de recouvrement

- Aluminium anodisé en couleur naturelle (E6/EV1)
- Aluminium peint RAL 9010 (blanc)
- Aluminium laqué, peinture spéciale (moyennant supplément)

Ailettes

- Aluminium anodisé en couleur naturelle (E6/EV1)
- Aluminium laqué RAL 9010 (blanc)
- Aluminium laqué, peinture spéciale (moyennant supplément)

Version

SGA-GR0-... - sans contre-cadre
SGA-GR1-... - avec contre-cadre

Accessoires

Cadre de montage (-ER1)

- Tôle d'acier galvanisée électrolytiquement

Cadre de montage avec pattes de scellement (-ER2)

- Tôle d'acier galvanisée électrolytiquement

Contre-cadre (-GR1)

- Aluminium anodisé de couleur naturelle E6/EV1
- Aluminium peint RAL 9010 (blanc)
- Aluminium laqué, peinture spéciale (moyennant supplément)

Fixation

Montage à vis apparentes

- Standard, vis à fournir par le client

Versions et dimensions

Dimensions

SGA-GR0-...

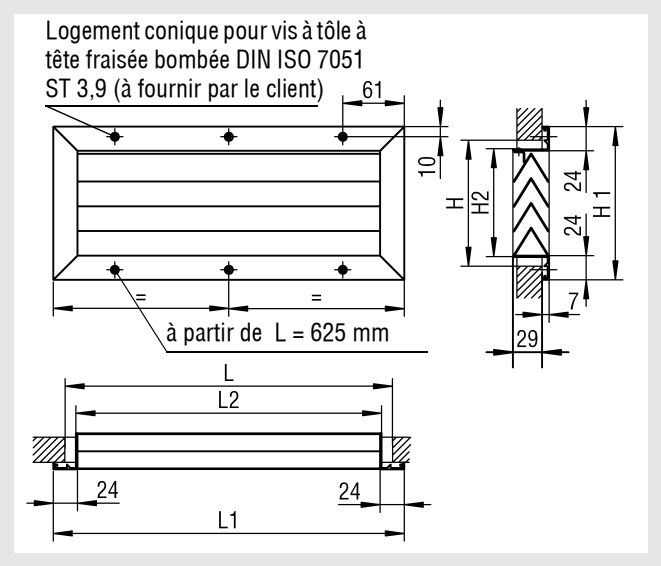

SGA-GR1-...

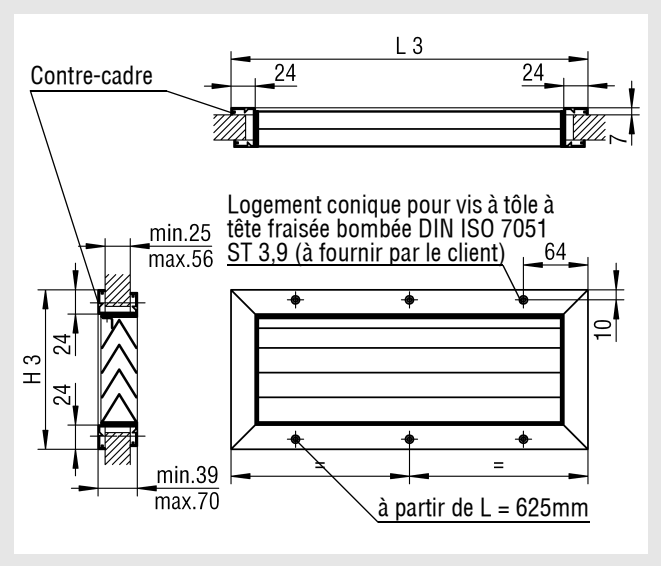

Dimensions disponibles

L	L1	L2	L3
325	348	304	354
425	448	404	454
525	548	504	554
625	648	604	654
825	848	804	854
1025	1048	1004	1054
1225	1248	1204	1254

H	H1	H2	H3
75	102	58	108
125	152	108	158
225	252	208	258
325	352	308	358
425	452	408	458

Grille anti-vue SGA

Accessoires - Dimensions

Cadre de montage (-ER1/ -ER2)

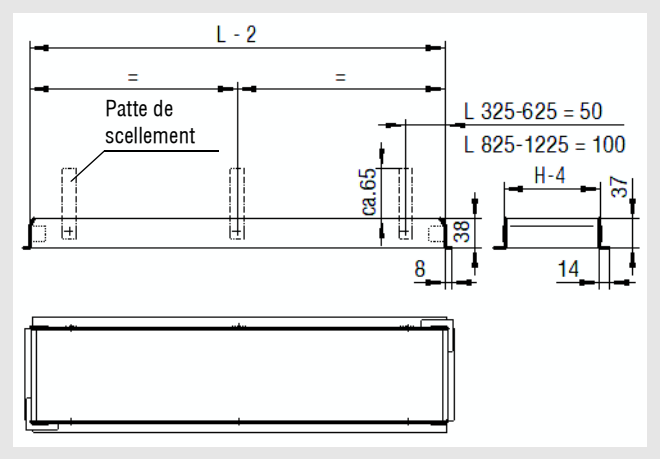

Longueur L ≤ 825 mm = 4 pattes de scellement par côté
Longueur L > 825 mm = 6 pattes de scellement par côté

Caractéristiques techniques

Perte de charge et puissance acoustique

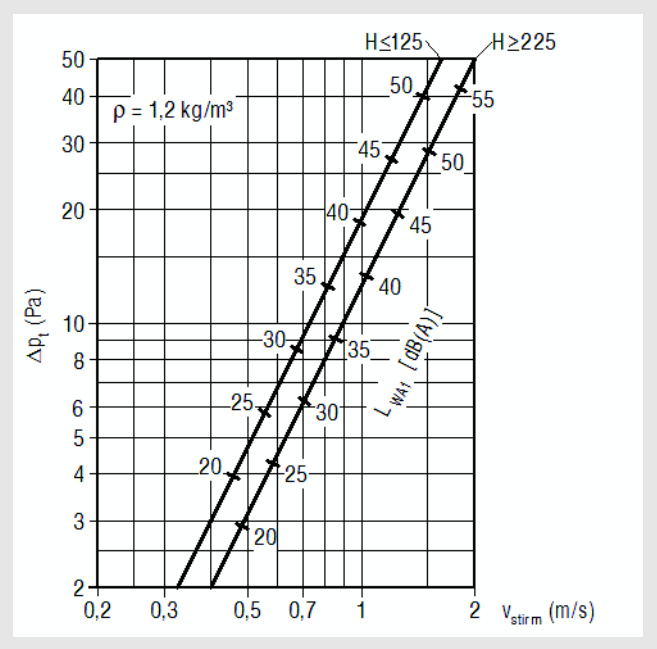

Facteur de correction (KF)

A_{stirn} (m²)	0,021	0,026	0,033	0,042	0,053	0,066	0,080
KF (-)	-9	-8	-7	-6	-5	-4	-3

A_{stirn} (m²)	0,100	0,130	0,160	0,210	0,260	0,333	0,404
KF (-)	-2	-1	0	+1	+2	+3	+4

$L_{WA} = L_{WA1} + KF$

Face frontale (A_{stirn})

H (mm)	L (mm) 325	425	525	625	825	1025	1225
75	0,0156	0,0208	0,0260	0,0312	0,0416	0,0520	0,0624
125	0,0312	0,0416	0,0520	0,0624	0,0832	0,1040	0,1248
225	0,0612	0,0816	0,1020	0,1224	0,1632	0,2040	0,2448
325	0,0912	0,1216	0,1520	0,1824	0,2432	0,3040	0,3648
425	0,1212	0,1616	0,2020	0,2424	0,3232	0,4040	0,4848
	A_{stirn} (m²)						

Section de passage d'air (FQ)

H (mm)	L (mm) 325	425	525	625	825	1025	1225
75	0,0038	0,0052	0,0065	0,0078	0,0103	0,0129	0,0155
125	0,0116	0,0155	0,0193	0,0232	0,0309	0,0386	0,0463
225	0,0270	0,0361	0,0451	0,0541	0,0721	0,0902	0,1082
325	0,0425	0,0567	0,0708	0,0850	0,1133	0,1417	0,1700
425	0,0580	0,0773	0,0966	0,1159	0,1546	0,1932	0,2319
	FQ (m²)						

Légende

v_{stirn}	(m/s)	=	Vitesse d'aspiration, d'afflux et d'expulsion relatives à A_{stirn}
Δp_t	(Pa)	=	Perte de charge
ρ	(kg/m³)	=	Densité
L_{WA1}	[dB(A)]	=	Puissance acoustique pondérée A relative à A_{stirn} = 0,160 m²
L_{WA}	[dB(A)]	=	Niveau de puissance acoustique pondéré A ($L_{WA} = L_{WA1} + KF$)
A_{stirn}	(m²)	=	Section effective
FQ	(m²)	=	Section de passage d'air
KF	(-)	=	Facteur de correction
L	(mm)	=	Longueur
H	(mm)	=	Hauteur

Version : 29.10.2018

Sous réserve de modifications.
Aucune reprise possible !

Grille anti-vue SGA

Référence de commande SGA

01	02	03	04	05	06	07
Type	Longueur	Hauteur	Peinture	Montage	Contre-cadre	Cadre de montage
Exemple						
SGA	-0625	-125	-ELOX	-SM	-GR1	-ER0

Tous les champs doivent être remplis lors de la commande

Modèle
SGA-0625-125-ELOX-SM-GR1-ER0

Grille anti-vue type SGA | longueur de grille 625mm | hauteur de grille 125mm | anodisée couleur naturelle | avec montage à vis apparentes | avec contre-cadre | sans cadre de montage

INDICATIONS POUR LA COMMANDE

01 - Type

SGA = Grille anti-vue type SGA

02 - Longueur

0325 = Longueur de la grille 325 mm
0425 = Longueur de la grille 425 mm
0525 = Longueur de la grille 525 mm
0625 = Longueur de la grille 625 mm
0825 = Longueur de la grille 825 mm
1025 = Longueur de la grille 1025 mm
1225 = Longueur de la grille 1225 mm

03 - Hauteur

075 = Hauteur de la grille 75 mm
125 = Hauteur de la grille 125 mm
225 = Hauteur de la grille 225 mm
325 = Hauteur de la grille 325 mm
425 = Hauteur de la grille 425 mm

04 - Peinture

ELOX = Anodisé couleur naturelle (E6/EV1) (standard)
9010 = RAL 9010 (blanc)
xxxx = Couleur RAL à choisir librement (toujours à 4 chiffres)

05 - Montage

SM = Montage à vis apparentes (standard)

06 - Contre-cadre

GR0 = Sans contre-cadre
GR1 = Avec contre-cadre

07 - Cadre de montage

ER0 = Sans cadre de montage (standard)
ER1 = Avec cadre de montage
ER2 = Avec cadre de montage avec pattes de scellement

Textes d'appels d'offre

Grille anti-vue type SGA spécialement conçue pour le montage mural et sur des portes, comportant un cadre de recouvrement muni d'ailettes profilées en V superposées qui garantissent une séparation parfaite. Le cadre plafonnier et les ailettes sont fabriqués en aluminium anodisé couleur naturelle (E6/EV1) et, sur demande, ils peuvent être peints en couleur RAL 9010 (blanc) ou, moyennant supplément, avec une peinture spéciale.
Modèle : SCHAKO **type SGA**

Accessoires :

- Contre-cadre (-GR1)
  - Aluminium anodisé de couleur naturelle E6/EV1
  - Aluminium peint RAL 9010 (blanc)
  - Aluminium laqué, peinture spéciale (moyennant supplément)
- Cadre de montage (-ER1), en tôle d'acier galvanisée électrolytiquement
  - Avec pattes de scellement (-ER2)

Sous réserve de modifications.

Aucune reprise possible !