Silenciador circular

RS

SCHAKO KG
Steigstraße 25-27
D-78600 Kolbingen
Teléfono +49 (0) 74 63 - 980 - 0
Fax +49 (0) 74 63 – 980 – 200
info@schako.de
schako.com

Silenciador circular RS

Contenido

Descripción **3**
Fabricación 3
Ejecución 3
Accesorios 3
Ejecuciones y dimensiones **4**
Dimensiones 4
Accesorios - Dimensiones 6
Datos técnicos **7**
Pérdida de carga y velocidad 7
Atenuación sonora 10
Leyenda **15**
Código de pedido **16**
Textos de especificación **18**

Nos reservamos el derecho a introducir modificaciones constructivas.

No se admiten devoluciones.

Silenciador circular RS

Descripción

La insonorización del RS, siguiendo el principio de absorción, se produce mediante una cámara anular rellena con lana mineral no inflamable según DIN 4102 A2. La lana mineral tiene un recubrimiento de filamentos de vidrio. El modelo RSM incluye, además, una celdilla central con relleno de lana mineral cubierto con seda de filamentos de vidrio y protegido en el sentido del aire con una chapa perforada galvanizada resistente a la abrasión.
Para poder realizar los trabajos de mantenimiento, sustitución etc., se deberá prever, por parte de un cliente, un número suficiente de aberturas de revisión en dimensiones adecuadas.
Los silenciadores circulares se han verificado según la norma DIN EN 1751:2014, clase de estanqueidad "C".

Fabricación

Envoltura exterior
- Chapa de acero galvanizado (-SV)

Chapa perforada
- Chapa de acero galvanizado (-SV)

Celdilla central (solo para RS-M)
- Lana mineral cubierta con seda de filamentos de vidrio y chapa de acero galvanizado (-SV)

Boca
- Chapa de acero galvanizado (-SV)

Ejecución

RS-N-...	- Cámara anular rellena con lana mineral
RS-M-...	- Cámara anular rellena con lana mineral y celdilla central adicional
...-0500	- Longitud 500 mm
...-0950	- Longitud 950 mm
...-1450	- Longitud 1450 mm
...-1950	- Longitud 1950 mm
...-50	- Espesor del material de relleno 50 mm
...-100	- Espesor del material de relleno 100 mm
...-150	- Espesor del material de relleno 150 mm

Accesorios

Brida plana (-FF1) solo sin contrabrida posible
- bilateral, según DIN 24 154/5, no disponible para NW 71, 90, 112 y 350

Brida Metu (-MF1)
- bilateral, brida de tubo AF

Contrabrida (-GF1) (par) suelta
- bilateral, solo posible para brida Metu

Brida de cierre (-SR1) (par) suelta
- para conectar brida Metu y contrabrida

Junta labial de goma (-GD1)
- bilateral, goma especial

Nos reservamos el derecho a introducir modificaciones constructivas.

No se admiten devoluciones.

Silenciador circular RS

Ejecuciones y dimensiones

Dimensiones

RS-N-...

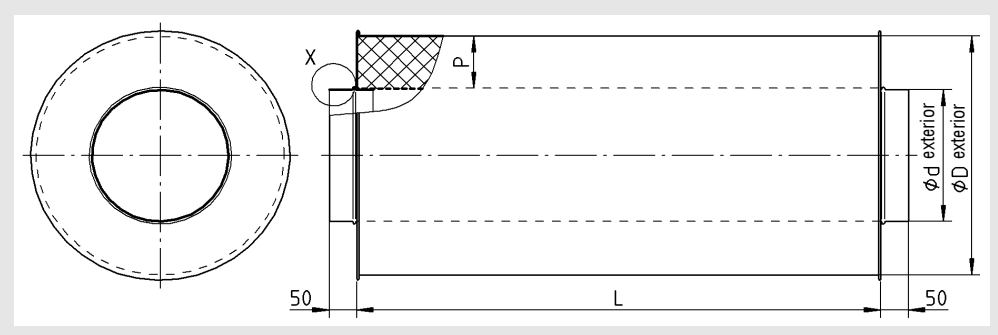

Tamaños disponibles

NW	ød	øD		
		P (mm)		
		50	100	150
0071	69	175	275	-
0080	78	180	280	-
0090	88	190	290	-
0100	98	200	300	-
0112	110	212	312	-
0125	123	225	325	-
0140	138	240	340	-
0150	148	250	350	-
0160	158	260	360	-
0180	178	280	380	-
0200	198	300	400	-
0224	222	325	425	-
0250	248	350	450	-
0280	278	380	480	580
0300	298	400	500	600
0315	313	415	515	615
0350	348	450	550	650
0355	353	455	555	655
0400	398	500	600	700
0450	448	-	650	750
0500	498	-	700	800
0560	558	-	760	860
0600	598	-	800	900
0630	628	-	830	930
0710	708	-	910	1010
0800	798	-	1000	1100
0900	898	-	1110	1200
1000	998	-	1260	1300
1120	1118	-	1320	1420

Tabla de selección para el espesor del material de relleno

NW	L=500			L=950			L=1450			L=1950		
	P (mm)			P (mm)			P (mm)			P (mm)		
	50	100	150	50	100	150	50	100	150	50	100	150
0071	x	x	-	x	x	-	x	-	-	x	-	-
0080	x	x	-	x	x	-	x	-	-	x	-	-
0090	x	x	-	x	x	-	x	-	-	x	-	-
0100	x	x	-	x	x	-	x	-	-	x	-	-
0112	x	x	-	x	x	-	x	-	-	x	-	-
0125	x	x	-	x	x	-	x	-	-	x	-	-
0140	x	x	-	x	x	-	x	-	-	x	-	-
0150	x	x	-	x	x	-	x	x	-	-	x	-
0160	x	x	-	x	x	-	x	x	-	-	x	-
0180	x	x	-	x	x	-	x	x	-	-	x	-
0200	x	x	-	x	x	-	x	x	-	-	x	-
0224	x	x	-	x	x	-	x	x	-	-	x	-
0250	x	x	-	x	x	-	x	x	-	-	x	-
0280	x	x	-	x	x	x	x	x	x	-	x	x
0300	x	x	-	x	x	x	x	x	x	-	x	x
0315	x	x	-	x	x	x	x	x	x	-	x	x
0350	x	x	-	x	x	x	x	x	x	-	x	x
0355	x	x	-	x	x	x	x	x	x	-	x	x
0400	x	x	-	x	x	x	x	x	x	-	x	x
0450	-	-	-	-	x	x	-	x	x	-	x	x
0500	-	-	-	-	x	x	-	x	x	-	x	x
0560	-	-	-	-	-	x	-	x	x	-	x	x
0600	-	-	-	-	-	x	-	x	x	-	x	x
0630	-	-	-	-	-	x	-	x	x	-	x	x
0710	-	-	-	-	-	x	-	x	x	-	x	x
0800	-	-	-	-	-	x	-	x	x	-	x	x
0900	-	-	-	-	-	x	-	x	x	-	x	x
1000	-	-	-	-	-	x	-	x	x	-	x	x
1120	-	-	-	-	-	x	-	x	x	-	x	x

x = disponible
P = Espesor del material de relleno
- = Ejecución especial, solo previa consulta

Nos reservamos el derecho a introducir modificaciones constructivas. No se admiten devoluciones.

Silenciador circular RS

RS-M-...

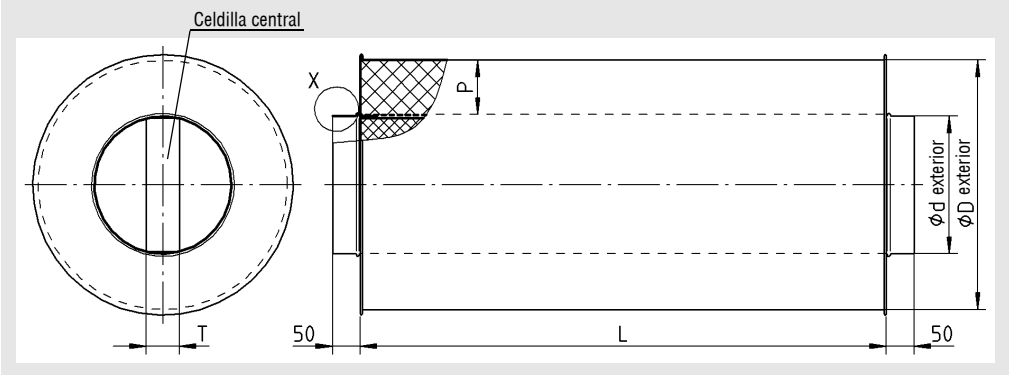

Tamaños disponibles

NW	ød	øD			T (mm)
		P (mm)			
		50	100	150	
0350	348	450	550	650	60
0355	353	455	555	655	60
0400	398	500	600	700	60
0450	448	550	650	750	60
0500	498	600	700	800	75
0560	558	-	760	860	100
0600	598	-	800	900	100
0630	628	-	830	930	100
0710	708	-	910	1010	150
0800	798	-	1000	1100	150
0900	898	-	1100	1200	150
1000	989	-	1200	1300	150
1120	1118	-	1320	1420	150

Tabla de selección para el espesor del material de relleno

NW	L=950			L=1450			L=1950		
	P (mm)			P (mm)			P (mm)		
	50	100	150	50	100	150	50	100	150
0350	x	x	x	x	x	x	-	-	x
0355	x	x	x	x	x	x	-	-	x
0400	x	x	x	x	x	x	-	-	x
0450	x	x	x	x	x	x	-	-	x
0500	x	x	x	x	x	x	-	-	x
0560	-	x	x	-	x	x	-	-	x
0600	-	x	x	-	x	x	-	-	x
0630	-	x	x	-	x	x	-	-	x
0710	-	x	x	-	x	x	-	-	x
0800	-	-	x	-	x	x	-	-	x
0900	-	-	x	-	x	x	-	-	x
1000	-	-	x	-	x	x	-	-	x
1120	-	-	x	-	x	x	-	-	x

x = disponible
P = Espesor del material de relleno
T = Ancho de celdilla
- = Ejecución especial, solo previa consulta

Nos reservamos el derecho a introducir modificaciones constructivas.

No se admiten devoluciones.

Silenciador circular RS

Accesorios - Dimensiones

Brida Metu (-MF…) / contrabrida (-GF…) (par) suelta / brida de cierre (-SR…) (par) suelta bilateral

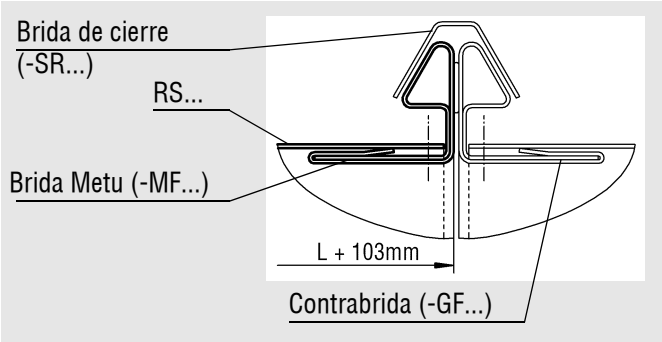

Junta labial de goma (-GD1)
Detalle X

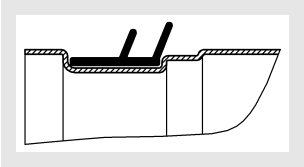

Importante:
Las bridas de cierre y contrabridas deben pedirse por separado y se suministrarán sueltas.

Brida plana (-FF…), bilateral según DIN 24 154/5

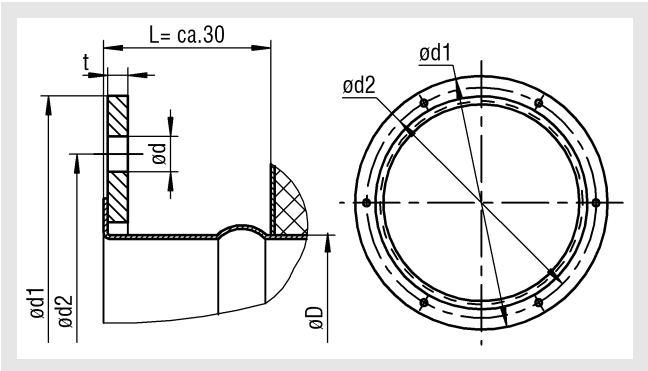

Tamaños disponibles de brida plana (-FF…)

NW	øD	ød1	ød2	ød	LOA	t
0080	78	132	108	7	4	3
0100	98	154	129	7	4	3
0125	123	177	155	7	4	3
0160	158	222	194	7	6	4
0200	198	263	235	7	6	4
0225	223	287	259	7	6	4
0250	248	313	286	7	6	4
0280	278	353	322	9,5	8	5
0315	313	388	356	9,5	8	5
0355	353	428	395	9,5	8	5
0400	398	474	438	9,5	12	5
0500	498	574	541	9,5	12	5
0630	628	726	698	11,5	16	6
0710	708	804	775	11,5	16	6
0800	798	894	861	11,5	24	6
0900	898	994	958	11,5	24	6
1000	998	1095	1067	11,5	24	6
1120	1118	1235	1200	11,5	32	8

Nos reservamos el derecho a introducir modificaciones constructivas.

No se admiten devoluciones.

Silenciador circular RS

Datos técnicos

Pérdida de carga y velocidad

RS-N-…, L=500, sin celdilla central

		Δp_t (Pa)										
		v_S (m/s)										
		4	**5**	**6**	**7**	**8**	**9**	**10**	**11**	**12**	**13**	**14**
NW	**0071**	2	3	4	6	7	9	11	14	16	18	22
	0080	2	3	4	5	6	8	10	12	14	16	19
	0090	2	2	3	4	6	7	8	10	12	14	16
	0100	1	2	3	4	5	6	7	9	10	12	14
	0125	1	2	2	3	4	5	6	7	8	9	11
	0140	1	1	2	3	3	4	5	6	7	8	9
	0150	1	1	2	2	3	4	4	5	6	7	8
	0160	1	1	2	2	3	3	4	5	6	7	8
	0180	1	1	1	2	2	3	4	4	5	6	7
	0200	1	1	1	2	2	3	3	4	4	5	6
	0225	1	1	1	1	2	2	3	3	4	4	5
	0250	1	1	1	1	2	2	2	3	3	4	5
	0280	1	1	1	1	1	2	2	3	3	3	4
	0315	1	1	1	1	1	1	2	2	3	3	3
	0355	1	1	1	1	1	1	1	2	2	3	3
	0400	1	1	1	1	1	1	1	2	2	2	3

RS-N-…, L=950, sin celdilla central

		Δp_t (Pa)										
		v_S (m/s)										
		4	**5**	**6**	**7**	**8**	**9**	**10**	**11**	**12**	**13**	**14**
NW	**0071**	4	6	9	12	15	19	23	28	32	38	43
	0080	4	5	7	10	13	16	20	24	28	33	37
	0090	3	5	6	9	11	14	17	20	24	28	32
	0100	3	4	6	8	10	12	15	18	21	25	28
	0125	2	3	4	6	7	9	11	13	16	19	21
	0140	2	3	4	5	6	8	10	12	14	16	18
	0150	2	2	3	5	6	7	9	11	13	15	17
	0160	1	2	3	4	5	7	8	10	12	14	16
	0180	1	2	3	4	5	6	7	9	10	12	14
	0200	1	2	2	3	4	5	6	7	8	10	12
	0225	1	2	2	3	4	4	5	6	8	9	10
	0250	1	1	2	2	3	4	5	6	7	8	9
	0280	1	1	2	2	3	3	4	5	6	7	8
	0315	1	1	1	2	2	3	4	4	5	6	7
	0355	1	1	1	2	2	3	3	4	4	5	6
	0400	1	1	1	1	2	2	3	3	4	4	5
	0450	1	1	1	1	2	2	2	3	3	4	4
	0500	1	1	1	1	1	2	2	2	3	3	4
	0560	1	1	1	1	1	1	2	2	3	3	3
	0630	1	1	1	1	1	1	2	2	2	3	3
	0710	1	1	1	1	1	1	1	2	2	2	3
	0800	1	1	1	1	1	1	1	1	1	2	2
	0900	1	1	1	1	1	1	1	1	1	2	2
	1000	1	1	1	1	1	1	1	1	1	2	2
	1120	1	1	1	1	1	1	1	1	1	2	2

Nos reservamos el derecho a introducir modificaciones constructivas.

No se admiten devoluciones.

Silenciador circular RS

RS-N-..., L=1450, sin celdilla central

		Δp_t (Pa)										
		v_S (m/s)										
		4	5	6	7	8	9	10	11	12	13	14
NW	0071	6	9	12	17	21	26	32	39	45	53	61
	0080	5	8	10	14	18	23	27	33	39	45	52
	0090	4	7	9	12	15	20	24	29	33	39	45
	0100	4	6	8	11	13	17	21	25	29	34	39
	0125	3	4	6	8	10	13	16	19	22	26	30
	0140	2	4	5	7	9	11	14	16	19	22	26
	0150	2	3	5	6	8	10	12	15	18	21	24
	0160	2	3	4	6	7	9	11	14	16	19	22
	0180	2	3	4	5	6	8	10	12	14	16	19
	0200	2	2	3	4	6	7	9	10	11	14	17
	0225	1	2	3	4	5	6	7	9	11	12	14
	0250	1	2	3	3	4	5	7	8	9	11	13
	0280	1	2	2	3	4	5	6	7	8	10	11
	0315	1	2	2	3	3	4	5	6	7	8	9
	0355	1	1	2	2	3	3	4	5	6	7	8
	0400	1	1	1	2	2	3	4	4	5	6	7
	0450	1	1	1	2	2	3	3	4	4	5	6
	0500	1	1	1	1	2	2	3	3	4	5	5
	0560	1	1	1	1	2	2	2	3	4	4	5
	0630	1	1	1	1	1	2	2	3	3	4	4
	0710	1	1	1	1	1	1	2	2	3	3	4
	0800	1	1	1	1	1	1	2	2	2	2	3
	0900	1	1	1	1	1	1	2	2	2	2	3
	1000	1	1	1	1	1	1	2	2	2	2	3
	1120	1	1	1	1	1	1	2	2	2	2	3

RS-N-..., L=1950, sin celdilla central

		Δp_t (Pa)										
		v_S (m/s)										
		4	5	6	7	8	9	10	11	12	13	14
NW	0071	8	13	17	23	29	37	45	54	63	74	85
	0080	7	11	15	20	25	32	38	46	54	64	73
	0090	6	9	13	17	22	27	33	40	47	55	63
	0100	5	8	11	15	19	24	29	35	41	48	55
	0125	4	6	8	11	14	18	22	26	31	36	42
	0140	3	5	7	10	12	16	19	23	27	31	36
	0150	3	5	6	9	11	14	17	21	25	29	33
	0160	3	4	6	8	10	13	16	19	23	27	31
	0180	2	4	5	7	9	11	14	17	20	23	26
	0200	2	3	5	6	8	10	12	14	16	20	23
	0225	2	3	4	5	7	9	10	13	15	17	20
	0250	1	2	4	5	6	8	9	11	13	15	18
	0280	1	2	3	4	5	7	8	10	11	13	15
	0315	1	2	3	4	5	6	7	8	10	11	13
	0355	1	2	2	3	4	5	6	7	8	10	11
	0400	1	1	1	2	3	4	5	6	7	9	10
	0450	1	1	1	2	3	4	5	5	6	7	8
	0500	1	1	1	2	3	3	4	5	5	6	7
	0560	1	1	1	2	2	3	3	4	5	6	6
	0630	1	1	1	1	1	2	3	4	4	5	6
	0710	1	1	1	1	1	2	3	3	4	4	5
	0800	1	1	1	1	1	2	3	2	2	3	4
	0900	1	1	1	1	1	2	3	2	2	3	4
	1000	1	1	1	1	1	2	3	2	2	3	4
	1120	1	1	1	1	1	2	3	2	2	3	4

Nos reservamos el derecho a introducir modificaciones constructivas.

No se admiten devoluciones.

Silenciador circular RS

Pérdida de carga y velocidad

RS-M-..., L=950, con celdilla central

		Δp_t (Pa)										
		v_S (m/s)										
		4	**5**	**6**	**7**	**8**	**9**	**10**	**11**	**12**	**13**	**14**
	0355	15	24	32	46	60	76	91	111	131	160	189
	0400	13	22	30	42	54	69	84	103	121	148	175
	0450	13	21	29	40	51	65	79	97	114	140	165
	0500	12	20	28	39	49	63	77	94	110	135	159
	0560	12	20	27	37	47	61	74	91	107	131	155
NW	**0630**	11	19	26	36	45	59	72	88	104	127	150
	0710	11	18	24	33	42	56	69	85	100	123	145
	0800	10	17	23	31	40	53	66	80	95	116	138
	0900	10	16	22	30	38	50	62	76	90	111	131
	1000	9	15	21	28	36	48	59	72	86	105	124
	1120	9	14	20	27	34	45	56	69	81	100	118

RS-M-..., L=1450, con celdilla central

		Δp_t (Pa)										
		v_S (m/s)										
		4	**5**	**6**	**7**	**8**	**9**	**10**	**11**	**12**	**13**	**14**
	0355	18	29	39	56	73	92	111	135	159	195	230
	0400	16	27	38	52	65	87	109	133	157	192	227
	0450	15	25	34	47	60	77	93	114	134	164	194
	0500	14	24	33	45	57	74	90	110	130	159	188
	0560	14	23	31	43	55	71	86	106	125	153	181
NW	**0630**	12	21	30	41	52	68	83	102	120	147	174
	0710	12	20	27	38	48	64	79	97	115	141	166
	0800	11	19	26	36	46	60	75	92	109	133	158
	0900	11	18	24	34	43	57	71	88	104	127	150
	1000	10	17	23	32	41	54	68	83	99	120	142
	1120	10	16	22	31	39	52	64	79	94	114	135

RS-M-..., L=1950, con celdilla central

		Δp_t (Pa)										
		v_S (m/s)										
		4	**5**	**6**	**7**	**8**	**9**	**10**	**11**	**12**	**13**	**14**
	0355	22	35	48	68	89	112	135	165	194	237	281
	0400	19	32	46	62	78	104	131	160	188	230	272
	0450	18	29	40	55	71	90	110	134	158	194	229
	0500	17	28	39	53	67	87	106	130	153	188	222
	0560	16	26	36	50	64	82	101	123	146	179	212
NW	**0630**	14	24	35	48	60	78	96	118	139	171	202
	0710	14	22	31	43	55	73	91	112	132	162	191
	0800	13	21	29	41	52	69	86	106	126	153	181
	0900	12	20	28	39	50	66	82	101	119	146	172
	1000	12	19	27	37	47	63	78	96	113	139	164
	1120	11	18	25	35	45	59	74	91	108	132	155

Nos reservamos el derecho a introducir modificaciones constructivas.

No se admiten devoluciones.

Silenciador circular RS

Atenuación sonora

RS-N-…-50, L=500, sin celdilla central

		D_e (dB/Okt)							
		f_m (Hz)							
		63	125	250	500	1000	2000	4000	8000
NW	0071	5	8	13	20	28	35	20	22
	0080	4	7	12	18	26	33	17	15
	0090	4	7	11	16	24	31	15	14
	0100	3	6	10	16	22	30	14	13
	0112	3	6	9	15	21	27	13	12
	0125	3	5	9	14	20	24	12	11
	0140	3	5	8	13	19	22	11	10
	0150	2	4	7	13	19	20	11	9
	0160	2	4	7	12	18	19	10	9
	0180	2	3	6	11	17	16	9	8
	0200	1	3	6	10	16	15	7	6
	0224	1	3	5	9	15	13	6	5
	0250	1	2	4	9	15	11	4	3
	0280	1	2	4	8	14	10	4	2
	0300	1	1	4	8	13	9	4	2
	0315	1	1	3	8	12	8	3	2
	0350	1	1	3	7	12	8	3	2
	0355	1	1	3	7	11	7	3	1
	0400	1	1	3	7	10	7	2	1

RS-N-…-100, L=500, sin celdilla central

		D_e (dB/Okt)							
		f_m (Hz)							
		63	125	250	500	1000	2000	4000	8000
NW	0071	7	17	19	24	40	39	35	22
	0080	6	16	18	23	39	36	33	20
	0090	6	14	16	20	35	32	27	17
	0100	5	13	15	19	33	31	25	15
	0112	4	12	14	18	30	28	22	14
	0125	4	10	13	18	29	25	18	12
	0140	4	9	12	17	28	23	16	11
	0150	3	9	11	16	27	22	14	11
	0160	3	9	11	16	26	19	14	10
	0180	3	8	10	15	25	18	13	10
	0200	3	7	9	15	25	17	11	9
	0224	3	6	9	15	24	16	10	8
	0250	2	6	8	14	23	15	9	7
	0280	2	5	7	14	21	14	8	6
	0300	2	5	7	13	20	13	7	6
	0315	2	4	7	13	20	12	7	5
	0350	2	3	6	13	19	11	6	5
	0355	2	3	6	13	19	10	6	4
	0400	1	3	6	12	18	9	4	4

RS-N-…-50, L=950, sin celdilla central

		D_e (dB/Okt)							
		f_m (Hz)							
		63	125	250	500	1000	2000	4000	8000
NW	0071	6	15	28	44	50	50	41	26
	0080	5	14	27	42	50	50	40	24
	0090	5	13	25	39	50	50	36	22
	0100	5	12	23	36	50	50	34	21
	0112	5	12	22	35	50	50	33	20
	0125	4	11	21	33	50	50	32	19
	0140	4	10	17	27	39	36	25	16
	0150	3	9	16	26	37	31	22	15
	0160	3	8	15	23	34	29	18	14
	0180	3	7	13	20	31	26	15	13
	0200	2	5	11	18	30	24	14	11
	0224	2	4	10	17	29	20	12	10
	0250	2	4	9	15	27	18	11	9
	0280	2	3	7	13	25	15	8	7
	0300	2	3	6	13	24	15	8	6
	0315	1	3	6	12	24	14	7	6
	0350	1	2	5	12	23	13	6	5
	0355	1	2	5	11	21	11	5	5
	0400	1	2	4	10	19	10	4	4

RS-N-…-100, L=950, sin celdilla central

		D_e (dB/Okt)							
		f_m (Hz)							
		63	125	250	500	1000	2000	4000	8000
NW	0071	10	23	32	49	50	50	50	41
	0080	9	22	30	45	50	50	50	39
	0090	8	20	29	41	50	50	50	36
	0100	7	19	28	40	50	50	50	32
	0112	7	18	27	38	50	50	44	27
	0125	6	17	25	34	49	50	36	22
	0140	6	15	22	31	45	50	33	18
	0150	5	13	19	30	44	50	28	16
	0160	5	12	18	28	41	48	26	16
	0180	4	11	16	25	37	43	23	14
	0200	4	10	15	24	35	41	22	13
	0224	3	9	14	22	33	38	21	12
	0250	3	8	13	20	31	35	20	11
	0280	3	6	10	17	29	32	18	9
	0300	3	6	9	16	27	29	16	8
	0315	2	6	8	15	26	27	14	8
	0350	2	5	7	13	25	24	12	7
	0355	2	5	7	12	24	21	11	7
	0400	2	4	6	11	23	20	10	6
	0450	1	4	5	10	19	18	9	5
	0500	1	3	4	9	17	12	6	4

RS-N-…-150, L=950, sin celdilla central

		D_e (dB/Okt)							
		f_m (Hz)							
		63	125	250	500	1000	2000	4000	8000
NW	0280	3	6	11	19	30	34	19	10
	0300	3	6	11	18	28	33	18	9
	0315	3	6	10	17	27	31	17	9
	0350	3	5	9	16	25	29	16	8
	0355	3	5	9	15	24	28	16	8
	0400	3	5	9	14	23	27	15	7
	0450	3	4	8	13	21	25	14	7
	0500	3	4	7	11	18	21	12	6
	0560	2	3	6	10	16	19	10	5
	0600	1	3	5	9	15	18	9	5
	0630	1	3	5	9	14	17	9	5
	0710	0	2	5	8	13	15	8	4
	0800	0	2	5	8	11	14	7	4
	0900	0	2	4	7	10	12	6	3
	1000	0	2	4	6	9	10	4	3
	1120	0	1	3	5	8	7	4	3

Nos reservamos el derecho a introducir modificaciones constructivas.

No se admiten devoluciones.

Silenciador circular RS

Atenuación sonora

RS-N-…-50, L=1450, sin celdilla central

		D_e (dB/Okt)							
		f_m (Hz)							
		63	125	250	500	1000	2000	4000	8000
NW	0071	9	27	50	50	50	50	50	33
	0080	9	26	50	50	50	50	50	31
	0090	8	23	47	50	50	50	49	30
	0100	8	22	44	50	50	50	46	28
	0112	8	21	40	50	50	50	42	26
	0125	7	20	39	50	50	50	39	25
	0140	7	18	36	50	50	50	37	23
	0150	6	15	31	48	50	47	32	20
	0160	6	14	27	42	48	42	26	18
	0180	5	11	22	38	43	36	22	16
	0200	4	6	15	29	42	30	17	14
	0224	3	5	12	23	39	28	15	12
	0250	3	4	10	20	37	24	13	11
	0280	2	4	9	18	35	22	12	9
	0300	2	4	9	17	35	21	11	8
	0315	2	4	8	16	34	19	10	7
	0350	2	4	7	15	30	17	9	6
	0355	1	3	7	15	28	15	9	5
	0400	1	2	6	15	27	13	8	5

RS-N-…-100, L=1450, sin celdilla central

		D_e (dB/Okt)							
		f_m (Hz)							
		63	125	250	500	1000	2000	4000	8000
NW	0150	7	18	34	50	50	50	35	21
	0160	6	17	30	47	50	49	30	18
	0180	6	17	29	46	50	47	30	18
	0200	5	14	26	42	50	46	28	16
	0224	5	13	24	38	49	44	26	15
	0250	4	12	22	36	46	43	25	14
	0280	3	10	18	30	39	35	20	10
	0300	3	9	16	29	37	33	19	10
	0315	2	8	15	27	35	32	17	9
	0350	2	7	14	25	33	29	15	8
	0355	2	7	14	25	32	28	15	7
	0400	2	6	12	23	30	25	13	7
	0450	2	5	10	20	28	22	11	6
	0500	1	4	9	18	25	20	10	5
	0560	1	3	8	17	23	18	8	4
	0600	1	3	7	15	20	15	7	4
	0630	1	2	6	13	18	12	6	4
	0710	0	2	5	11	15	9	5	3
	0800	0	2	5	9	10	9	5	3
	0900	0	2	4	9	10	9	4	3
	1000	0	1	4	8	8	8	4	2
	1120	0	1	4	7	7	6	3	2

RS-N-…-150, L=1450, sin celdilla central

		D_e (dB/Okt)							
		f_m (Hz)							
		63	125	250	500	1000	2000	4000	8000
NW	0280	4	11	20	33	42	37	22	12
	0300	4	11	19	32	40	35	22	11
	0315	3	10	18	31	39	34	21	11
	0350	3	9	17	29	37	32	20	10
	0355	3	9	17	28	36	31	20	10
	0400	3	8	15	25	33	29	18	9
	0450	3	7	13	22	28	26	16	8
	0500	3	7	12	19	25	24	13	8
	0560	2	6	10	18	22	21	12	7
	0600	2	5	9	17	21	20	12	6
	0630	2	4	9	17	21	19	12	5
	0710	2	4	8	14	18	17	11	5
	0800	1	3	7	13	17	15	9	4
	0900	1	3	6	12	14	12	8	3
	1000	1	2	5	11	12	10	6	3
	1120	0	2	4	9	8	7	4	2

Nos reservamos el derecho a introducir modificaciones constructivas.

No se admiten devoluciones.

Silenciador circular RS

RS-N-…-50, L=1950, sin celdilla central

		D_e (dB/Okt)							
		f_m (Hz)							
		63	125	250	500	1000	2000	4000	8000
NW	0071	10	35	50	50	50	50	50	48
	0080	9	33	50	50	50	50	50	45
	0090	9	31	50	50	50	50	50	42
	0100	9	30	50	50	50	50	50	38
	0112	9	28	50	50	50	50	50	34
	0125	8	26	50	50	50	50	50	33
	0140	8	25	47	50	50	50	49	30

RS-N-…-100, L=1950, sin celdilla central

		D_e (dB/Okt)							
		f_m (Hz)							
		63	125	250	500	1000	2000	4000	8000
NW	0150	8	25	45	50	50	50	45	28
	0160	8	23	39	50	50	50	41	25
	0180	7	22	38	50	50	50	39	24
	0200	7	19	34	50	50	50	37	21
	0224	7	17	32	50	50	50	35	20
	0250	6	16	29	48	50	49	33	18
	0280	5	13	23	40	44	40	24	14
	0300	5	12	20	35	40	36	20	12
	0315	5	12	19	31	36	33	20	12
	0350	5	10	18	28	33	32	18	9
	0355	4	10	18	28	33	32	18	9
	0400	3	9	15	25	27	29	16	7
	0450	3	9	13	22	23	25	14	6
	0500	3	7	11	21	19	21	12	6
	0560	3	7	9	19	17	19	11	5
	0600	2	6	9	16	16	16	10	5
	0630	2	5	8	15	14	15	10	4
	0710	1	4	8	13	12	12	12	3
	0800	1	3	7	11	11	10	8	3
	0900	1	3	6	10	11	9	6	3
	1000	1	3	5	9	10	8	5	3
	1120	0	2	4	8	9	7	4	2

RS-N-…-150, L=1950, sin celdilla central

		D_e (dB/Okt)							
		f_m (Hz)							
		63	125	250	500	1000	2000	4000	8000
NW	0280	6	15	26	43	50	43	29	16
	0300	6	15	25	41	50	41	29	15
	0315	5	14	24	39	50	39	28	14
	0350	5	12	23	38	48	38	27	13
	0355	5	12	22	37	48	38	26	13
	0400	5	11	20	33	43	33	24	12
	0450	5	10	17	29	37	30	21	11
	0500	5	9	16	25	33	27	18	9
	0560	4	7	14	23	30	24	16	8
	0600	4	6	13	21	26	23	15	7
	0630	4	6	12	20	25	22	15	7
	0710	4	5	10	18	22	19	12	6
	0800	3	4	10	15	20	18	11	5
	0900	3	4	9	14	17	16	10	4
	1000	2	3	8	13	14	13	9	4
	1120	1	3	6	11	11	8	7	3

Nos reservamos el derecho a introducir modificaciones constructivas.

No se admiten devoluciones.

Silenciador circular RS

Atenuación sonora

RS-M-…-50, L=950, con celdilla central

		D_e (dB/Okt)							
		f_m (Hz)							
		63	125	250	500	1000	2000	4000	8000
NW	0350	2	5	8	17	36	34	14	6
	0355	2	5	8	17	35	33	13	6
	0400	2	5	7	13	30	28	10	5
	0450	1	4	6	12	26	23	9	4
	0500	1	3	5	10	24	21	7	4

RS-M-…-100, L=950, con celdilla central

		D_e (dB/Okt)							
		f_m (Hz)							
		63	125	250	500	1000	2000	4000	8000
NW	0350	3	8	14	23	39	35	15	8
	0355	2	8	14	23	38	34	14	8
	0400	2	7	12	25	36	31	12	6
	0450	2	7	11	23	34	28	10	6
	0500	2	6	12	22	30	23	8	5
	0560	1	5	11	20	25	20	7	4
	0600	1	7	10	18	22	18	7	4
	0630	1	6	9	18	19	16	6	3
	0710	1	4	7	15	16	14	5	2

RS-M-…-150, L=950, con celdilla central

		D_e (dB/Okt)							
		f_m (Hz)							
		63	125	250	500	1000	2000	4000	8000
NW	0350	3	12	22	28	48	39	16	9
	0355	3	12	22	37	48	38	15	9
	0400	3	11	20	33	43	35	13	8
	0450	3	10	17	29	39	30	12	7
	0500	2	9	16	25	34	27	10	6
	0560	2	7	14	23	30	24	9	6
	0600	2	7	13	21	29	23	9	5
	0630	2	6	12	20	27	22	8	5
	0710	2	6	10	18	24	19	7	4
	0800	0	5	9	15	20	17	7	4
	0900	0	4	8	12	18	15	7	4
	1000	0	4	7	11	15	13	6	4
	1120	0	3	5	8	11	10	6	3

RS-M-…-50, L=1450, con celdilla central

		D_e (dB/Okt)							
		f_m (Hz)							
		63	125	250	500	1000	2000	4000	8000
NW	0350	4	8	11	30	46	39	19	10
	0355	4	8	11	29	44	37	18	10
	0400	3	6	9	27	39	32	16	8
	0450	3	5	8	22	34	30	15	7
	0500	2	4	7	20	30	27	14	6

RS-M-…-100, L=1450, con cc

		D_e (dB/Okt)							
		f_m (Hz)							
		63	125	250	500	1000	2000	4000	8000
NW	0350	5	13	19	37	50	48	20	11
	0355	5	12	19	37	50	48	19	11
	0400	5	10	17	33	50	44	17	10
	0450	4	9	17	32	48	39	15	9
	0500	4	8	16	31	44	35	14	9
	0560	3	7	15	28	38	30	12	7
	0600	3	6	13	26	34	28	11	6
	0630	2	5	12	24	30	26	10	6
	0710	1	5	10	21	27	23	9	5
	0800	1	5	8	15	20	16	8	4
	0900	1	4	7	12	18	13	7	4
	1000	1	3	6	10	14	10	6	3
	1120	1	2	5	8	10	9	6	3

RS-M-…-150, L=1450, con cc

		D_e (dB/Okt)							
		f_m (Hz)							
		63	125	250	500	1000	2000	4000	8000
NW	0350	6	18	35	50	50	50	23	13
	0355	6	18	34	50	50	50	22	13
	0400	6	17	29	50	50	50	20	12
	0450	6	15	26	42	50	44	17	11
	0500	5	13	22	38	49	40	15	9
	0560	5	11	20	34	45	36	14	8
	0600	5	10	18	33	42	33	13	7
	0630	4	10	17	31	39	32	12	7
	0710	4	8	16	27	36	28	11	6
	0800	3	8	15	25	30	25	10	6
	0900	3	6	12	21	25	20	9	5
	1000	3	5	11	18	21	15	8	5
	1120	2	4	9	12	16	11	6	4

CC = celdilla central

Nos reservamos el derecho a introducir modificaciones constructivas.

No se admiten devoluciones.

Silenciador circular RS

RS-M-…-150, L=1950, con celdilla central

		D_e (dB/Okt)							
		f_m (Hz)							
		63	125	250	500	1000	2000	4000	8000
NW	**0350**	8	25	44	50	50	50	30	19
	0355	8	25	44	50	50	50	29	18
	0400	8	22	40	50	50	50	26	17
	0450	8	19	34	50	50	50	23	14
	0500	7	18	31	50	50	50	20	12
	0560	7	15	28	47	50	47	18	11
	0600	6	14	26	43	50	45	17	10
	0630	5	12	24	39	50	43	16	10
	0710	5	11	20	36	48	38	15	8
	0800	4	10	19	31	39	33	14	7
	0900	4	9	16	27	31	24	12	6
	1000	3	7	14	22	25	20	11	6
	1120	2	6	12	15	19	15	10	5

Nos reservamos el derecho a introducir modificaciones constructivas.

No se admiten devoluciones.

Silenciador circular RS

Leyenda

V_{ZU}	(m^3/h)	=	Caudal de aire impulsado
V_{ZU}	[l/s]	=	Caudal de aire impulsado
Δp_t	(Pa)	=	Pérdida de carga
f_m	(Hz)	=	Frecuencia
L	(mm)	=	Longitud
NW	(mm)	=	Diámetro nominal
D_e	[dB/Okt]	=	Atenuación sonora
P	(mm)	=	Espesor del material de relleno
v_s	(m/s)	=	Velocidad en sección libre del silenciador
T	(mm)	=	Grosor de celdilla

Nos reservamos el derecho a introducir modificaciones constructivas.

No se admiten devoluciones.

Silenciador circular RS

Código de pedido

01	02	03	04	05	06	07	08	09
Tipo	Ejecución	Longitud	Diámetro nominal	Espesor del material de relleno	Grosor de celdilla	Material	Barniz	Conexión a conducto
Ejemplo								
RS	-N	-0500	-0071	-050	-000	-SV	-0000	-KA0

Modelo
RS-N-0500-0071-050-000-SV-0000-KA0

Silenciador circular rígido I sin celdilla central I longitud 500 mm I diámetro nominal 71 mm I espesor del material de relleno 50 mm I sin celdilla central I chapa de acero galvanizado I sin barniz I sin junta labial de goma / sin brida

Código de pedido

01 - Tipo

RS = Silenciador circular rígido

02 - Ejecución

N = Sin celdilla central (estándar)
M = Con celdilla central (disponible a partir de NW350)

03 - Longitud

0500 = Longitud 500 mm (solo disponible para la ejecución RS-N)
0950 = Longitud 950 mm
1450 = Longitud 1450 mm
1950 = Longitud 1950 mm

04 - Diámetro nominal

0071 = NW 71 mm
0080 = NW 80 mm
0090 = NW 90 mm
0100 = NW 100 mm
0112 = NW 112 mm
0125 = NW 125 mm
0140 = NW 140 mm
0150 = NW 150 mm
0160 = NW 160 mm
0180 = NW 180 mm
0200 = NW 200 mm
0224 = NW 224 mm
0250 = NW 250 mm
0280 = NW 280 mm
0300 = NW 300 mm
0315 = NW 315 mm
0350 = NW 350 mm
0355 = NW 355 mm
0400 = NW 400 mm
0450 = NW 450 mm
0500 = NW 500 mm
0560 = NW 560 mm
0600 = NW 600 mm
0630 = NW 630 mm
0710 = NW 710 mm
0800 = NW 800 mm
0900 = NW 900 mm
1000 = NW 1000 mm
1120 = NW 1120 mm

Nos reservamos el derecho a introducir modificaciones constructivas. No se admiten devoluciones.

Silenciador circular RS

05 - Espesor del material de relleno

050 = 50 mm
100 = 100 mm
150 = 150 mm

06 - Grosor de celdilla

000 = Sin celdilla central (solo disponible para la ejecución RS-N)
060 = 60 mm (solo para NW 350-450)
075 = 75 mm (solo para NW 500)
100 = 100 mm (solo para NW 560-630)
150 = 150 mm (a partir de NW 710-1120)

07 - Material

SV = Chapa de acero galvanizado (estándar)

08 - Barniz

0000 = Sin barniz (estándar)

09 - Conexión a conducto

KA0 = Sin junta labial de goma / sin brida (estándar)
GD1 = Con junta labial de goma
MF1 = Brida Metu, bilateral, chapa de acero galvanizado
FF1 = Brida plana, bilateral, chapa de acero galvanizado (no disponible para NW 71, 90, 112 y 350)

Importante:
Las bridas de cierre y contrabridas deben pedirse por separado y se suministrarán sueltas.

Nos reservamos el derecho a introducir modificaciones constructivas. No se admiten devoluciones.

Silenciador circular RS

Textos de especificación

Silenciador circular RS con insonorización según el principio de absorción mediante una cámara anular rellena con lana mineral. La lana mineral está cubierta con seda de filamentos de vidrio y es no inflamable según DIN 4102 A2. Compuesto por una envoltura exterior de un grosor de 1,0 mm. Protegido en el sentido de la corriente de aire con una chapa perforada galvanizada resistente a la abrasión. Conexión a conducto a través de bocas de conexión de 50 mm de longitud.
Los silenciadores circulares se han verificado según la norma DIN EN 1751:2014, clase de estanqueidad "C".
Modelo: SCHAKO **tipo RS-N-...**

- Adicionalmente con celdilla central con relleno de lana mineral y cubierto por seda de filamentos de vidrio.
  Modelo: SCHAKO **tipo RS-M-...**

- Envoltura exterior, chapa perforada, boca de conexión y núcleo insonorizante de:
  - Chapa de acero galvanizado (-SV)

- Espesor del material de relleno:
  - 50 mm (...-50)
  - 100 mm (...-100)
  - 150 mm (...-150)

- Grosor de celdilla
  - Sin celdilla central (solo disponible para la ejecución RS-N) (-000)
  - 60 mm (-060)
  - 75 mm (-075)
  - 100 mm (-100)
  - 150 mm (-150)

Accesorios:
- Brida Metu (-MF1), bilateral, brida de tubo AF
- Contrabrida (-GF1) (par), suelta, bilateral, solo posible para brida METU.
- Brida de cierre (-SR1) (par), suelta, para conectar brida Metu y contrabrida
- Brida plana (-FF1), bilateral, según DIN 24 154/5, solo posible sin contrabrida, no disponible para NW 71, 90, 112 y 350
- Junta labial de goma (-GD1), bilateral, de Goma especial.

Nos reservamos el derecho a introducir modificaciones constructivas. No se admiten devoluciones.