Schaltplan Relaismodul 5.00

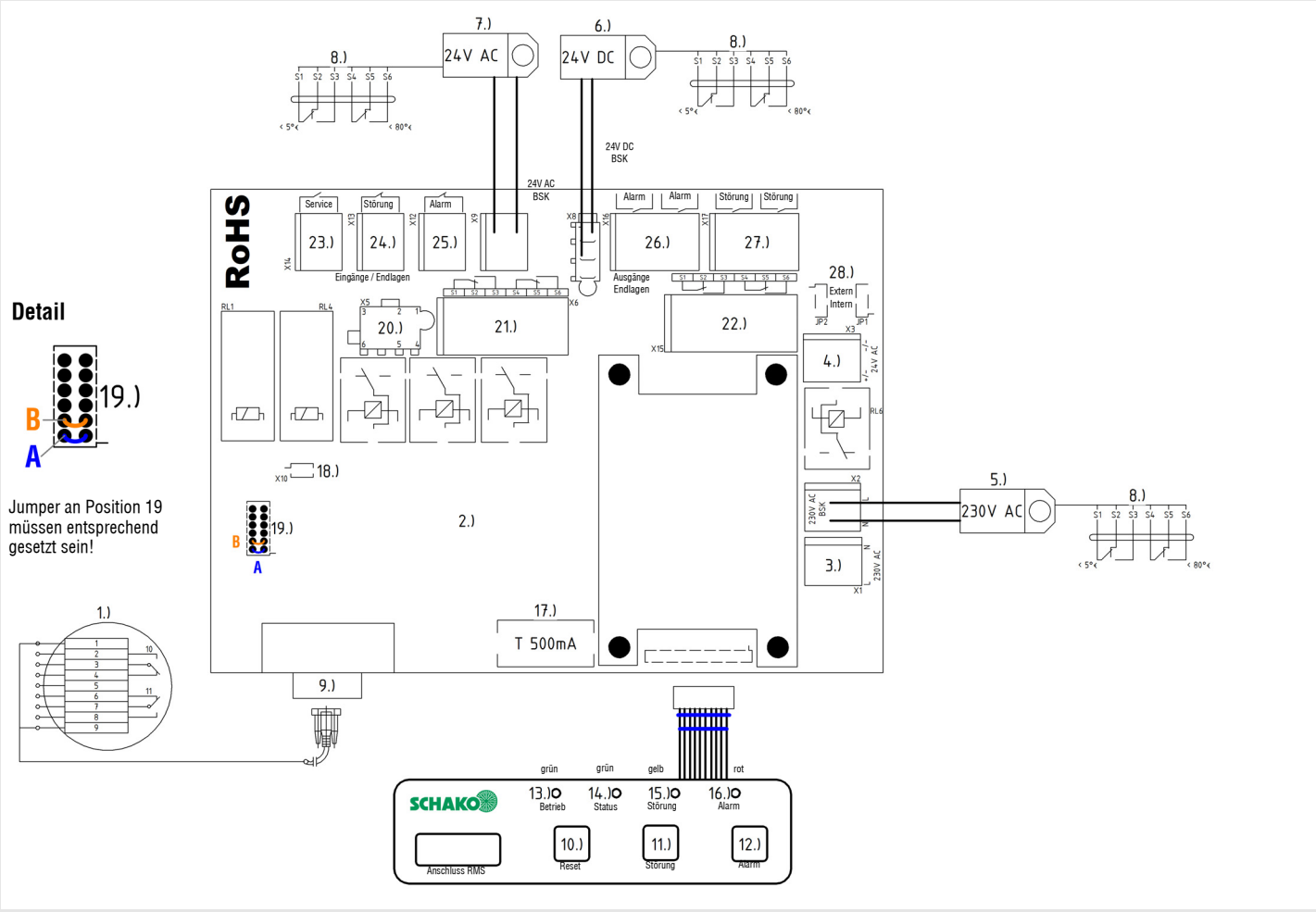

1.) Rauchmelder
2.) Relaismodul
3.) Versorgung 230V AC
4.) Versorgung 24V AC
5.) Federrücklaufantrieb 230V AC
6.) Federrücklaufantrieb 24V DC
7.) Federrücklaufantrieb 24V AC
8.) Endschalter Federrücklaufantrieb
9.) SUB-D Anschluss Rauchmelder
10.) Reset-Taste
11.) Remote Störung-Taste
12.) Remote Alarm-Taste
13.) Betrieb LED
14.) Status LED
15.) Störung LED
16.) Alarm LED
17.) Feinsicherung
18.) X10 Bei geschlossenen Kontakten sind die Remoteeingänge 24.) und 25.) gesperrt
19.) Konfigurations-Schnittstelle
20.) Eingang für Endlagen 8.)
21.) Eingang für Endlagen 8.)
22.) Ausgang für Weiterschleifung der Endlagen
23.) Service Eingang (Schließer)
24.) Remote Störung Eingang (Öffner)
25.) Remote Alarm Eingang (Öffner)
26.) Ausgang für Weiterschleifung Alarm (geöffnet wenn Alarm anliegt)
27.) Ausgang für Weiterschleifung Störung (geöffnet wenn Störung anliegt)
28.) Jumper zur Auswahl der Versorgungsspannung 24V AC Federrücklaufantrieb

Hinweis zur Jumpersetzung

24V DC Motor	Jumper bei B setzen
24V AC Motor	Jumper bei A setzen
230V AC Motor	Jumper bei A und B setzen

Der Jumper für den Betrieb eines 24V AC Motors darf nur auf der Konfigurationsschnittstelle 19.) Position A gesetzt sein. Für den Betrieb eines 24V DC Motors darf der Jumper dementsprechend nur auf der Konfigurationsschnittstelle 19.) Position B gesetzt werden.

Für die Installation und Inbetriebnahme ist die gesamte technische Dokumentation RMS zu beachten.
Für mehr Information siehe „Technische Dokumentation Rauchmeldesystem RMS“ unter
For more information, see „Technical dokumentation smoke detection system RMS“ under
Pour plus d‘informations, voir „Dokumentation technique Système de détection de fumée RMS“ sous

https://schako.com/de/schako-products/rauchmeldesystem-rms/

Stand: 24.08.2023