Documentation technique

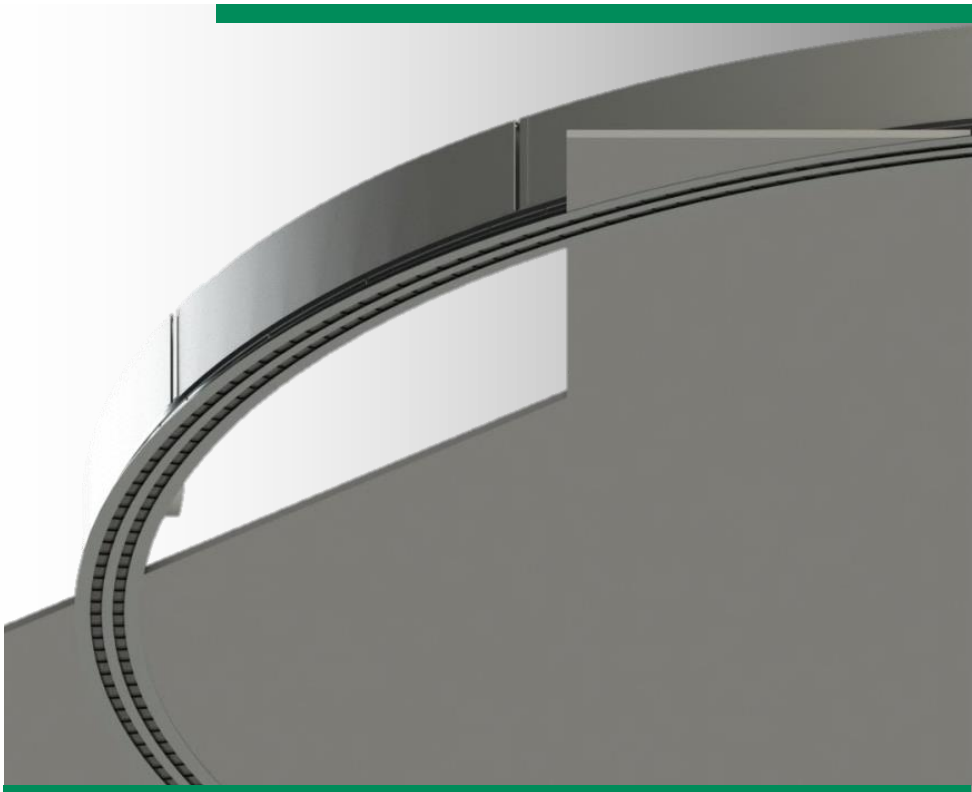

DSCU

Diffuseur à fentes courbé

Sommaire

Vue d'ensemble des variantes de produit 2
Fonctionnement et utilisation 2
Versions 3
Montage 3
Position des ailettes pour jet d'air 3
Design 4
Accessoires 4
Dimensions 5
Dimensions des accessoires 6
Possibilités de fixation 14
Vue d'ensemble des options de montage 14
Caractéristiques techniques 15
Légende 15
Référence de commande pour diffuseur à fentes 16
Référence de commande plénum de raccordement 17
Texte d'appel d'offre 18

SCHAKO KG
Steigstraße 25-27
D-78600 Kolbingen

Téléphone +49 (0) 7463-980-0
Telefax +49 (0) 7463-980-200
schako.com | info@schako.de

VUE D'ENSEMBLE DES VARIANTES DE PRODUIT

DSCU-…-Z-… (air soufflé)

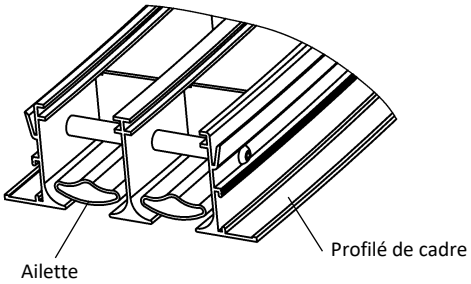

DSCU-…-A-… (air extrait)

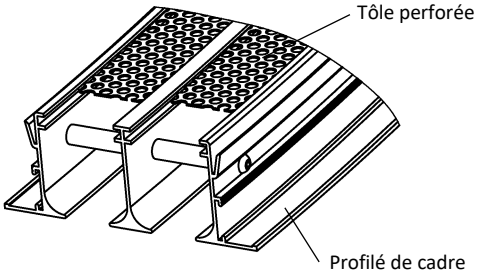

FONCTIONNEMENT ET UTILISATION

Le Diffuseur à fentes courbé DSCU convient à l'utilisation dans les pièces d'une hauteur comprise entre 2,6 et 4 m. Les ailettes de déflexion d'air réglables par le bas permettent de varier la direction de soufflage. Ainsi, la direction du jet d'air peut être réglée, verticalement en cas de chauffage et horizontalement en cas de refroidissement. En cas de refroidissement, on peut obtenir une direction du jet d'air sur un côté ou deux côtés. Une direction du jet d'air sur un côté vers « l'extérieur » est préférée. Les ailettes produisent un jet stable. Cela permet d'atteindre une bonne induction et de réduire de manière efficace la vitesse et la différence de température du jet d'air soufflé.
Grâce au palier centré des ailettes, la section libre de passage reste inchangée. C'est pourquoi, la perte de charge et la puissance acoustique ne sont pas modifiées lors du réglage des ailettes. Une modification ultérieure de la orientation du jet d'air est possible à tout moment sur le chantier. Si une position des ailettes est définie lors de la commande, celle-ci sera ajustée à l'usine. Sauf indications pour la commande, la position des ailettes -B (soufflage horizontal des deux côtés) sera ajustée. La grande section libre de passage d'air permet un débit supérieur à celui d'autres diffuseurs à fentes. Le jet d'air stable et la bonne induction permettent l'utilisation du diffuseur à fentes DSCU en refroidissement jusqu'à une différence de température $\Delta T_0 \leq -8$ K.
La pression initiale générée par les ailettes garantit une répartition régulière de l'air sur toute la longueur de coude du diffuseur à fentes.
Le diffuseur à fentes peut être fabriqué en version à 1, 2 ou 3 fente(s) et il est disponible soit comme pièce individuelle soit en version en bande. Des accessoires tels que les pièces d'extrémité permettent une utilisation variée du diffuseur à fentes.
Pour la version à air extrait, une tôle perforée noire est montée à la place d'ailettes de déflexion, laquelle peut être facilement nettoyée par le bas à travers les fentes. Le raccordement au système de conduits s'effectue au moyen d'un plénum de raccordement. Moyennant supplément, un clapet d'étranglement, ajustable par le bas, peut être monté dans le manchon de raccordement pour réguler le débit. Le plénum de raccordement peut être isolé à l'intérieur ou à l'extérieur.
De plus, une combinaison avec le diffuseur à fentes DSC est possible.

L'utilisation dans des installations VVS 100%- 40% est également possible en raison de la stabilité du jet d'air.

VERSIONS

DSCU-…-1	À 1 fente
DSCU-…-2	À 2 fentes
DSCU-…-3	À 3 fentes
DSCU-…-Z	Air soufflé (avec ailettes)
DSCU-…-A	Air extrait (sans ailettes, avec tôle perforée)
DSCU-…-R0	Avec profilé de cadre STANDARD (cadre avec profilé standard R0)
DSCU-…-V	Ailettes pour soufflage vertical
DSCU-…-L	Ailettes pour soufflage horizontal d'un côté vers l'intérieur
DSCU-…-R	Ailettes pour soufflage horizontal d'un côté vers l'extérieur
DSCU-…-B	Ailettes horizontales des deux côtés (standard)
DSCU-…-0	Sans ailettes, avec tôle perforée (pour air extrait)
DSCU-…-N	Version individuelle (longueur de coude max. 1500 mm)
DSCU-…-B	Version en bande (division en longueurs de coude selon standard SCHAKO pour version en bande)

MONTAGE

Raccordement fixe au plénum (-FV, standard)

- Seulement possible avec plénum de raccordement.
- Le diffuseur à fentes est raccordé au plénum de raccordement de manière fixe.

Montage avec étrier de serrage (-KB)

- Seulement possible sans plénum de raccordement.
- Les vis et les étriers de serrage sont livrés non montés (2 pièces).
- Étrier de serrage en tôle d'acier galvanisée.
- Le diffuseur à fentes est fixé sur l'étrier de serrage à l'aide de vis cachées (comprises dans la livraison).
- **Pour le montage, un accès au diffuseur par l'arrière n'est pas nécessaire !**

POSITION DES AILETTES POUR JET D'AIR

Position des ailettes (-V)
soufflage vertical

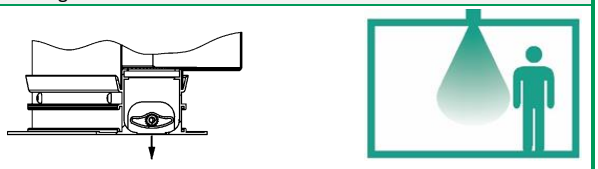

Position des ailettes (-B) (standard)
soufflage horizontal des deux côtés

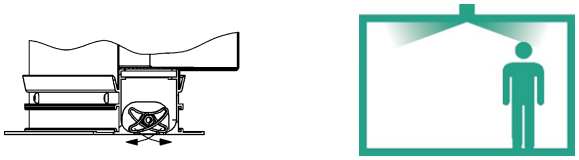

Position des ailettes (-R)
soufflage horizontal d'un côté à gauche

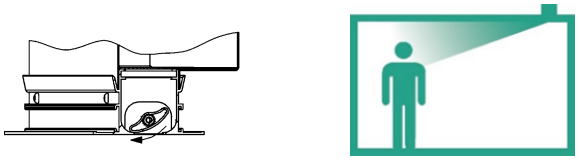

Position des ailettes (-R)
soufflage horizontal d'un côté à droite

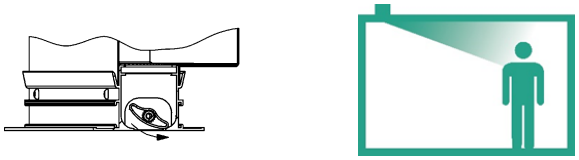

Dans le cas des positions des ailettes (-L) et (-B), il existe un risque de vitesses élevées et de turbulences dû au guidage concentrique de l'air.

DESIGN

Surface du cadre

-- Aluminium anodisé couleur naturelle (-ELOX, standard).
-- Aluminium peint :
  - en couleur RAL 9006 (aluminium blanc) (-9006).
  - En couleur RAL 9010 (blanc) (-9010).
  - Dans une autre couleur RAL au choix (moyennant supplément) (-xxxx) (toujours à 4 chiffres).

Couleur des ailettes

-- Plastique (PVC rigide) :
  - Couleur similaire à RAL 9005 (noir, standard) (-L9005).
  - Couleur similaire à RAL 9006 (aluminium blanc) (-L9006).
  - Couleur similaire à RAL 9010 (blanc) (-L9010).
  - Peinte dans une couleur RAL au choix (-Lxxxx)
-- Pour air extrait sans ailette (-00000), avec tôle d'acier perforée peinte en RAL 9005 (noir), comme plaque de recouvrement.

Support des ailettes

-- Tubes en aluminium

Séparateur d'ailettes à l'intérieur (standard)

-- Plastique (PA type 6) :
  - Couleur similaire à RAL 9005 (noir) (standard pour la version de cadre en aluminium peint).
  - Couleur similaire à RAL 9006 (aluminium blanc) (standard pour la version de cadre en aluminium anodisé couleur naturelle).
  - Couleur similaire à RAL 9010 (blanc).

Séparateur d'ailettes à l'intérieur (logement pour fixation par serrage)

-- Plastique (PA type 6) :
  - Couleur similaire à RAL 9005 (noir) (standard pour la version de cadre en aluminium peint).
  - Couleur similaire à RAL 7040 (gris fenêtre) (standard pour la version de cadre en aluminium anodisé couleur naturelle).
  - Couleur similaire à RAL 9010 (blanc).

Plaquettes des ailettes à l'extérieur (plaque d'extrémité)

-- Matière plastique (ABS), de couleur similaire à RAL 9005 (noir) (standard pour la version de cadre en aluminium peint).
-- Matière plastique (ABS), de couleur similaire à RAL 9006 (aluminium blanc) (standard pour la version de cadre en aluminium anodisé couleur naturelle).
-- Matière plastique (ABS), de couleur similaire à RAL 9010 (blanc).

Goupille de raccordement

Raccordement diffuseur - diffuseur
-- En plastique.
-- Uniquement pour la version en bande.
-- Livrées non montée (2x par raccord).

ACCESSOIRES

Pièces d'extrémité (-E0 / -ES / -EB / -EL / -ER)

-- Sans pièces d'extrémité (-E0) (standard)
-- Avec pièces d'extrémité, en aluminium (couleur identique à celle du cadre) :
  - Livrées non montées (-ES, paire) (standard)
  - Montées des deux côtés en usine (-EB)
  - Montée à gauche en usine (-EL)
  - Montée à droite en usine (-ER)

Pièce borgne (-BS0 / -BS1)

-- Sans pièce borgne (-BS0) (standard).
-- Avec pièce borgne (-BS1) :
  - En tôle d'acier peinte en RAL 9005 (noir).
    - Seulement possible sans plénum de raccordement.
  - Avec clip de fixation pour le montage sur le diffuseur à fentes.
  - Possible à partir d'une longueur de coude BoL ≥ 200 mm.
  - Montage seulement possible avec étrier de serrage (-KB).

Plénum de raccordement (-ASK-45)

-- Version :
  - À 1 fente (-1)
  - À 2 fentes (-2)
  - À 3 fentes (-3)
-- Version individuelle / en bande :
  - Version individuelle (-N, longueur de coude du plénum KBoL max. 1500 mm)
  - Version en bande (-B, division en longueurs de coude selon standard SCHAKO pour version en bande)
-- Longueur de coude :
  - Longueur de coude BoL = 1000 mm (-01000) (KBoL = 997 mm)
  - Longueur de coude BoL = 1500 mm (-01500) (KBoL = 1497 mm)
  - Longueur de coude (BoL/BBoL) en mm, au choix (-xxxxx, toujours à 5 chiffres)
    (Longueur de coude du plénum KBoL = BoL-3 / longueur de coude totale du plénum GKBoL = BBoL-3, pour version individuelle longueur de coude BoL = ≥400 mm jusque ≤1500 mm, peut être équipée d'un plénum de raccordement).
-- Rayon :
  - Indiquer un rayon R ≥2000 mm (-xxxxx, toujours à 5 chiffres)
-- Montage du plénum :
  - Raccordement fixe (-FV) (standard)
-- Matériau :
  - Tôle d'acier galvanisée (-SV) (standard)
-- Clapet d'étranglement :
  - Sans clapet d'étranglement (-DK0) (standard)
  - Avec clapet d'étranglement, en tôle d'acier galvanisée, ajustable, pour une régulation facile du débit d'air dans le boîtier du plénum de raccordement (-DK1).
-- Joint à lèvres en caoutchouc :
  - Sans joint à lèvres en caoutchouc (-GD0) (standard)
  - Avec joint à lèvres en caoutchouc (-GD1), en caoutchouc spécial, sur le manchon de raccordement.
-- Isolation :
  - sans isolation (-I0) (standard)
  - Avec isolation à l'extérieur (-Ia), isolation thermique à l'extérieur du plénum de raccordement.
-- Hauteur du plénum :
  - Hauteur standard du plénum (-KHS)
  - Hauteur du plénum en mm, au choix (-xxx, toujours à 3 chiffres).
    (Hauteur minimale [GH] avec position de manchon -S1+S2 = diamètre du manchon øD + 82 mm.)
-- Position de manchon :
  - Manchon sur la face latérale interne (-S1) (standard)
  - Manchon sur la face latérale externe (-S2).
-- Diamètre du manchon :
  - Diamètre standard du manchon (-SDS)
  - Diamètre du manchon (øD) en mm, au choix (-xxx, toujours à 3 chiffres).
-- Suspension :
  - Sans écrou à river (-E0) (standard)
  - Avec écrou à river (-EM), en laiton.

DIMENSIONS

Dimensions du profilé de cadre

Profilé de cadre standard « R0 »

DSCU-1-Z (air soufflé, à 1 fente)

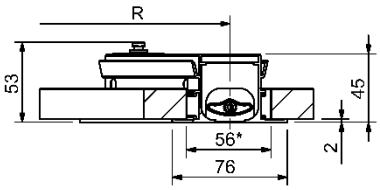

DSCU-2-Z (air soufflé, à 2 fente)

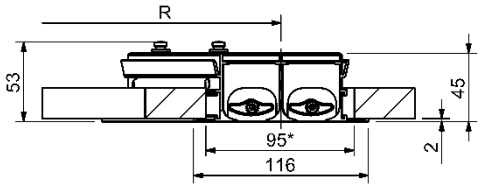

DSCU-3-Z (air soufflé, à 3 fente)

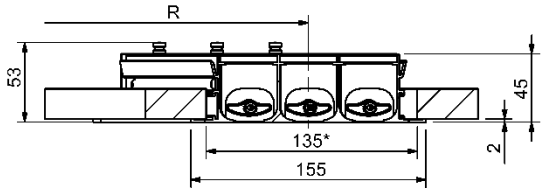

DSCU-1-A (air extrait, à 1 fente)

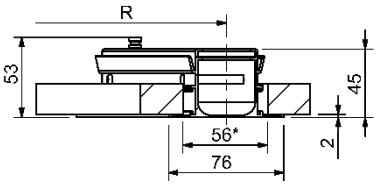

DSCU-2-A (air extrait, à 2 fente)

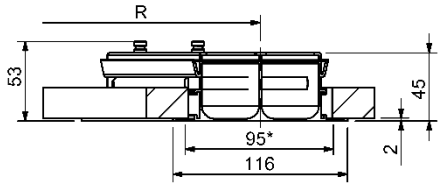

DSCU-3-A (air extrait, à 3 fente)

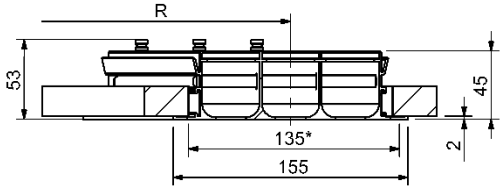

Pour la version à air extrait, une tôle perforée est montée au lieu des ailettes de déflexion.

* EÖB = largeur de l'ouverture de montage

Division en longueurs de coude du diffuseur à fente voir à droite.

Rayon

Le rayon R se réfère toujours au centre du diffuseur à fentes.
R ≥ 2000 (à 1 / 2 / 3 fente(s)).

Ouverture de montage

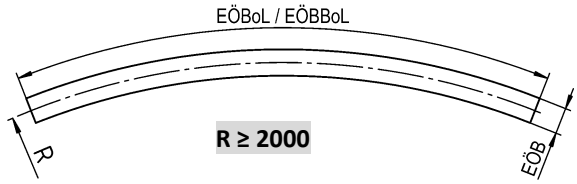

EÖBoL	=	BoL + 10
EÖBBoL	=	BBoL + 10

BoL	=	longueur de coude du diffuseur
BBoL	=	longueur de coude du diffuseur, version en bande
EÖBoL	=	longueur de coude de l'ouverture de montage
EÖBBoL	=	longueur de coude de l'ouverture de montage, version en bande

Division en longueurs de coude du diffuseur à fente

Version individuelle (-N)

- Longueur de coude BoL= 1000 mm (-N-01000)
- Longueur de coude BoL= 1500 mm (-N-01500)
- Longueur de coude (BoL) en mm, au choix (-N-xxxxx) (toujours à 5 chiffres)
  (La version individuelle, longueur de coude BoL = ≥400 mm jusque ≤1500 mm, peut être équipée d'un plénum de raccordement, pièce borgne possible à partir d'une longueur ≥ 200 mm.)

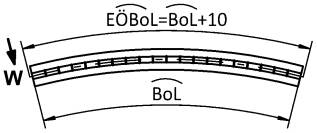

Version en bande (-B)

- Longueur de coude (BBoL) en mm, au choix, en bande (-B-xxxxx)
  (toujours à 5 chiffres).

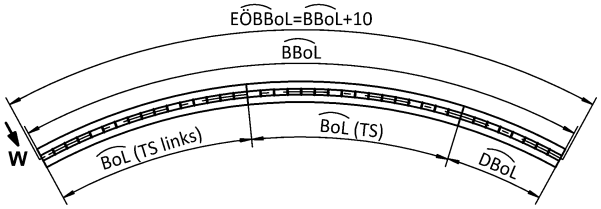

Division en longueurs de coude selon standard SCHAKO :
Dans la version en bande du diffuseur à fentes DSCU, la longueur de coude de la bande BBoL se compose de longueurs (pièces intermédiaires) de **1000 mm ou 1500 mm**. Les coudes de compensation DBoL sont disponibles en longueurs **≥400 mm jusque <1500 mm**. Les coudes de compensation de **≥200 mm jusque <400 mm** sont livrés comme pièce borgne sans plénum de raccordement.

TS	=	pièce intermédiaire
TS gauche	=	pièce intermédiaire à gauche
BoL	=	longueur de coude du diffuseur
DBoL	=	longueur de coude de différence du diffuseur
BBoL	=	longueur de coude du diffuseur, version en bande
EÖBoL	=	longueur de coude de l'ouverture de montage
EÖBBoL	=	longueur de coude de l'ouverture de montage, version en bande

Pour les pièces d'extrémité, détail W, voir page 6.

Une autre répartition de bande est possible après consultation et selon les spécifications du client.

RACCORDEMENT DU DIFFUSEUR À FENTES EN VERSION EN BANDE

Diffuseur à fentes - diffuseur à fentes

Avec goupille de raccordement :
livrées non montées (2x par raccord)

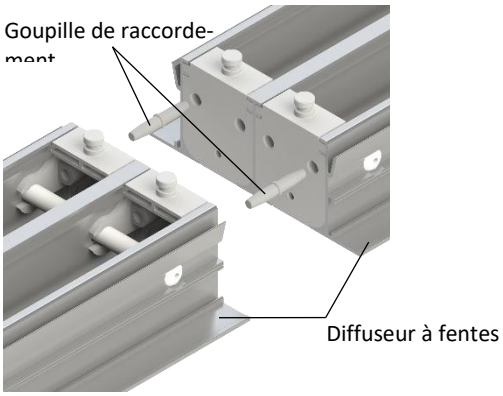

Disposition des goupilles de raccordement

DSCU-1-...

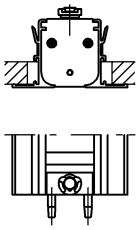

DSCU-2-...

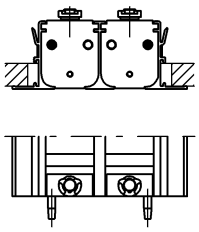

DSCU-3-...

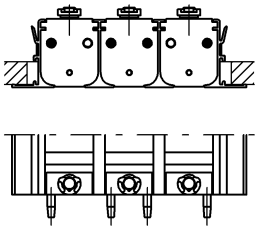

Attention :
Les goupilles de raccordement conviennent uniquement au positionnement et pas à la transmission de force.

DIMENSIONS DES ACCESSOIRES

Pièces d'extrémité (-E0 / -ES / -EB / -EL / -ER)

-- Sans pièce d'extrémité (-E0) (standard).
-- Avec pièces d'extrémité, en aluminium (couleur identique à celle du cadre) :
- Livrées non montées (-ES, paire) (standard).
- Montées des deux côtés en usine (-EB).
- Montée à gauche en usine (-EL).
- Montée à droite en usine (-ER).

Pour donner l'impression qu'il s'agit d'un cadre complet, il est possible de monter des pièces d'extrémité sur la face avant.

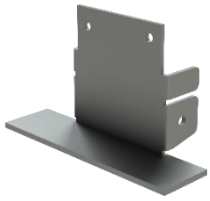

Pour le montage en usine (-EB) des pièces d'extrémité, il faut absolument indiquer si ces dernières sont montées soit des deux côtés, soit à gauche ou à droite.

Pièces d'extrémités des deux côtés

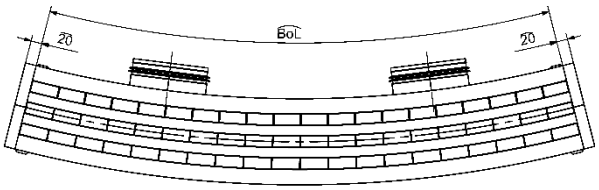

Pièce d'extrémité à gauche

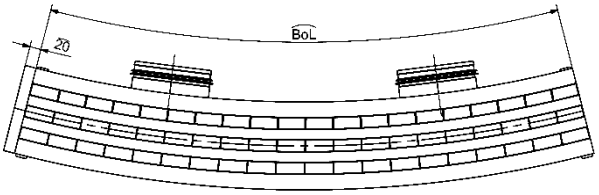

Pièce d'extrémité à droite

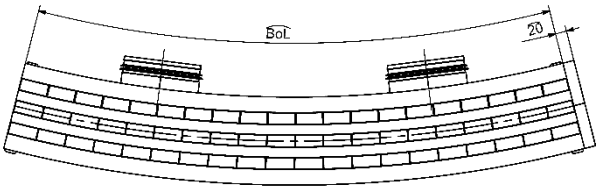

Détail W
Sans pièce d'extrémité (-E0) Avec pièce d'extrémité (-ES/-EB/-EL/-ER)

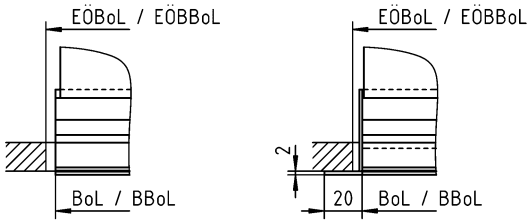

Longueur de coude de l'ouverture de montage :

EÖBoL	=	BoL + 10
EÖBBoL	=	BBoL + 10

BoL	=	longueur de coude du diffuseur
BBoL	=	longueur de coude du diffuseur, version en bande
EÖBoL	=	longueur de coude de l'ouverture de montage
EÖBBoL	=	longueur de coude de l'ouverture de montage, version en bande

Pièce borgne (-BS0 / -BS1)

-- Sans pièce borgne (-BS0) (standard).
-- Avec pièce borgne (-BS1) :
- En tôle d'acier peinte en RAL 9005 (noir).
- Seulement possible sans plénum de raccordement.
- Avec clip de fixation pour le montage sur le diffuseur à fentes.
- Possible à partir d'une longueur de coude BoL ≥ 200 mm.
- Montage seulement possible avec étrier de serrage (-KB).

Avec pièce borgne (-BS1)

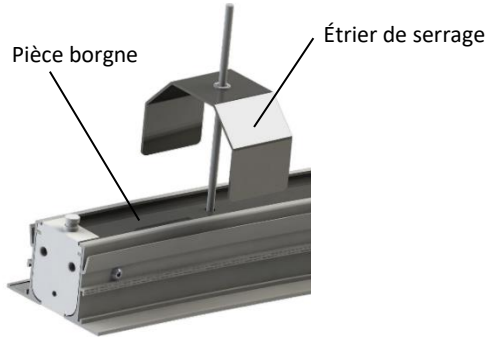

Pour air soufflé :DSCU-1-Z

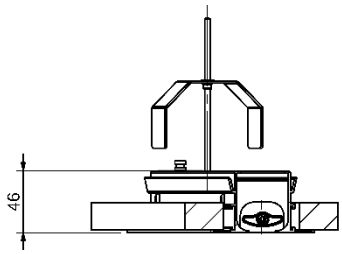

DSCU-2-Z

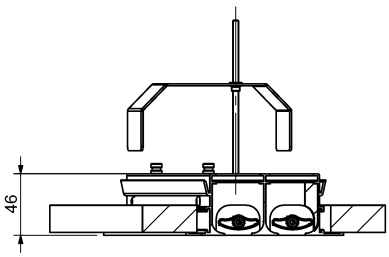

DSCU-3-Z

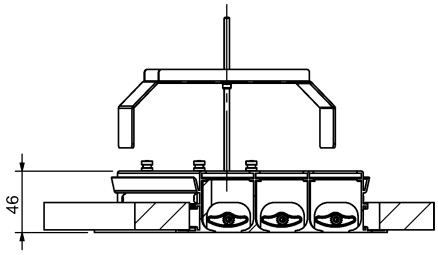

Pour air extrait :DSCU-1-A

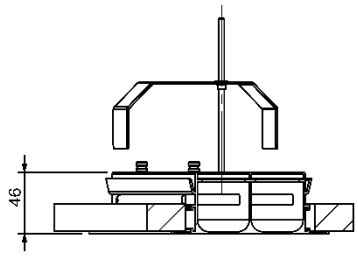

DSCU-2-A

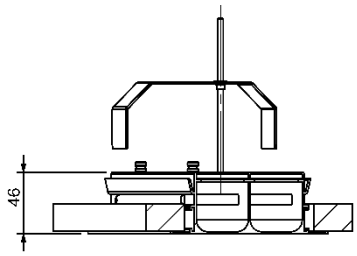

DSCU-3-A

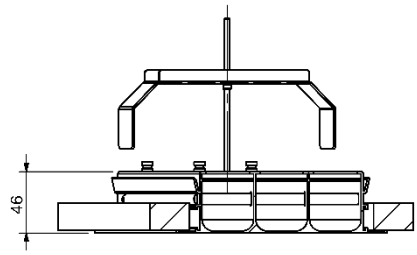

Pour la division en longueurs de coude du diffuseur à fente, voir page 5.

Plénum de raccordement (-ASK-45)

Position de manchon

S1 = Manchon sur la face latérale interne (standard)
S2 = manchon sur la face latérale externe

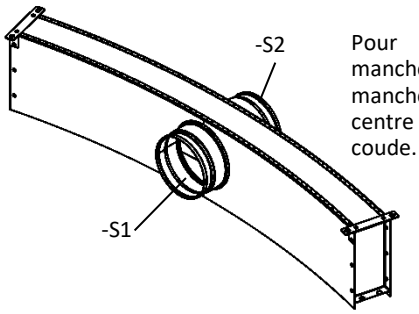

Pour version avec un manchon (standard), le manchon est placé au centre de la longueur de coude.

Pour les dimensions du plénum de raccordement, voir page 8 à 10.

PLÉNUM DE RACCORDEMENT – VERSION INDIVIDUELLE (-N)

Plénum de raccordement (-ASK-45-…-N-…-FV-…-S1-…)

- Avec raccord fixe
- Avec manchon sur la face latérale
- Le diffuseur à fentes est raccordé au plénum de raccordement de manière fixe.

Avec manchon sur la face latérale interne (-S1, standard)

DSCU-1-…-ASK-45-1-…-N-…-FV-…-S1-…

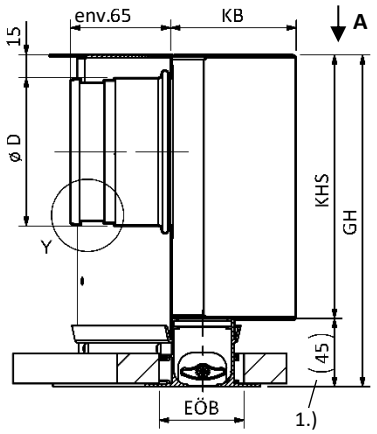

DSCU-2/3-…-ASK-45-2/3-…-N-…-FV-…-S1-…

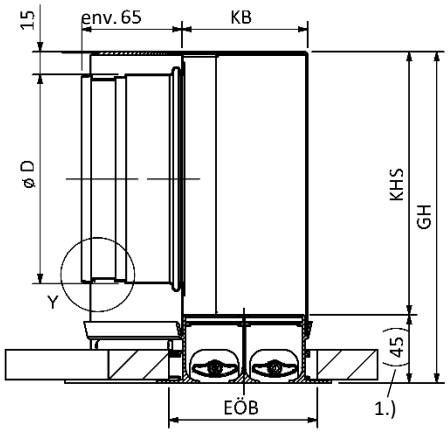

Dimensions disponibles pour plénum de raccordement (ASK-45-…-N-…-FV-…-S1-…)

	KB	GH	KHS	EÖB	øD BoL ≤1000	øD BoL >1000
DSCU-1	83	220	175	56	1 x ø98	1 x ø123
DSCU-2	83	220	175	95	1 x ø138	1 x ø138
DSCU-3	122	220	175	135	1 x ø138	2 x ø138

BoL	KBoL	EÖBoL …-R0	Poids (kg) DSCU-1	DSCU-2	DSCU-3
1000	997	1010	5,71	6,40	7,99
1500	1497	1510	8,27	9,24	11,25

*toutes les dimensions en mm

Division en longueurs de coude du plénum de raccordement (-ASK-45-…-N)

- Longueur de coude BoL= 1000 mm (-N-01000) (longueur de coude du plénum KBoL = 997 mm)
- Longueur de coude BoL= 1500 mm (-N-01500) (longueur de coude du plénum KBoL = 1497 mm)
- Longueur de coude (BoL) en mm, au choix (-N-xxxxx) (toujours à 5 chiffres)
  (Longueur de coude du plénum KBoL = BoL-3, pour version individuelle BoL = ≥400 mm jusque ≤1500 mm, peut être équipé d'un plénum de raccordement)

Position de manchon :

Manchon sur la face latérale interne (-S1)

Vue A / avec 1 manchon sur la face latérale interne (-S1)

DSCU-1/DSCU-2: BoL = ≥400 mm jusque ≤1500 mm
DSCU-3: BoL = ≥400 mm jusque ≤1000 mm

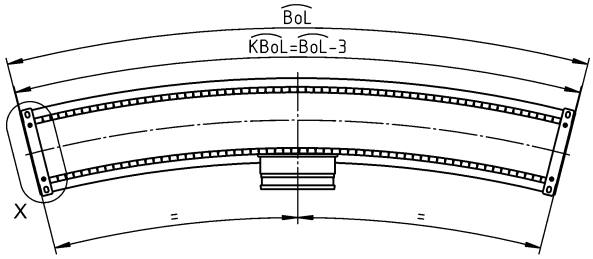

Vue A / avec 2 manchon sur la face latérale interne (-S1)

DSCU-1/DSCU-2: ---
DSCU-3: BoL = ≥1000 mm jusque ≤1500 mm

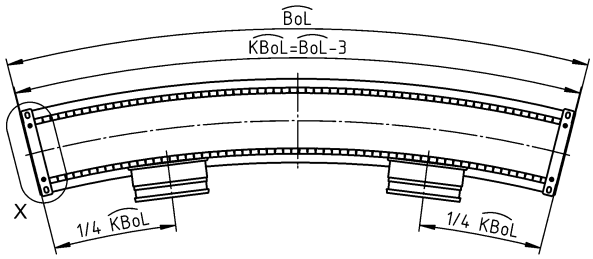

Réduction de la hauteur du plénum (moyennant supplément)

- Pour position de manchon -S1 :
  Hauteur minimale [GH] = diamètre du manchon øD + 82 mm.

Diamètre du manchon :

- Diamètre standard du manchon (-SDS).
- Diamètre du manchon (øD) en mm, au choix (-xxx, toujours à 3 chiffres).

Longueurs intermédiaires et autres diamètres de manchon sur demande !

Ouverture de montage, longueur de coude voir page 5.
Plénum de raccordement en version en bande, voir page 10.
Position de suspension, détail X, voir page 11.
Suspension du plénum de raccordement, voir page 12.
Pour le joint à lèvres en caoutchouc, détail Y, voir page 13.
Possibilités de fixation, voir page 14.

BoL = longueur de coude du diffuseur
KBoL = Longueur de coude du plénum de raccordement
EÖBoL = longueur de coude de l'ouverture de montage
EÖB = Largeur de l'ouverture de montage

Plénum de raccordement (-ASK-45-…-N-…-FV-…-S2-…)

- Avec raccord fixe
- Avec manchon sur la face latérale externe
- Le diffuseur à fentes est raccordé au plénum de raccordement de manière fixe.

Avec manchon sur la face latérale interne (-S2, standard)

DSCU-1-…-ASK-45-1-…-N-…-FV-…-S2-…

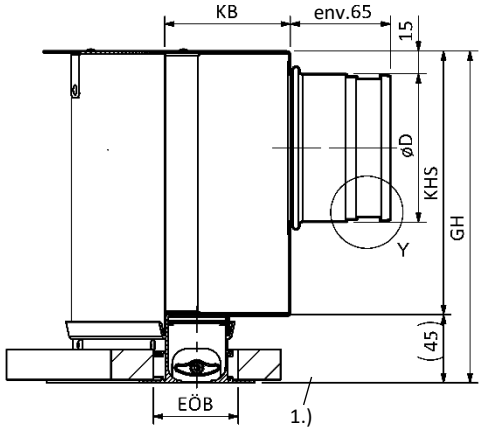

DSCU-2/3-…-ASK-45-2/3-…-N-…-FV-…-S2-…

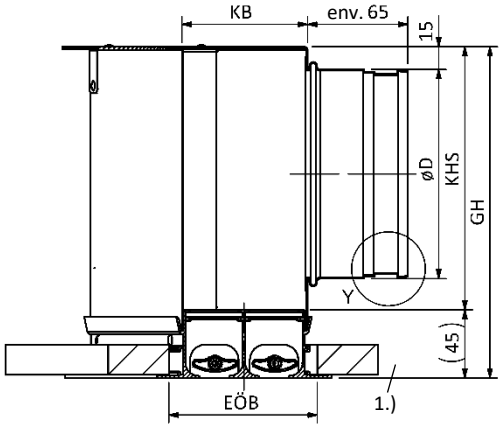

Dimensions disponibles pour plénum de raccordement (ASK-45-…-N-…-FV-…-S2-…)

	KB	GH	KHS	EÖB	øD	
					BoL	
					≤1000	>1000
DSCU-1	83	220	175	56	1 x ø98	1 x ø123
DSCU-2	83	220	175	95	1 x ø138	1 x ø138
DSCU-3	122	220	175	135	1 x ø138	2 x ø138

BoL	KBoL	EÖBoL	Poids (kg)		
		…-R0	DSCU-1	DSCU-2	DSCU-3
1000	997	1010	5,71	6,40	7,99
1500	1497	1510	8,27	9,24	11,25

*toutes les dimensions en mm

Division en longueurs de coude du plénum de raccordement (-ASK-45-…-N)

- Longueur de coude BoL= 1000 mm (-N-01000) (longueur de coude du plénum KBoL = 997 mm)
- Longueur de coude BoL= 1500 mm (-N-01500) (longueur de coude du plénum KBoL = 1497 mm)
- Longueur de coude (BoL) en mm, au choix (-N-xxxxx) (toujours à 5 chiffres)
  (Longueur de coude du plénum KBoL = BoL-3, pour version individuelle BoL = ≥400 mm jusque ≤1500 mm, peut être équipé d'un plénum de raccordement)

Position de manchon :

Manchon sur la face latérale externe (-S2)

Vue A / avec 1 manchon sur la face latérale interne (-S2)

DSCU-1/DSCU-2: BoL = ≥400 mm jusque ≤1500 mm
DSCU-3: BoL = ≥400 mm jusque ≤1000 mm

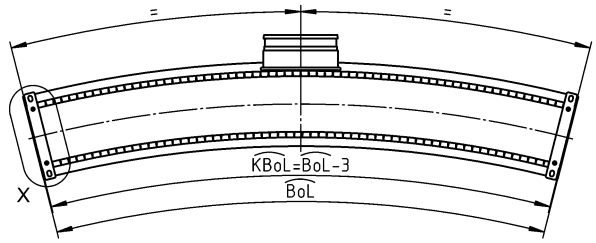

Vue A / avec 2 manchon sur la face latérale interne (-S2)

DSCU-1/DSCU-2: ---
DSCU-3: BoL = ≥1000 mm jusque ≤1500 mm

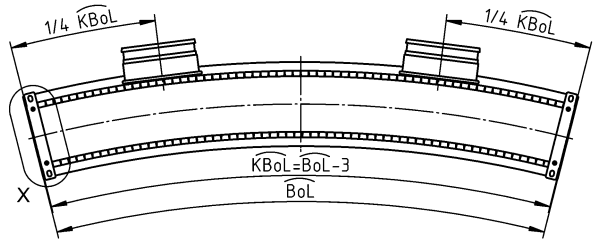

Réduction de la hauteur du plénum (moyennant supplément)

- Pour position de manchon -S1 :
  Hauteur minimale [GH] = diamètre du manchon øD + 82 mm.

Diamètre du manchon :

- Diamètre standard du manchon (-SDS).
- Diamètre du manchon (øD) en mm, au choix (-xxx, toujours à 3 chiffres).

Longueurs intermédiaires et autres diamètres de manchon sur demande !

Ouverture de montage, longueur de coude voir page 5.
Plénum de raccordement en version en bande, voir page 10.
Position de suspension, détail X, voir page 11.
Suspension du plénum de raccordement, voir page 12.
Pour le joint à lèvres en caoutchouc, détail Y, voir page 13.
Possibilités de fixation, voir page 14.

BoL = longueur de coude du diffuseur
KBoL = Longueur de coude du plénum de raccordement
EÖBoL = longueur de coude de l'ouverture de montage
EÖB = Largeur de l'ouverture de montage

PLÉNUM DE RACCORDEMENT – VERSION EN BANDE (-B)

Plénum de raccordement (-ASK-45-…-B-…-FV/VM-…)

Avec raccord fixe (-FV, standard).

Division en longueurs du plénum de raccordement (-ASK-45-…-B)

- Longueur (L) en mm, au choix (-B-xxxxx) (toujours à 5 chiffres).

DSCU-…-ASK-45-…-B-…-FV-…-S1-…
(avec manchon sur la face latérale interne)

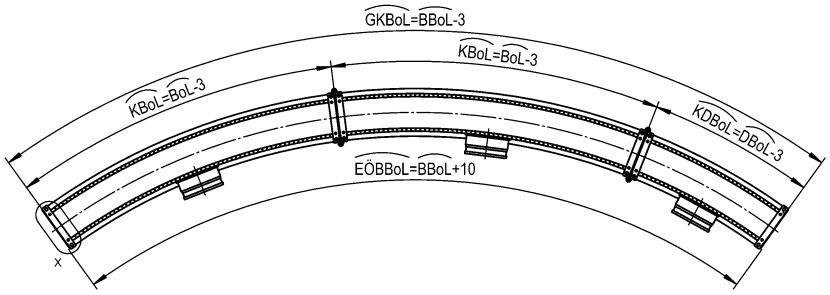

DSCU-…-ASK-24-…-B-…-FV-…-S2-…
(avec manchon sur la face latérale externe)

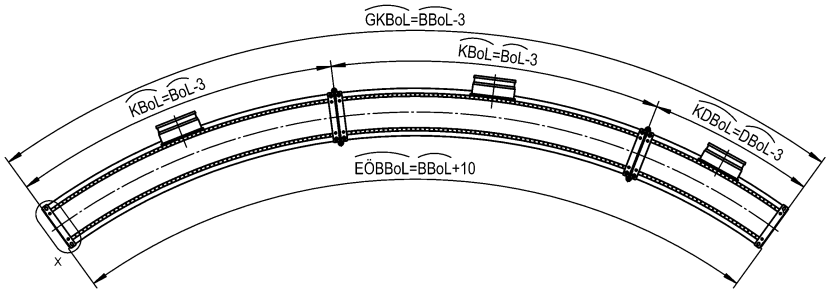

Division en longueurs de coude selon standard SCHAKO

BL >1500 à <2000 :
Dans la version en bande (BL > 1500 mm à <2000 mm), la longueur de coude totale GKBoL est divisée de manière personnalisée (division sur demande).

BL ≥2000:
Dans la version en bande BBoL **≥** 2000 mm, la longueur de coude totale GKBoL est composée de longueurs de coude standard de 1000 mm ou **1500 mm**.

Un plénum de raccordement peut être monté ultérieurement sur les pièces de compensation DBoL avec une longueur < 1500 mm jusque ≥ 400 mm.

Un plénum de raccordement (KBoL/KDBoL) d'une longueur <400 mm est impossible.

Les pièces de compensation de <400 mm à ≥200 mm sont livrées comme pièces borgnes, sans plénum de raccordement. Une autre répartition de bande est possible après consultation et selon les spécifications du client.

(Longueur de coude totale du plénum de raccordement GKBoL = BL-3)

Longueur de l'ouverture de montage :
EÖBBoL = BBoL + 10

BoL = longueur de coude du diffuseur
DBoL = longueur de coude de différence du diffuseur
BBoL = longueur de coude du diffuseur, version en bande
GKBoL = longueur de coude totale du plénum (GKBoL = BBoL - 3)
KBoL = Longueur de coude du plénum de raccordement j (KBoL = BoL - 3)
KDBoL = Longueur de coude de compensation du plénum de raccordement (KDBoL = DBoL - 3)
EÖBBoL = longueur de coude de l'ouverture de montage, version en bande

Dimensions DSCU en bande, voir page 5.
Pour les pièces d'extrémité, détail, voir page 6.
Pour les dimensions disponibles du plénum de raccordement, voir pages 8 à 10.
Joint, raccord fixe, voir page 11.
Position des trous de suspension, détail X, voir page 11.
Suspension du plénum de raccordement, voir page 12.

Joint, raccord fixe (-FV)

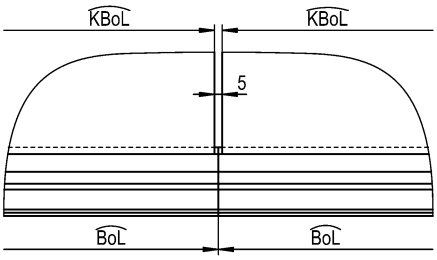

Position des trous de suspension

VERSION INDIVIDUELLE

Détail X

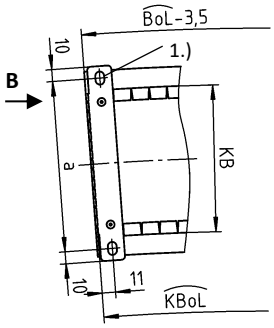

VERSION EN BANDE

Détail X

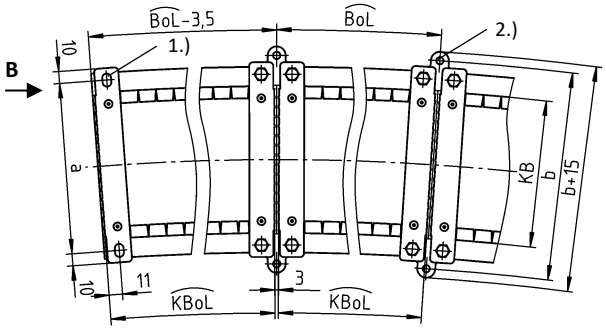

Tôle de liaison

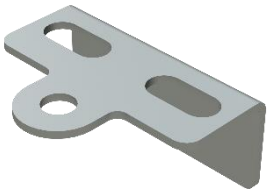

1.) Trou oblong Ø 6,5x10
2.) Tôle de liaison avec trous de suspension ø6,1

Dimensions disponibles

Raccord sur la face latérale (-S1/-S2)

	Montage du plénum -FV		
	KB	**a**	**b**
DSCU-1	83	103	135
DSCU-2	83	103	135
DSCU-3	122	142	174

Suspension du plénum de raccordement

VERSION INDIVIDUELLE / VERSION EN BANDE

Vue B
avec trou oblong ø6,5x10 (-E0, standard) :

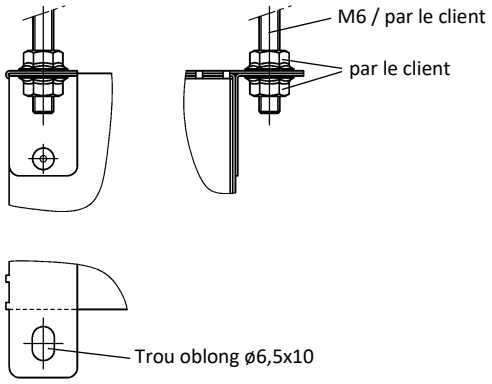

Avec écrou à river M4 (-EM, moyennant supplément) :
Afin de pouvoir faciliter le montage au plafond, les plénums de raccordement peuvent être munis d'écrous à river M4 (moyennant supplément).

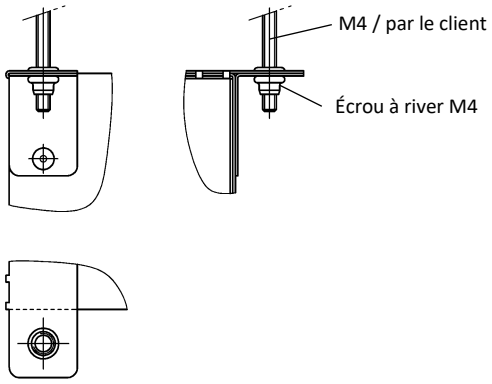

VERSION EN BANDE

Vue B
Avec trou de suspension ø6,1 (-E0, standard) :

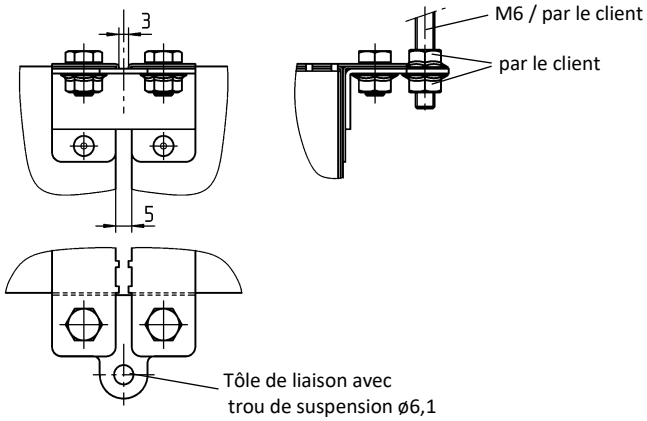

Avec écrou à river M4 (-EM, moyennant supplément) :
Afin de pouvoir faciliter le montage au plafond, les tôles de raccordement peuvent être munis d'écrous à river M4 (moyennant supplément).

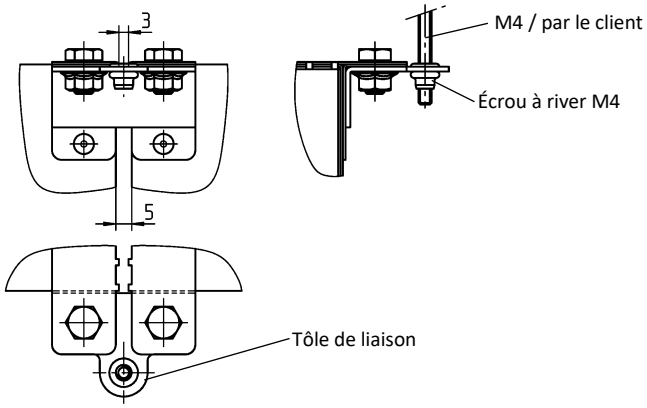

Clapet d'étranglement (-DK0 / -DK1), pour ASK-45

-- Sans clapet d'étranglement (-DK0) (standard)
-- Avec clapet d'étranglement (-DK1) (standard pour position de manchon -S1)

-DK1, raccord sur la face latérale interne (-S1, standard)

DSCU-1-…-ASK-45-1-…-DK1-…-S1-…

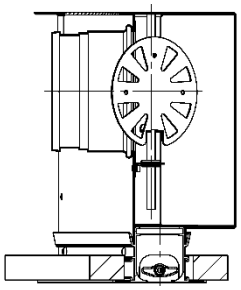

DSCU-2-…-ASK-45-2-…-DK1-…-S1-… /
DSCU-3-…-ASK-45-3-…-DK1-…-S1-…

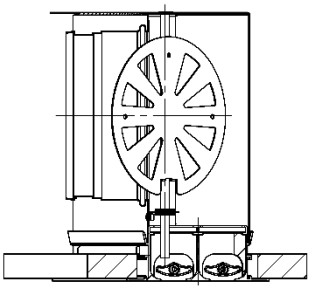

-DK1, raccord sur la face latérale externe (-S2)

DSCU-1-…-ASK-45-1-…-DK1-…-S2-…
(seulement pour le modèle à 1 fente)

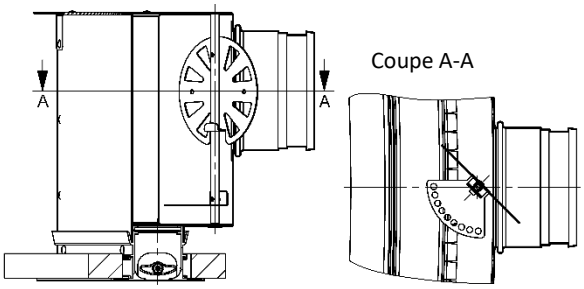

DSCU-2-…-ASK-45-2-…-DK1-…-S2-… /
DSCU-3-…-ASK-45-3-…-DK1-…-S2-…

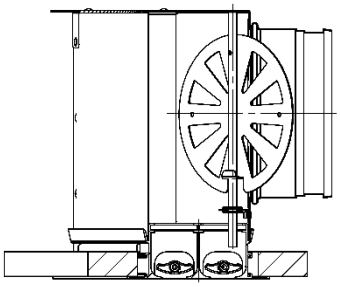

Joint à lèvres en caoutchouc (-GD0 / -GD1), pour ASK-45

-- Sans joint à lèvres en caoutchouc (-GD0) (standard)
-- Avec joint à lèvres en caoutchouc (-GD1), en caoutchouc spécial

Détail Y

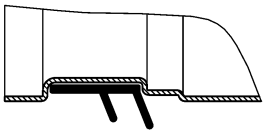

Isolation (-I0 / -Ia), pour ASK-45

-- sans isolation (-I0) (standard)
-- avec isolation extérieure (-Ia)

Avec isolation extérieure (-Ia)

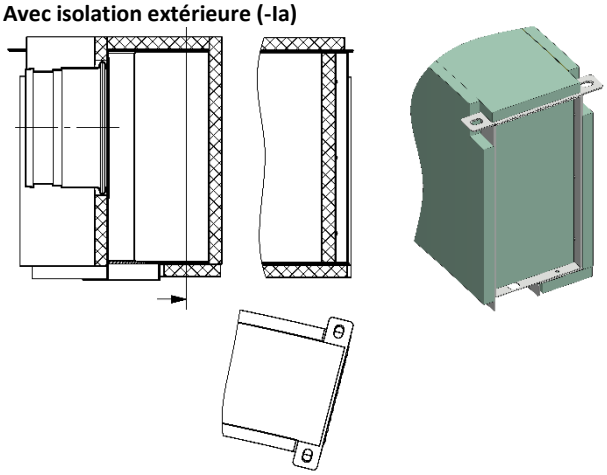

POSSIBILITÉS DE FIXATION

Avec plénum de raccordement

Raccordement fixe avec plénum (-FV)
Standard pour les versions DSCU-R0.
Le diffuseur à fentes est raccordé au plénum de raccordement de manière fixe.
(voir pages 8+9)

DSCU-...-FV-...

Sans plénum de raccordement

Montage avec étrier de serrage (-KB)
Les vis et les étriers de serrage sont livrés non montés (2 pièces).
Seulement possible sans plénum de raccordement.
Le diffuseur à fentes est fixé sur l'étrier de serrage à l'aide de vis cachées (comprises dans la livraison).
Pour le montage, un accès au diffuseur par l'arrière n'est pas nécessaire !
(voir à droite "Vue d'ensemble des options de montage")

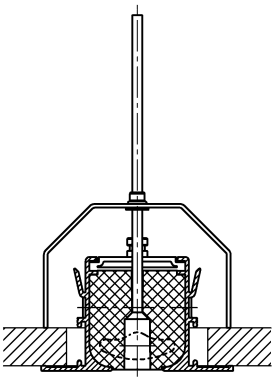

VUE D'ENSEMBLE DES OPTIONS DE MONTAGE

MONTAGE AVEC ÉTRIER DE SERRAGE (-KB)

DSCU-...-KB-...

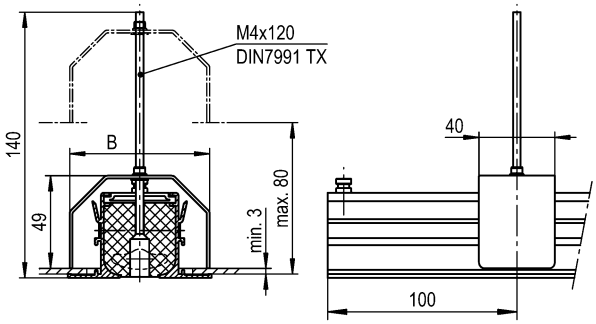

	B
DSCU-1	74
DSCU-2	114
DSCU-3	154

En position de montage :

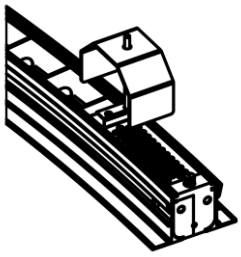

En position de serrage :

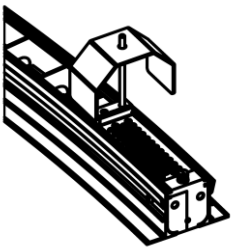

Instructions de montage étrier de serrage
Insérer la vis dans le logement en plastique VM du diffuseur à fentes et la visser sur l'étrier de serrage.
Placer les étriers de serrage en position longitudinale et les insérer avec le diffuseur à fentes dans le plafond.
Ensuite, pivoter l'étrier de serrage d'environ 90° en tournant la vis et l'abaisser vers le profilé du diffuseur à fentes. Serrer la vis jusqu'à ce que le diffuseur à fentes soit fixé sur le plafond.

Attention : Le couple max. de la vis de fixation est de 0,5 Nm.

CARACTÉRISTIQUES TECHNIQUES

Voir documentation technique relative au diffuseur à fentes SCHAKO DSC.

LÉGENDE

R	=	rayon
KHS	=	hauteur du plénum
GH	=	hauteur totale
KB	=	largeur du plénum
EÖB	=	Largeur de l'ouverture de montage
TS	=	pièce intermédiaire
BoL	=	longueur de coude du diffuseur
DBoL	=	longueur de coude de différence du diffuseur
BBoL	=	longueur de coude du diffuseur, version en bande
EÖBoL	=	longueur de coude de l'ouverture de montage
EÖBBoL	=	longueur de coude de l'ouverture de montage, version en bande
KBoL	=	Longueur de coude du plénum de raccordement (KBoL = BoL - 3)
KDBoL	=	Longueur de coude de compensation du plénum de raccordement (KDBoL = DBoL - 3)
GKBoL	=	longueur de coude totale du plénum (GKBoL = BBoL - 3)

RÉFÉRENCE DE COMMANDE POUR DIFFUSEUR À FENTES

01	02	03	04	05	06	07
Type	Version	Guidage d'air	Profilé de cadre	Surface du cadre	Couleur des ailettes	Position des ailettes pour jet d'air
Exemple						
DSCU	-1	-Z	-R0	-9010	-L9005	-B

08	09	10	11	12	13
Version individuelle / en bande	Longueur de coude	Rayon	Montage	Pièce d'extrémité	Pièce borgne
Exemple					
-N	-01000	-02000	-FV	-ES	-BS0

Modèle
DSCU-1-Z-R0-9010-L9005-B-N-01000-02000-FV-ES-BS0

Diffuseur à fentes DSCU | À 1 fente | Air soufflé | Profilé de cadre STANDARD | Aluminium peint en couleur RAL 9010 (blanc) | Ailette en matière plastique de couleur similaire à RAL 9005 (noir) | Ailettes pour soufflage horizontal des deux côtés | Version individuelle | Longueur de coude 1000 mm | Rayon 2000 mm | Raccordement fixe au plénum de raccordement | Avec pièce d'extrémité | Sans pièce borgne

INDICATIONS POUR LA COMMANDE

01 - Type
DSCU = diffuseur à fentes DSCU

02 - Version
1 = À 1 fente
2 = À 2 fentes
3 = À 3 fentes

03 - Guidage d'air
Z = Air soufflé (avec ailettes)
A = Air extrait (sans ailettes)

04 - Profilé de cadre
R0 = Profilé de cadre STANDARD

05 - Surface du cadre
ELOX = Aluminium anodisé couleur naturelle (standard)
9006 = Aluminium peint en couleur RAL 9006 (aluminium blanc)
9010 = Aluminium peint en couleur RAL 9010 (blanc)
xxxx = Aluminium peint dans une couleur RAL au choix (moyennant supplément, toujours à 4 chiffres)

06 - Couleur des ailettes
L0000 = sans ailettes (seulement possible pour air extrait).
L9005 = ailettes en matière plastique (PVC rigide), couleur similaire à RAL 9005 (noir) (standard).
L9006 = ailettes en matière plastique (PVC rigide), couleur similaire à RAL 9006 (aluminium blanc).
L9010 = ailettes en matière plastique (PVC rigide), couleur similaire à RAL 9010 (blanc).
Lxxxx = Ailettes en matière plastique (PVC rigide), peintes dans une couleur RAL au choix (toujours à 5 chiffres).

07 - Position des ailettes pour jet d'air
0 = sans ailettes, avec tôle perforée pour air extrait.
V = ailettes pour soufflage vertical.
L = ailettes pour soufflage horizontal d'un côté vers l'intérieur.
R = ailettes pour soufflage horizontal d'un côté vers l'extérieur.
B = ailettes pour soufflage horizontal des deux côtés (standard)

08 - Version individuelle / en bande
N = version individuelle (longueur de coude max. 1500 mm).
B = version en bande (division en longueurs de coude selon standard SCHAKO pour version en bande).

09 - Longueur de coude
01000 = longueur de coude standard BoL = 1000 mm.
01500 = longueur de coude standard BoL = 1500 mm.
xxxxx = longueur de coude (BoL/BBoL) en mm, au choix (toujours à 5 chiffres, longueur de coude min 400 mm / max. 1500 mm).

10 - Rayon
xxxxx = indiquer un rayon ≥ 2000 mm (par exemple 02000, toujours à 5 chiffres).

11 - Montage
FV = raccordement fixe au plénum de raccordement (seulement possible avec plénum de raccordement) (standard).
KB = étrier de serrage (impossible en combinaison avec plénum de raccordement), vis et étriers de serrage livrés non montés (paire).

12 - Pièce d'extrémité
E0 = sans pièce d'extrémité (standard).
ES = avec pièces d'extrémité (paire, livrées non montées).
EB = avec pièces d'extrémité des deux côtés, montées en usine.
EL = avec pièce d'extrémité à gauche, montée en usine.
ER = avec pièce d'extrémité à droite, montée en usine.

13 - Pièce borgne
BS0 = sans pièce borgne (standard).
BS1 = avec pièce borgne en tôle d'acier peinte en RAL 9005 (noir).
Pièce borgne seulement possible sans plénum de raccordement. Possible à partir d'une longueur de coude BoL ≥ 200 mm. Montage seulement possible avec étrier de serrage (-KB).

RÉFÉRENCE DE COMMANDE PLÉNUM DE RACCORDEMENT

01	02	03	04	05	06	07	08
Type	Diffuseur	Version	Version individuelle/ en bande	Longueur de coude	Rayon	Montage du plénum	Matériau
Exemple							
ASK	-45	-1	-N	-01000	-02000	-FV	-SV

09	10	11	12	13	14	15
Clapet d'étranglement	Joint à lèvres en caoutchouc	Isolation	Hauteur du plénum	Position de manchon	Diamètre du manchon	Suspension
-DK1	-GD1	-I0	-KHS	-S1	-SDS	-E0

Modèle
ASK-45-1-N-01000-02000-FV-SV-DK1-GD1-I0-KHS-S1-SDS-E0

Plénum de raccordement | Pour diffuseur à fentes DSCU | À 1 fente | Version individuelle | Longueur d'arc 1000 mm | Rayon 2000 mm | Raccordement fixe | Tôle d'acier galvanisée | Avec clapet d'étranglement | Avec joint à lèvres en caoutchouc | Sans isolation | Hauteur standard du plénum | Position de manchon sur la face latérale interne | Diamètre standard du manchon | Sans écrou à river

INDICATIONS POUR LA COMMANDE

01 - Type
ASK = Plénum de raccordement

02 - Diffuseur
45 = Pour diffuseur à fentes DSCU

03 - Version
1 = À 1 fente
2 = À 2 fentes
3 = À 3 fentes

04 - Version individuelle / en bande
N = version individuelle (longueur de coude du plénum max. 1500 mm)
B = version en bande (division en longueurs de coude selon standard SCHAKO pour version en bande)

05 - Longueur de coude
01000 = longueur de coude BoL = 1000 mm.
01500 = longueur de coude BoL = 1500 mm.
xxxxx = longueur de coude (BoL/BBoL) en mm, au choix (toujours à 5 chiffres)
(longueur de coude du plénum de raccordement KBoL = BoL - 3 / longueur de coude totale du plénum de raccordement GKBoL = BBoL - 3, pour version individuelle longueur de coude min. 400 mm / max. 1500 mm).

06 - Rayon
xxxxx = indiquer un rayon ≥ 2000 mm (par exemple 02000, toujours à 5 chiffres)

07 - Montage du plénum
FV = raccordement fixe (standard)

08 - Matériau
SV = Tôle d'acier galvanisée (standard)

09 - Clapet d'étranglement
DK0 = Sans clapet d'étranglement (standard)
DK1 = Avec clapet d'étranglement

10 - Joint à lèvres en caoutchouc
GD0 = Sans joint à lèvres en caoutchouc (standard)
GD1 = avec joint à lèvres en caoutchouc

11 - Isolation
I0 = sans isolation (standard)
Ia = avec isolation extérieure

12 - Hauteur du plénum
KHS = Hauteur standard du plénum
xxx = hauteur du plénum en mm, au choix (toujours à 3 chiffres) (hauteur minimale [GH] avec position de manchon S1 + S2 = diamètre du manchon øD + 82 mm)

13 - Position de manchon
S1 = Manchon sur la face latérale interne (standard).
S2 = Manchon sur la face latérale externe.

14 - Diamètre du manchon
SDS = Diamètre standard du manchon.
xxx = Diamètre du manchon (øD) en mm, au choix (toujours à 3 chiffres)

15 - Suspension
E0 = Sans écrou à river (standard)
EM = Avec écrou à river

TEXTE D'APPEL D'OFFRE

Diffuseur à fentes courbé à haute induction, section libre de passage, résistance et puissance acoustique restant identiques dans toutes les positions des ailettes.

Version à **air soufflé** avec des ailettes de déflexion orientables au profil aérodynamique en matière plastique (PVC rigide) :
- Couleur similaire à RAL 9005 (noir, standard) (**-L9005**).
- Couleur similaire à RAL 9006 (aluminium blanc) (**-L9006**).
- Couleur similaire à RAL 9010 (blanc) (**-L9010**).
- peint en une couleur RAL, au choix (**-Lxxxx**, toujours à 5 chiffres).

Modèle : SCHAKO type **DSCU-…-Z-…**

Version à **air extrait** sans ailette de déflexion (**-00000**), avec tôle d'acier perforée peinte en RAL 9005 (noir), comme plaque de recouvrement.
Modèle : SCHAKO type **DSCU-…-A-…**

Version (nombre de fentes) **:**
- À 1 fente **(-1)**
- À 2 fentes **(-2)**
- À 3 fentes **(-3)**

Profilé de cadre :
- Profilé de cadre STANDARD (**-R0**)

Surface du cadre :
- Aluminium anodisé couleur naturelle (standard, **-ELOX**)
- Aluminium peint :
  - en couleur RAL 9006 (aluminium blanc) (**-9006**).
  - En couleur RAL 9010 (blanc) **(-9010).**
  - Dans une autre couleur RAL au choix (**-xxxx**) (toujours à 4 chiffres).

Position des ailettes pour jet d'air :
- sans ailettes, avec tôle perforée pour air extrait (**-0**)
- Soufflage vertical (**-V**)
- Soufflage horizontal d'un côté vers la gauche (**-L**)
- Soufflage horizontal d'un côté vers la droite (**-R**)
- Soufflage horizontal des deux côtés (**-B**) (standard)

Longueur d'arc / version :
<u>Version individuelle (**-N**)</u>
- Longueur de coude BoL= 1000 mm (-N-01000)
- Longueur de coude BoL= 1500 mm (-N-01500)
- Longueur de coude (BoL) en mm, au choix (**-N-xxxxx**, toujours à 5 chiffres) (pour la version individuelle BoL = ≥400 mm jusque ≤1500 mm, peut être équipée d'un plénum de raccordement.)

<u>Version en bande (-B)</u>
- Longueur de coude (BBoL) en mm, en bande (**-B-xxxxx**) (Division en longueurs de coude standard SCHAKO, avec goupilles de raccordement, livrées non montées (2x par raccord).

Rayon :
- Rayon ≥2000 mm (-xxxxx, toujours à 5 chiffres)

Montage :
- Raccordement fixe avec plénum (**-FV**)
  - Seulement possible avec plénum de raccordement (-ASK-45).
  - Le diffuseur à fentes est raccordé au plénum de raccordement de manière fixe.
- Montage avec étrier de serrage (**-KB**)
  - Seulement possible sans plénum de raccordement.
  - Les vis et l'étrier de serrage sont livrés non montés.
  - Le diffuseur à fentes est fixé sur l'étrier de serrage à l'aide de vis cachées (comprises dans la livraison).
  - Pour le montage, un accès au diffuseur par l'arrière n'est pas nécessaire !

Accessoires :
- Pièces d'extrémité (-E0 / -ES / -EB / -EL / -ER)
  - Sans pièce d'extrémité (-E0) (standard).
  - Avec pièces d'extrémité, en aluminium (couleur identique à celle du cadre) :
    - Livrées non montées (-ES, paire) (standard).
    - Montées des deux côtés en usine (-EB).
    - Montée à gauche en usine (-EL).
    - Montée à droite en usine (-ER).
- Pièce borgne (-BS0 / -BS1)
  - Sans pièce borgne (-BS0) (standard).
  - Avec pièce borgne (-BS1) :
    - En tôle d'acier peinte en RAL 9005 (noir).
    - Seulement possible sans plénum de raccordement.
    - Avec clips de fixation pour le montage sur le diffuseur à fentes.
    - Possible à partir d'une longueur de coude BoL ≥ 200 mm.
    - Montage seulement possible avec étrier de serrage (-KB).
- Plénum de raccordement (-ASK-45), avec pattes de fixation.
  - Version (nombre de fentes) :
    - À 1 fente (-1)
    - À 2 fentes (-2)
    - À 3 fentes (-3)
  - Version individuelle / en bande :
    - Version individuelle (-N, longueur de coude du plénum KBoL max. 1500 mm).
    - Version en bande (-B, division en longueurs de coude selon standard SCHAKO pour version en bande).
  - Longueur de coude :
    - Longueur de coude BoL = 1000 mm (-01000) (KBoL = 997 mm)
    - Longueur de coude BoL = 1500 mm (-01500) (KBoL = 1497 mm)
    - Longueur de coude (BoL / KBoL) en mm, au choix (-xxxxx, toujours à 5 chiffres)
      (Longueur de coude du plénum KBoL = BoL-3 / longueur de coude totale du plénum GKBoL = BBoL-3, pour version individuelle longueur de coude BoL = ≥400 mm jusque ≤1500 mm, peut être équipée d'un plénum de raccordement).
  - Rayon :
    - Indiquer un rayon ≥ 2000 mm (-xxxxx, toujours à 5 chiffres)
  - Montage du plénum :
    - Raccordement fixe (-FV) (standard).
  -- Matériau :
    - Tôle d'acier galvanisée (-SV) (standard).

- Clapet d'étranglement :
  - Sans clapet d'étranglement (-DK0) (standard)
  - Avec clapet d'étranglement (-DK1), en tôle d'acier galvanisée, ajustable, pour une régulation facile du débit d'air dans le boîtier du plénum de raccordement.
- Joint à lèvres en caoutchouc :
  - Sans joint à lèvres en caoutchouc (-GD0) (standard)
  - Avec joint à lèvres en caoutchouc (-GD1), en caoutchouc spécial, sur le manchon de raccordement.
- Isolation :
  - Sans isolation (-I0) (standard)
  - Avec isolation à l'extérieur (-Ia), isolation thermique à l'extérieur du plénum de raccordement.
- Hauteur du plénum :
  - Hauteur standard du plénum (-KHS)
  - Hauteur du plénum en mm, au choix (-xxx, toujours à 3 chiffres) (hauteur minimale [GH] avec position de manchon S1+S2 = diamètre du manchon + 82 mm).
- Position de manchon :
  - Manchon sur la face latérale interne (-S1) (standard)
  - Manchon sur la face latérale externe (-S2)
- Diamètre du manchon :
  - Diamètre standard du manchon (-SDS)
  - Diamètre du manchon (øD) en mm, au choix (-xxx, toujours à 3 chiffres).
- Suspension :
  - Sans écrou à river (-E0) (standard)
  - Avec écrou à river (-EM), en laiton.