Documentation technique

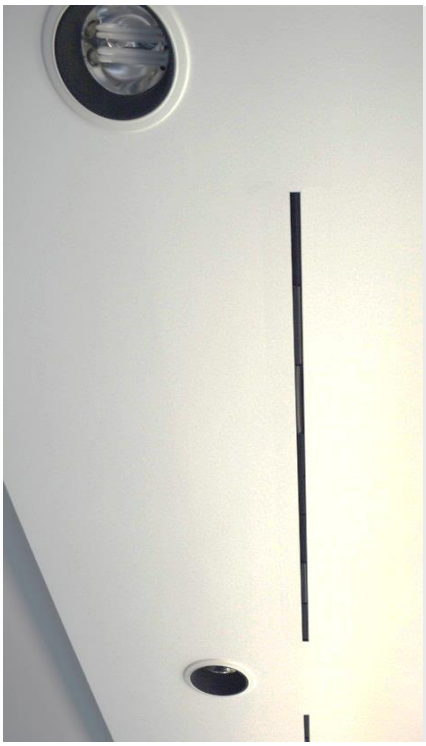

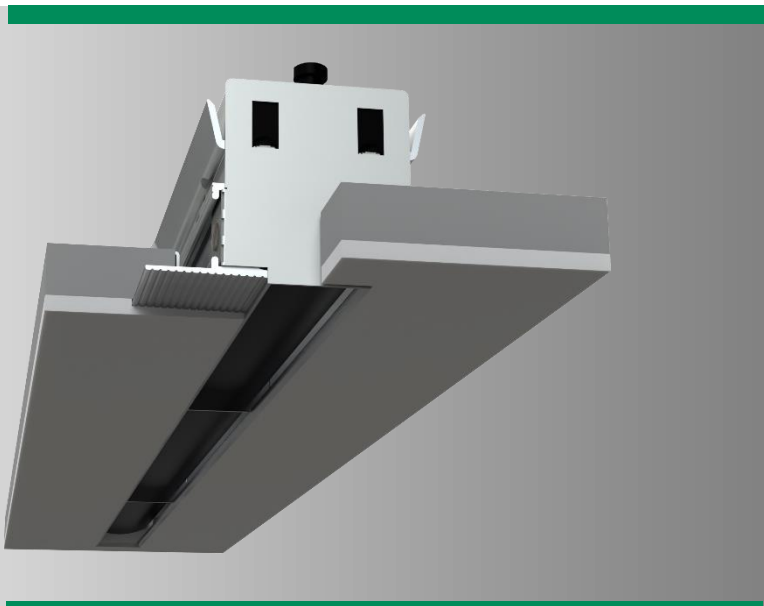

DSCPL

Diffuseur à fentes pour plafonds en placoplâtre

Sommaire

Vue d'ensemble des variantes de produit 2
Fonctionnement et utilisation 2
Versions 2
Montage 2
Sélection rapide 3
Position des ailettes pour jet d'air 3
Design 3
Accessoires 4
Dimensions 5
Dimensions des accessoires 7
Possibilités de fixation 13
Détail de montage 13
Notice de montage 14
Notice de montage 14
Caractéristiques techniques 14
Légende 14
Référence de commande pour diffuseur à fentes 15
Référence de commande plénum de raccordement 16
Référence de commande cornière d'angle 17
Texte d'appel d'offre 18

SCHAKO KG
Steigstraße 25-27
D-78600 Kolbingen

Téléphone +49 (0) 7463-980-0
Fax +49 (0) 7463-980-200
schako.com | info@schako.de

VUE D'ENSEMBLE DES VARIANTES DE PRODUIT

DSCPL-…-Z-… (air soufflé)

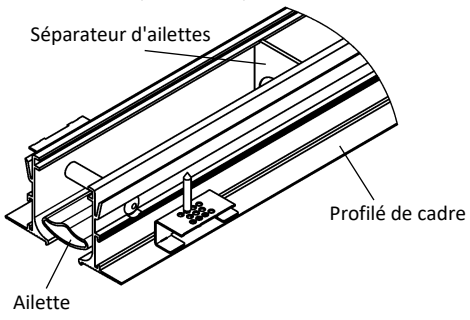

DSCPL-…-A-… (air soufflé)

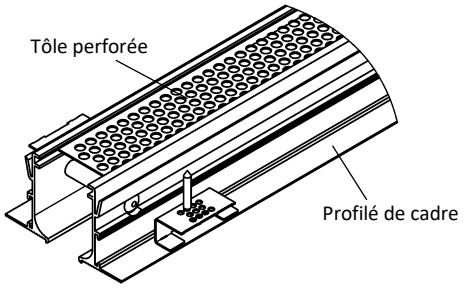

FONCTIONNEMENT ET UTILISATION

Le diffuseur à fentes de type DSCPL convient à l'utilisation dans les pièces d'une hauteur comprise entre 2,6 m et 4 m, pour montage direct dans les plafonds en Placoplâtre ou plafonds coffrés (plafonds de pression). La forme spécifique du cadre facilite l'installation du diffuseur dans le plafond en placoplatre.

Les profilés de cadre sont munis de trous permettant le raccordement au plafond en placoplâtre au moyen d'une fixation à vis. Des équerres de fixation sont livrées en vrac pour faciliter le montage. Les ailettes de déflexion d'air réglables par le bas permettent de varier la direction de soufflage. Pour un fonctionnement en refroidissement, le soufflage du jet d'air peut être d'un ou des deux côtés. Cela permet d'augmenter l'induction et de réduire de manière efficace la vitesse et la différence de température du jet d'air soufflé.

Grâce au palier centré des ailettes, la section libre de passage reste inchangée. C'est pourquoi, la perte de charge et la puissance acoustique ne sont pas modifiées lors du réglage des ailettes. Une modification ultérieure de l'orientation du jet d'air est possible à tout moment sur le chantier.

Si une position des ailettes est définie lors de la commande, celle-ci sera ajustée à l'usine. La grande section libre de passage d'air garantit un débit d'air accru par rapport à d'autres diffuseurs à fentes. Le jet d'air stable et la bonne induction permettent l'utilisation du diffuseur à fentes DSCPL en refroidissement jusqu'à une différence de température $\Delta T_0 \leq -8$ K.

Le diffuseur à fentes garantit une répartition régulière de l'air sur toute la longueur au moyen d'une pression générée par les ailettes.

Le diffuseur à fentes peut être fabriqué en version à 1 ou 2 fente(s) et est disponible soit comme pièce individuelle soit en version en bande.

VERSIONS

DSCPL-1	À 1 fente
DSCPL-2	À 2 fentes
DSCPL-…-Z	Air soufflé (avec ailettes).
DSCPL-…-A	Air extrait (sans ailettes, avec tôle perforée).
DSCPL-…-PL	Profilé de cadre PLASTER.
DSCPL-...-V	Ailettes pour soufflage vertical.
DSCPL-...-L	Ailettes pour soufflage horizontal d'un côté vers la gauche.
DSCPL-...-R	Ailettes pour soufflage horizontal d'un côté vers la droite.
DSCPL-...-B	Ailettes pour soufflage horizontal des deux côtés (standard).
DSCPL-…-0	Sans ailettes, avec tôle perforée (pour air extrait).
DSCPL-…-N	Version individuelle (longueur max. 1500 mm).
DSCPL-…-B	Version en bande (division en longueurs selon standard SCHAKO pour version en bande).

MONTAGE

-- Sans montage du plénum (-OM, standard).

SÉLECTION RAPIDE

sans plénum de raccordement, version à air soufflé
Valeurs pour longueur L = 1000 mm

DSCPL-1 (à 1 fente)				**DSCPL-2** (à 2 fentes)			
V_{ZU}		L_{WA}	Δp_t	V_{ZU}		L_{WA}	Δp_t
(m³/h)	[l/s]	[dB(A)]	(Pa)	(m³/h)	[l/s]	[dB(A)]	(Pa)
60	16,7	< 20	5	100	27,8	< 20	5
80	22,2	21	8	130	36,1	22	8
100	27,8	28	13	160	44,4	28	13
120	33,3	33	17	200	55,6	35	17

POSITION DES AILETTES POUR JET D'AIR

Position des ailettes (-V) soufflage vertical	**Position des ailettes (-B)** soufflage horizontal des deux côtés (standard)
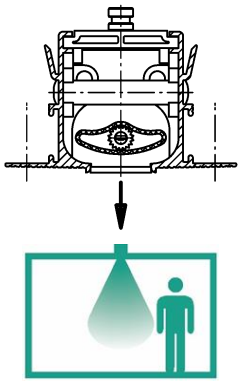	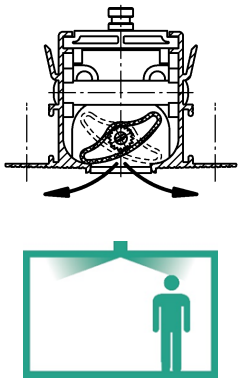
Position des ailettes (-L) soufflage horizontal d'un côté vers la gauche	**Position des ailettes (-R)** soufflage horizontal d'un côté vers la droite
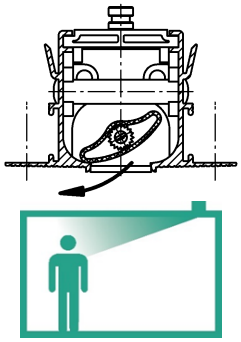	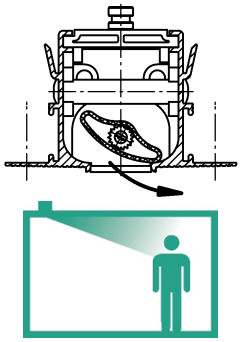

DESIGN

Surface du cadre

-- Profilé de cadre PLASTER (-PL) composé de :
- Aluminium brut (-ALRO) (standard).
- Aluminium peint :
  - Couleur RAL 9005 (-9005) (noir).
  - Dans une couleur RAL au choix (-xxxx, toujours à 4 chiffres).

-- Traverse centrale (seulement pour les versions à 2 fentes):
  - pour air soufflé
    - Pour cadre en aluminium brut, dans la même couleur RAL que l'ailette.
    - Pour cadre en aluminium peint, dans la même couleur RAL que le cadre.
  - Pour air extrait, en aluminium peint, couleur RAL 9005 (noir).

Couleur des ailettes

-- Plastique (PVC rigide) :
  - Couleur similaire à RAL 9005 (noir, standard) (-L9005).
  - Couleur similaire à RAL 9010 (blanc) (-L9010).
  - Couleur RAL au choix (-Lxxxx, toujours à 5 chiffres).

-- Pour air extrait sans ailette (-00000), avec tôle d'acier perforée peinte en RAL 9005 (noir), comme plaque de recouvrement.

Support des ailettes

-- Tubes en aluminium

Séparateur d'ailettes à l'intérieur (standard)

-- Plastique (PA type 6), couleur identique à celle de l'ailette.

Séparateur d'ailettes à l'intérieur
(logement pour montage à vis cachées)

-- Plastique (PA type 6), couleur identique à celle de l'ailette.

Plaquettes des ailettes à l'extérieur
(plaque d'extrémité)

-- Plastique (ABS), couleur identique à celle de l'ailette.

Goupille de raccordement

Raccordement diffuseur - diffuseur :
-- En plastique.
-- Uniquement pour la version en bande.
-- Livrées non montée (2x par raccord).

Pièce d'extrémité (-EP/-EB)

-- Avec bord plié pour l'enduisage, montée des deux côtés en usine (-EP) (standard).
  - En tôle d'acier galvanisée

-- Droite, montée des deux côtés en usine (-EB).
  - En tôle d'acier galvanisée.

Dans la version en bande, la pièce d'extrémité est montée par défaut sur le côté gauche de la pièce intermédiaire (TS à gauche) et sur le côté droit de la longueur de différence (DL).

Équerre de fixation

-- En tôle d'acier perforée.
-- Livrée non montée.
-- Pour plafonds en placoplâtre :
  - Épaisseur de plafond T = 12,5 mm (-125) (standard).
  - Épaisseur de plafond T = 9,5 mm (-095).
  - Épaisseur de plafond (T) au choix (-xxx, toujours à 3 chiffres).

-- Aide de montage pour la fixation à vis.

ACCESSOIRES

Plénum de raccordement (-ASK-25)

-- Version (nombre de fentes) :
  - À 1 fente (-1).
  - À 2 fentes (-2).
-- Version individuelle / en bande :
  - Version individuelle (-N, longueur du plénum KL max. 1500 mm).
  - Version en bande (-B, division en longueurs selon standard SCHAKO pour version en bande).
-- Longueur :
  - Longueur L = 1000 mm (-01000) (longueur du plénum KL=1000 mm).
  - Longueur L = 1500 mm (-01500) (longueur du plénum KL=1500 mm).
  - Longueur (L/BL) en mm, au choix (-xxxxx, toujours à 5 chiffres) (longueur du plénum KL = L / longueur totale du plénum GKL = BL).
-- Montage du plénum :
  - Sans montage du diffuseur (-OM) (standard).
-- Matériau :
  - Tôle d'acier galvanisée (-SV) (standard).
-- Clapet d'étranglement :
  - Sans clapet d'étranglement (-DK0) (standard).
  - Avec clapet d'étranglement et réglage par câble de commande (-DK2), en tôle d'acier galvanisée, dans le manchon de raccordement, ajustable, pour une régulation facile du débit d'air.
-- Joint à lèvres en caoutchouc :
  - Sans joint à lèvres en caoutchouc (-GD0) (standard).
  - Avec joint à lèvres en caoutchouc (-GD1), en caoutchouc spécial, sur le manchon de raccordement.
-- Isolation :
  - Sans isolation (-I0) (standard).
  - Avec isolation à l'extérieur (-Ia), isolation thermique à l'extérieur du plénum de raccordement.
-- Hauteur du plénum :
  - Hauteur standard du plénum (-KHS).
  - Hauteur du plénum (KHS) en mm au choix (-xxx, toujours à 3 chiffres) (hauteur minimale du plénum [KHS] avec position de manchon S1+S4 = diamètre du manchon øD + 82 mm / avec position de manchon S0 = 220 mm).
-- Position de manchon :
  - Manchon sur le dessus (-S0).
  - Manchon sur la face latérale (-S1) (standard).
  - Manchon sur la face frontale (-S4) (impossible pour version en bande).
-- Diamètre du manchon :
  - Diamètre standard du manchon (-SDS).
  - Diamètre du manchon (øD) en mm, au choix (-xxx, toujours à 3 chiffres).
-- Suspension sans écrou à river (-E0) (standard).
-- Avec tôle de répartition d'air, en tôle d'acier galvanisée.

Pièce borgne (-BS0/-BS1)

-- Sans pièce borgne (-BS0) (standard).
-- Avec pièce borgne (-BS1) :
  - En tôle d'acier peinte, couleur RAL 9005 (noir).
  - Possible à partir d'une longueur L ≥ 200 mm.
  - Seulement possible sans plénum de raccordement ASK-25 et registre à glissière.
  - Avec clips de fixation pour le montage sur le diffuseur à fentes.

Cornière d'angle (-EW-25)

-- Version (nombre de fentes) :
  - À 1 fente (-1).
  - À 2 fentes (-2).
-- Profilé de cadre PLASTER (-PL).
-- Surface du cadre :
  - Composée de :
    - Aluminium brut (-ALRO) (standard).
    - Aluminium peint :
      - Couleur RAL 9005 (-9005) (noir).
      - Dans une couleur RAL au choix (-xxxx, toujours à 4 chiffres).
  - Traverse centrale (seulement pour les versions à 2 fentes):
    - Pour air soufflé :
      - Pour cadre en aluminium brut, dans la même couleur RAL que l'ailette.
      - Pour cadre en aluminium peint, dans la même couleur RAL que le cadre.
    - Pour air extrait, en aluminium peint, couleur RAL 9005 (noir).
-- Couleur du profil borgne, en aluminium peint :
  - Couleur similaire à RAL 9005 (noir) (-B9005) (standard).
  - Couleur similaire à RAL 9010 (blanc) (-B9010).
  - Dans une couleur RAL au choix (Bxxxx, toujours à 5 chiffres).
-- Angle entre les côtés :
  - Angle α = 90° (-090) (standard).
  - Angle (α) au choix (-xxx, toujours à 3 chiffres) Valeurs possibles entre α = 90° (-090, standard) et 170° (-170).
-- Longueur côté gauche (a) :
  - Longueur standard L=250 (-000)
  - Longueur (L) en mm, au choix (-xxx, toujours à 3 chiffres) (longueur minimale = longueur standard).
-- Longueur côté droit (b) :
  - Longueur standard L=250 (-000)
  - Longueur (L) en mm, au choix (-xxx, toujours à 3 chiffres) (longueur minimale = longueur standard).
-- Avec 4 éclisses d'assemblage (-VL, incluses) en aluminium (couleur identique à celle du cadre), livrées non montées.
-- Les profilés de cadre sont munis de trous permettant le raccordement au plafonds en placoplâtre au moyen d'une fixation à vis. Des équerres de fixation sont livrées en vrac pour faciliter le montage.
-- Épaisseur de plafond (Placoplâtre) :
  - Épaisseur de plafond T = 9,5 mm (-095).
  - Épaisseur de plafond T = 12,5 mm (-125) (standard).
  - Épaisseur de plafond (T) au choix (-xxx, toujours à 3 chiffres).

Registre à glissière (-SN /-SS)

-- Sans registre à glissière (-SN) (standard).
-- Avec registre à glissière (-SS).
  - En tôle d'acier galvanisée électrolytiquement.
  - Seulement possible sans plénum de raccordement ASK-25.
  - Avec clips de fixation pour le montage sur le diffuseur à fentes.

DIMENSIONS

Air soufflé (-Z) :

DSCPL-1-Z (à 1 fentes)

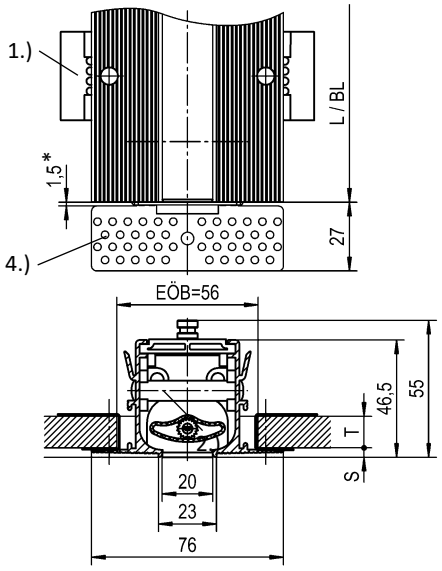

DSCPL-2-Z (à 2 fentes)

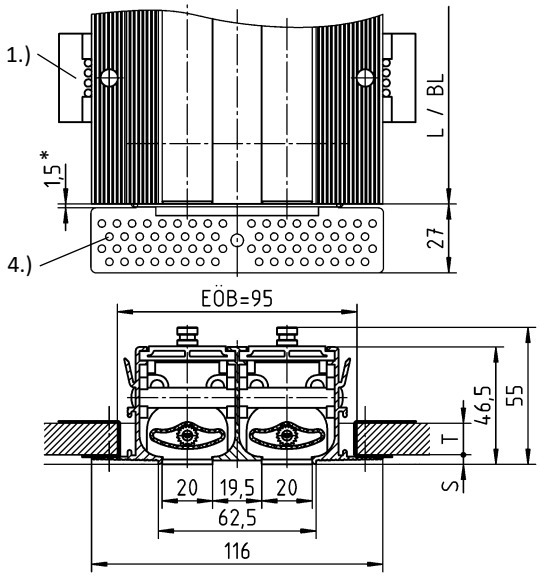

Air extrait (-A) :

DSCPL-1-A (à 1 fentes)

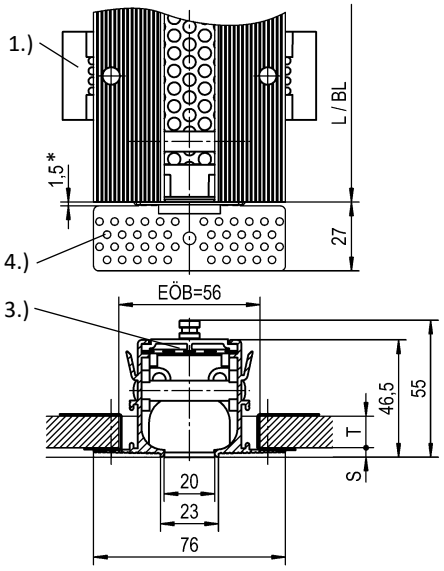

DSCPL-2-A (à 2 fentes)

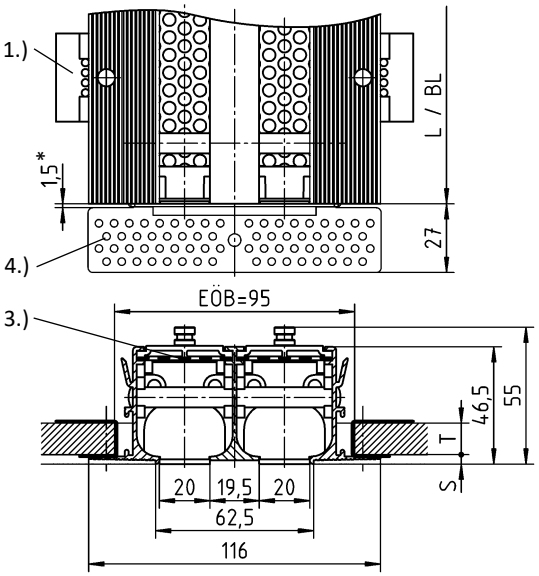

Enduisage

Pour la fixation à vis : **S = 4 mm**

Plafond en placoplatre

T = 9,5 mm / 12,5 mm (standard) / à choisir librement.
(voir page 13)
Les profilés de cadre sont munis de trous permettant le raccordement au plafonds en placoplâtre au moyen d'une fixation à vis. Des équerres de fixation sont livrées en vrac pour faciliter le montage (voir page 11). Le nombre dépend de la longueur (L).

Division en longueurs

Voir la division en longueurs du diffuseur à fentes (page 6).

L = Longueur
BL = Longueur de bande
1.) Équerre de fixation comprise dans la livraison
2.) Ailette de déflexion
3.) Tôle perforée
4.) Pièce d'extrémité
* Largeur de fente entre le cadre et la pièce d'extrémité

Ouverture de montage

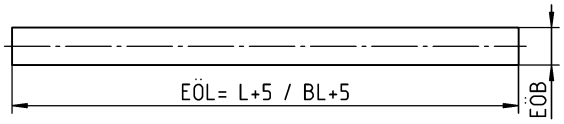

	EÖB
DSCPL-1-...	56
DSCPL-2-...	95

Division en longueurs du diffuseur à fentes

Version individuelle (-N)

- Longueur L = **1000** mm (-N-01000) (longueur du plénum KL = 1000 mm).
- Longueur L = **1500** mm (-N-01500) (longueur du plénum KL = 1500 mm).
- Longueur (L) en mm, au choix (-N xxxxx) (toujours à 5 chiffres).
  (Longueur du plénum KL = L, version individuelle longueur L = ≥400 mm à ≤1500 mm peut être équipée d'un plénum de raccordement).

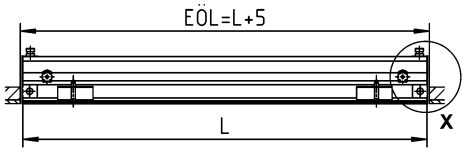

Version en bande (-B)

- Longueur (L) en mm au choix, en bande (-B-xxxxx) (toujours à 5 chiffres) (longueur totale du plénum GKL = BL).

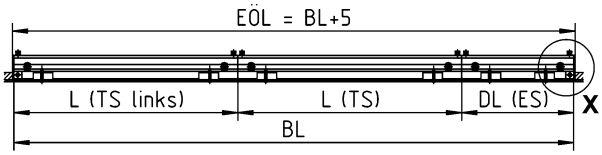

Division en longueurs selon standard SCHAKO) :
Dans la version en bande du diffuseur à fentes DSCPL, la longueur totale BL se compose de longueurs (pièces intermédiaires) de **1000 ou 1500 mm**. Les pièces de compensation sont disponibles avec des longueurs **≥400 mm à <1500 mm.**

Une autre répartition de bande est possible après consultation et selon les spécifications du client.

ES = pièce d'extrémité
TS = pièce intermédiaire
TS gauche = pièce intermédiaire à gauche
L = Longueur
DL = Longueur de différence
BL = Longueur de bande
KL = longueur du plénum
GKL = longueur totale du plénum
EÖB = Largeur de l'ouverture de montage
EÖL = Longueur de l'ouverture de montage (EÖL = L+5 / BL+5)

Pièce d'extrémité (-EP / -EB)

- Pièce d'extrémité avec bord plié pour le montage avant le crépissage, montée des deux côtés en usine (-EP) (standard).
- Avec pièce d'extrémité droite, montée des deux côtés en usine (-EB).

Détail X
Pièce d'extrémité (-EP) (standard)

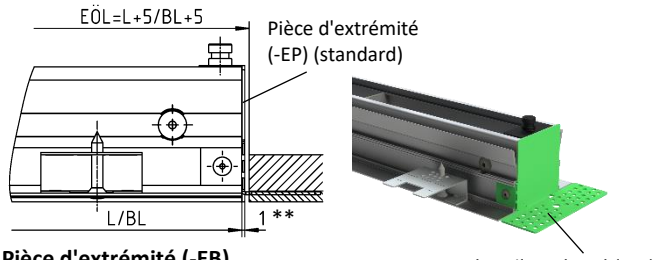

Pièce d'extrémité (-EB)

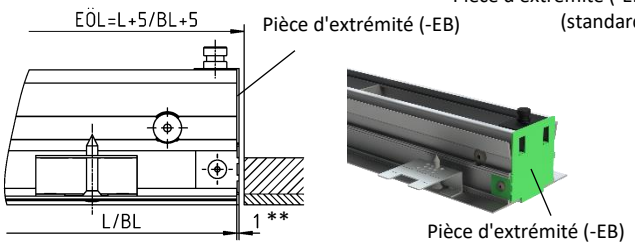

Les pièces d'extrémités sont montées sur le diffuseur à fentes en usine, comme bord pour un enduisage d'aspect élégant.
Dans la version individuelle, les pièces d'extrémité sont fixées sur le front à droite et à gauche du diffuseur à fentes.
Dans la version en bande, la pièce d'extrémité est montée par défaut sur le côté gauche de la pièce intermédiaire (TS à gauche) et sur le côté droit de la longueur de différence (DL) .

Plafond en placoplatre

Les équerres de fixation (aides de montage) pour la fixation à vis sont livrées en vrac (voir page 13).
Le nombre dépend de la longueur (L).

** Épaisseur du matériau de la pièce d'extrémité
TS gauche = pièce intermédiaire à gauche
L = Longueur
DL = Longueur de différence
BL = Longueur de bande
EÖL = Longueur de l'ouverture de montage (EÖL = L+5 / BL+5)

Raccordement du diffuseur à fentes en version en bande

Diffuseur à fentes - diffuseur à fentes

Avec goupille de raccordement :

livrées non montées (2x par raccord)

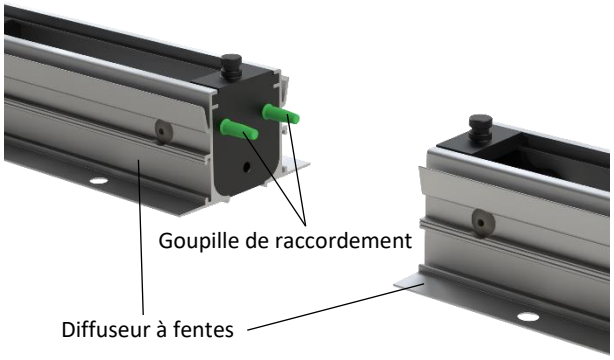

Disposition des goupilles de raccordement

DSCPL-1-...

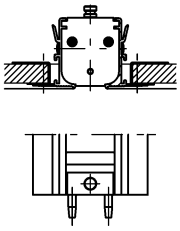

DSCPL-2-...

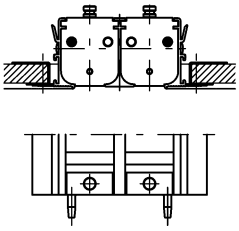

Attention :

Les goupilles de raccordement conviennent uniquement au positionnement et pas à la transmission de force.

Diffuseur à fentes - cornière d'angle

Avec éclisses d'assemblage :

Livrées non montées (2x par raccord)

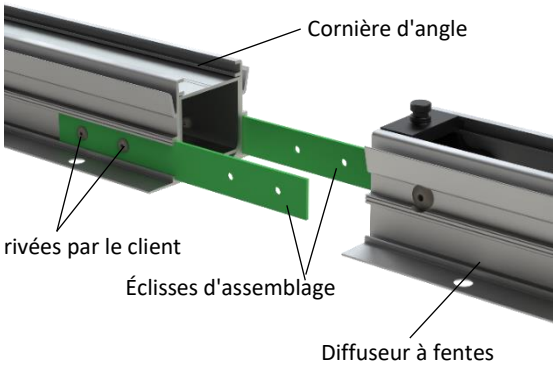

DIMENSIONS DES ACCESSOIRES

Plénum de raccordement (-ASK-25)

Position de manchon

Position de manchon dans le plénum de raccordement en version individuelle :

S0 = 1 manchon sur le dessus, dans la tôle d'enveloppe du boîtier (au centre de la longueur du plénum KL).

S1 = 1 manchon sur la face latérale, dans la tôle d'enveloppe du boîtier (au centre de la longueur du plénum KL) (standard).

S4 = 1 manchon sur la face avant de la partie frontale du boîtier (au milieu de la largeur du plénum KB).

Position de manchon dans le plénum de raccordement en version en bande :

S0 = **pour longueur standard et longueur de différence** : 1 manchon sur le dessus, dans la tôle d'enveloppe du boîtier (au centre de la longueur du plénum KL).

S1 = **pour longueur standard et longueur de différence** : 1 manchon sur la face latérale, dans la tôle d'enveloppe du boîtier (au centre de la longueur du plénum KL).

S4 = impossible.

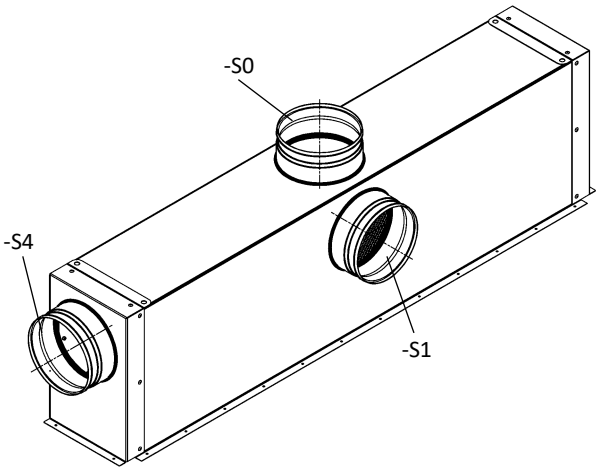

Dimensions plénum de raccordement : voir page 8+9.

Plénum de raccordement (-ASK-25)

Plénum de raccordement (-ASK-25-…-N-…) en version individuelle

Montage du plénum sans montage du diffuseur (-OM).

Avec manchon sur le dessus (-S0) :
DSCPL-…-ASK-25-…-N-…-S0

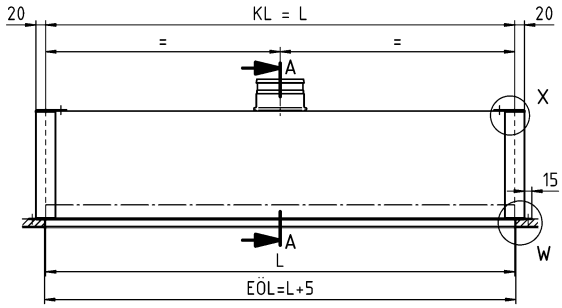

Coupe A-A

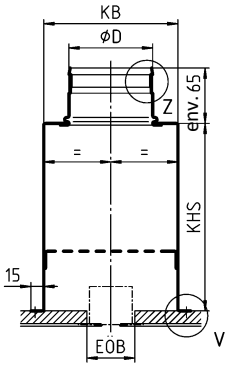

Avec manchon sur la face latérale (-S1, standard) :
DSCPL-…-ASK-25-…-N-…-S1

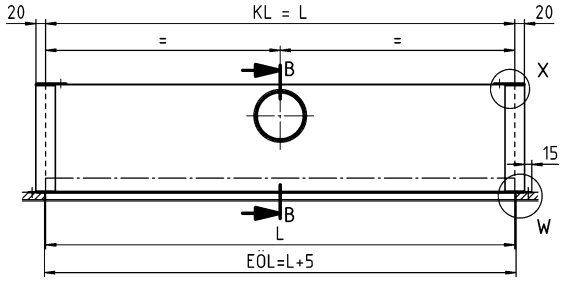

Coupe B-B

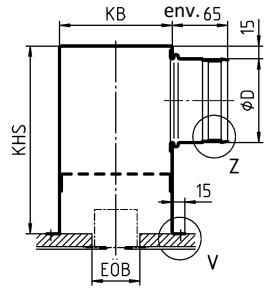

Avec manchon sur la face frontale (-S4) :
DSCPL-…-ASK-25-…-N-…-S4

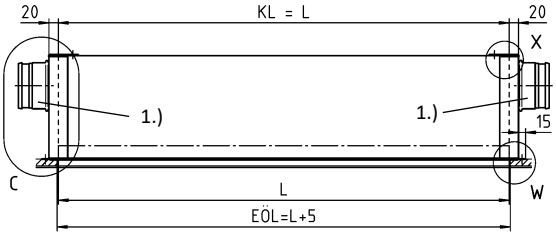

1.) Raccordement à gauche **ou** à droite.

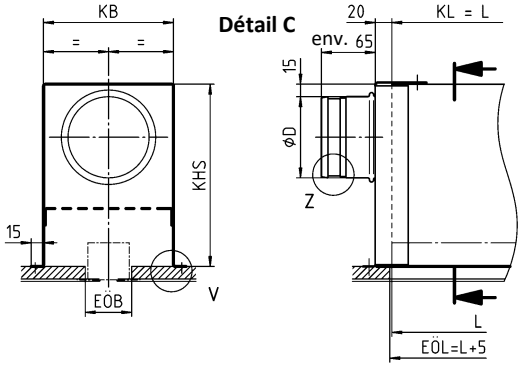

Dimensions disponibles pour plénum de raccordement (-ASK-25-...-N)

	EÖB	KHS	Longueur					
			L ≤ 1000			1000 < L ≤ 1500		
			øD	KB		øD	KB	
				-S1	-S0 -S4		-S1	-S0 -S4
DSCPL-1	56	220	1x ø98	132	157	1x ø123	132	157
DSCPL-2	95	280	1x ø138	172		1x ø138	172	

Toutes les dimensions en mm.

L	EÖL	KL	Poids (kg)	
			DSCPL-1	DSCPL-2
1000	1005	1000	4,5	5,5
1500	1505	1500	6,8	8,3

Toutes les dimensions en mm.

Le plénum de raccordement ASK-25 est fabriqué de façon standard avec une longueur de plénum KB = 1000 mm ou 1500 mm.Longueurs intermédiaires et autres diamètres de manchon sur demande !

Hauteur minimale du plénum [KHS] avec position de manchon S1+S4 = diamètre du manchon øD + 82 mm / avec position de manchon S0 = 220 mm.

Pour le joint à lèvres en caoutchouc, détail Z, voir page 10.
Pour le détail de fixation, détails V et W, voir page 10.
Pour la suspension du plénum de raccordement, détail X, voir page 10.
Ouverture de montage, voir page 6.

L = Longueur
KL = longueur du plénum
EÖL = Longueur de l'ouverture de montage
EÖB = largeur de l'ouverture de montag

Plénum de raccordement (-ASK-25-…-B-…) en version en bande

Montage du plénum sans montage du diffuseur (-OM).

Avec manchon sur le dessus (-S0) :
DSCPL-…-ASK-25-…-B-…-S0
Longueur de différence du plénum, en 1 partie (DKL = ≥400 à ≤1000)

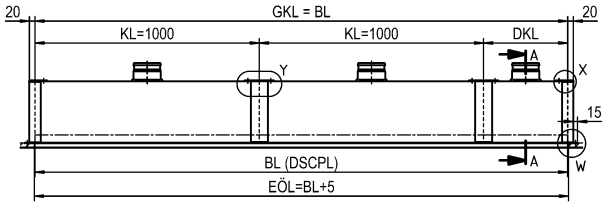

Longueur de différence du plénum, en 2 parties (DKL = >1000 à <1400)

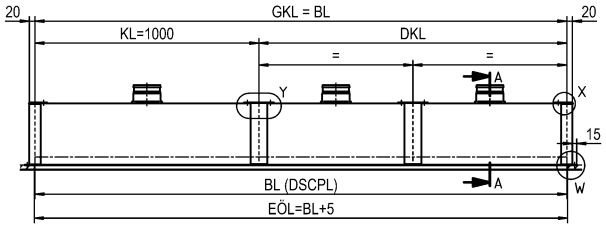

Avec manchon sur la face latérale (-S1) :
DSCPL-…-ASK-25-…-B-…-S1
Longueur de différence du plénum, en 1 partie (DKL = ≥400 à ≤1000)

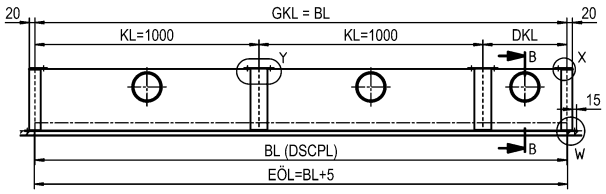

Longueur de différence du plénum, en 2 parties (DKL = >1000 à <1400)

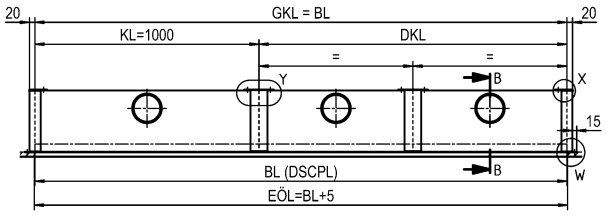

Coupe A-A
Manchon sur le dessus (-S0)

DSCPL-…-ASK-25-…-B-…-S0

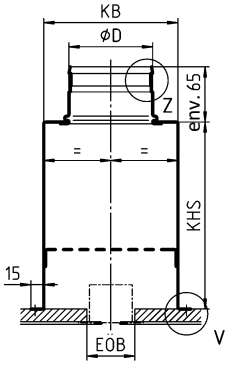

Coupe B-B
Manchon sur la face latérale (-S1)

DSCPL-…-ASK-25-…-B-…-S1

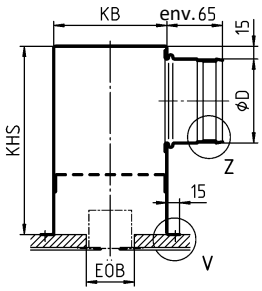

Position du manchon sur la face frontale (-S4) est **impossible** pour la version en bande.

Dimensions disponibles pour plénum de raccordement (-ASK-25-...-B)

	KB		KHS	øD	EÖB
	-S0	-S1			
DSCPL-1	157	132	220	ø98	56
DSCPL-2	172	172	280	ø138	95

Toutes les dimensions en mm.

Division en longueurs selon standard SCHAKO) :
Dans la version en bande (BL= >1500 mm) du plénum de raccordement, la longueur totale du plénum GKL est divisée en longueurs standard KL=1000 et un ou deux plénums de compensation.
Le plénum de compensation est disponible en une seule pièce à partir d'une longueur (DKL) de ≥400 mm à ≤1000 mm et en deux pièces à partir d'une longueur (DKL) >1000 mm à <1400 mm.

Il n'est pas possible de fournir un plénum de compensation avec une longueur (DKL) <400 mm.

Fixation de la section et de la partie frontale du plénum et équerre de raccordement à fournir par le client.
Longueurs intermédiaires et autres diamètres de manchon sur demande !

Hauteur minimale du plénum [KHS] avec position de manchon S1 = diamètre du manchon øD + 82 mm / avec position de manchon S0 = 220 mm.

Distance minimale du manchon dans le plénum de raccordement

Manchon sur le dessus (-S0) :

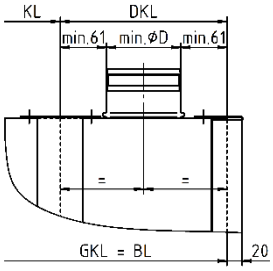

Manchon sur la face latérale (-S1) :

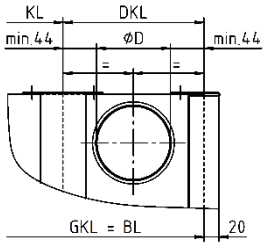

Par défaut, les dimensions KHS / KB / øD de la pièce de compensation du plénum (DKL) correspondent à celles de la pièce standard du plénum de raccordement (KL).

Pour le joint à lèvres en caoutchouc, détail Z, voir page 10.
Pour le détail de fixation, détail V, voir page 10.
Pour la suspension du plénum de raccordement, détail X et Y, voir page 10.
Ouverture de montage, voir page 5.

KL = longueur du plénum
DKL = longueur de différence du plénum
GKL = longueur totale du plénum
BL = Longueur de bande
EÖL = longueur de l'ouverture de montage.
EÖB = largeur de l'ouverture de montage

Suspension du plénum de raccordement

Version individuelle / version en bande

Détail X (partie frontale du plénum)

État de livraison
Avec patte de suspension plate

Fourniture client
Avec patte de suspension repliée

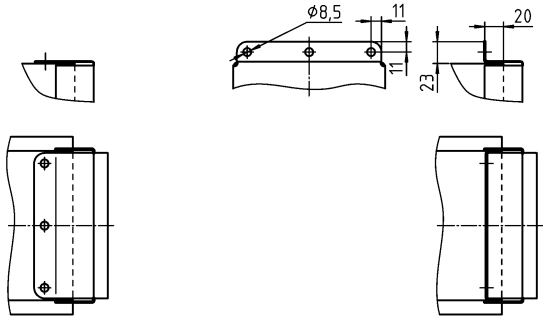

Version en bande

Détail Y (angle de raccordement)

État de livraison
Avec patte de suspension plate

Fourniture client
Avec patte de suspension repliée

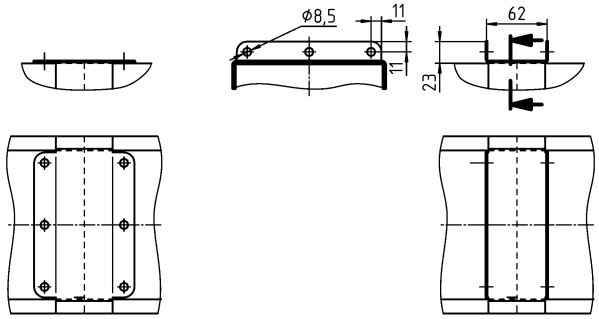

Détails de fixation

Des trous de suspension sont aménagés dans le plénum de raccordement. Un raccordement fixe au plafond en placoplâtre à travers des trous de montage avec Ø 3,2 est également possible. Pour faire cela, il est recommandable d'isoler le plénum de raccordement du plafond en placoplâtre avec un matériel amortissant des vibrations.
Un mastic approprié doit être fourni par le client.

Détail W

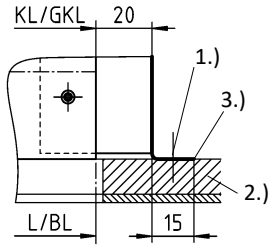

Détail V

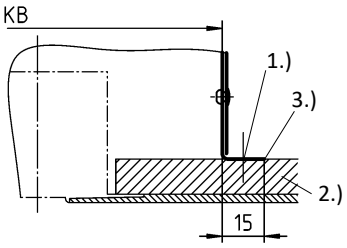

1.) Fixation à fournir par le client ø3,2
2.) Plafond en Placoplatre fourni par le client
3.) Découplage (joint à fournir par le client)

Si l'on utilise un plénum de raccordement, s'assurer de qu'il n'existe aucune liaison directe avec le diffuseur. L'équilibrage du débit doit être effectué par le client.

Clapet d'étranglement (-DK0/-DK2), pour ASK-25

-- Sans clapet d'étranglement (-DK0) (standard).
-- Avec clapet d'étranglement et réglage par câble de commande (-DK2).

-DK2 (avec réglage par câble de commande) :

Manchon Situé au-dessus (-S0) | **Manchon sur le côté (-S1)** | **Manchon Sur la face avant (-S4)**

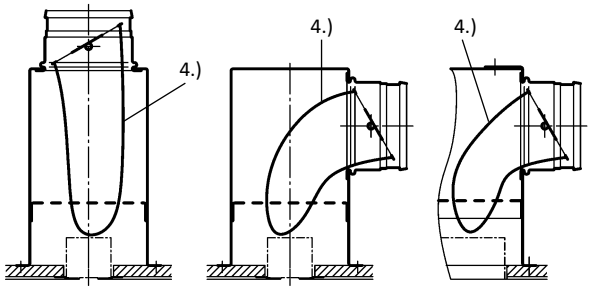

4.) Avec réglage par câble de commande (SZV)

Joint à lèvres en caoutchouc (-GD0/-GD1), pour ASK-25

-- Sans joint à lèvres en caoutchouc (-GD0) (standard).
-- Avec joint à lèvres en caoutchouc (-GD1), en caoutchouc spécial.

Détail Z

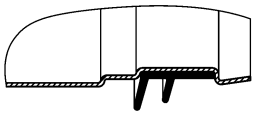

Isolation (-I0/-Ia), pour ASK-25

-- Sans isolation (-I0) (standard).
-- Avec isolation extérieure (-Ia).

Extérieure (-Ia)

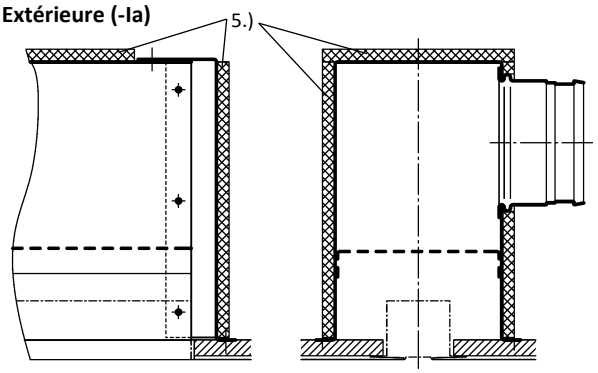

5.) Isolation à l'extérieur (Ia)

Pièce borgne (-BS0/-BS1)

-- Sans pièce borgne (-BS0) (standard).
-- Avec pièce borgne (-BS1) :
- En tôle d'acier peinte, couleur RAL 9005 (noir).
- Possible à partir d'une longueur L ≥ 200 mm.
- Seulement possible sans plénum de raccordement ASK-25 et registre à glissière.
- Avec clips de fixation pour le montage sur le diffuseur à fentes.

Avec pièce borgne (-BS1)

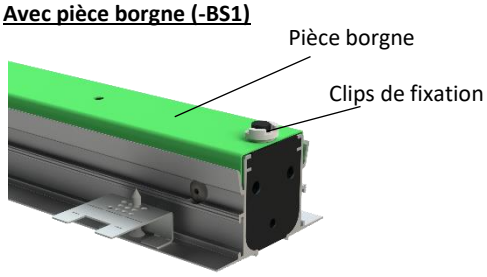

Pour air soufflé :

DSCP-1-Z

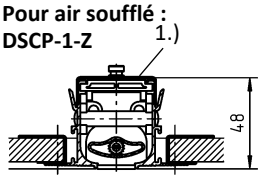

DSCP-2-Z

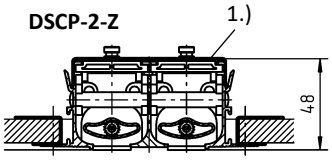

Pour air extrait :

DSCP-1-A

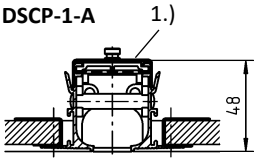

DSCP-2-A

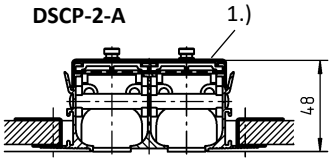

1.) Pièce borgne

Division en longueurs

Voir la division en longueurs du diffuseur à fentes, page 6.

Cornière d'angle 90° (-EW)

Les cornières d'angle peuvent être fabriquées uniquement comme pièces borgnes, c'est-à-dire sans plénum de raccordement.
Les profilés de cadre sont munis de trous permettant le raccordement au plafonds en placoplâtre au moyen d'une fixation à vis. Des équerres de fixation sont livrées en vrac pour faciliter le montage (voir page 13).
Le diffuseur et la cornière d'angle sont reliés à l'aide d'éclisses d'assemblage (voir page 7). 4 éclisses d'assemblage sont comprises dans la livraison (2 par raccord), elles sont livrées non montées.
Valeurs possibles entre α = 90° (-090, standard) et 170° (-170).

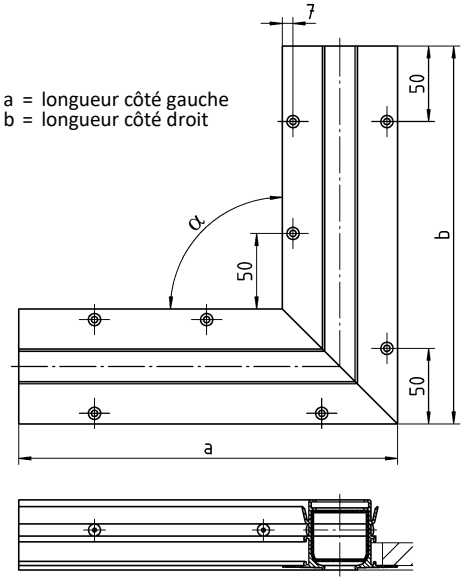

	Longueur côté (standard)		Équerre
	a (à gauche)	**b** (à droite)	α
DSCPL-1	250	250	90° (standard) jusqu'à 170°
DSCPL-2	300	300	

Autres longueurs (a/b) sur demande.

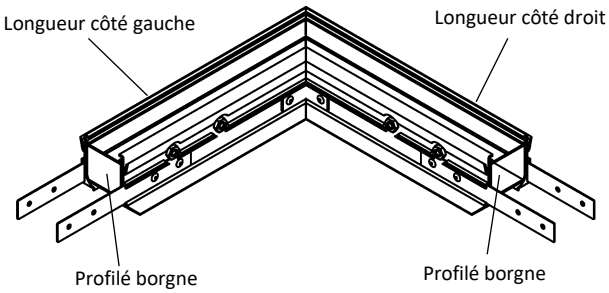

Registre à glissière (-SN /-SS)

-- Sans registre à glissière (-SN) (standard).
-- Avec registre à glissière (-SS) :
- En tôle d'acier galvanisée électrolytiquement.
- Seulement possible sans plénum de raccordement ASK-25.
- Avec clips de fixation pour le montage sur le diffuseur à fentes.
- Position ø8,3 pour l'ajustage du registre à glissière au milieu du diffuseur.

Avec registre à glissière (-SS)

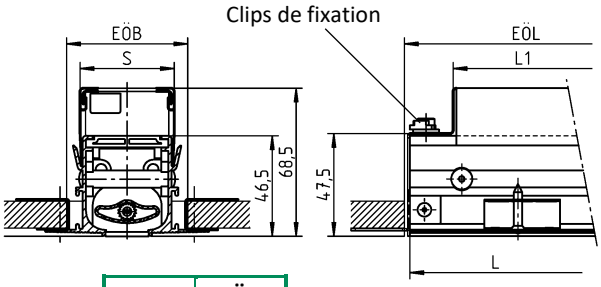

	S	EÖB
DSCPL-1	43	56
DSCPL-2	82	95

L	L1	EÖL
1000	960	1010
1500	1460	1510

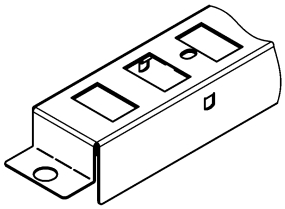

Détails de fixation relatifs au montage à vis apparentes, voir page 13.

EÖB = Largeur de l'ouverture de montage
EÖL = longueur de l'ouverture de montage

POSSIBILITÉS DE FIXATION

Fixation à vis (par le client)

La disposition, le nombre et la dimension des trous sont également valables pour les versions à 1 et 2 fente(s).

Air soufflé

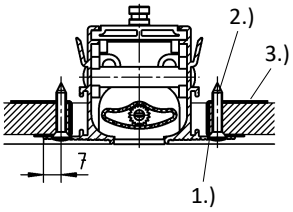

Air extrait

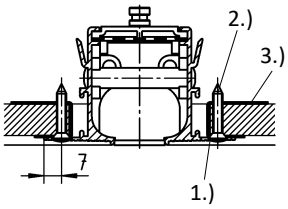

1.) Logement conique ISO 15065-4.
2.) Vis à fixation rapide 3,5x35, utilisation selon DIN EN 14566, à fournir par le client.
3.) Équerre de fixation.

Nombre de logements coniques, version individuelle :

L = 1000 / avec 8 logements coniques

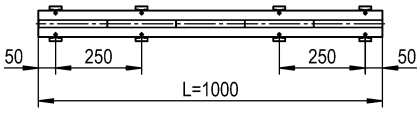

L = 1500 / avec 10 logements coniques

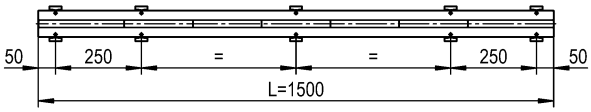

Nombre de logements coniques, version en bande

Pour pièces de compensation et intermédiaires

L= ≤500 / avec 4 logements coniques

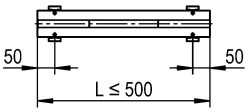

L= >500 à ≤750 / avec 6 logements coniques

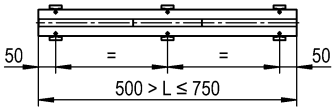

L= >750 à ≤1000 / avec 8 logements coniques

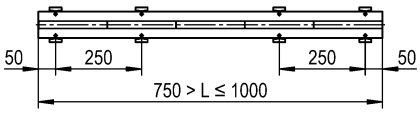

L= >1000 à ≤1500 / avec 10 logements coniques

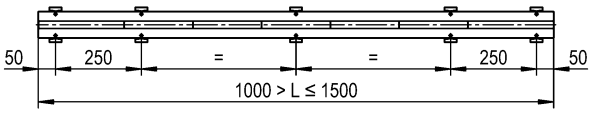

DÉTAIL DE MONTAGE

Avec équerre de fixation

pour la fixation à vis (par le client)

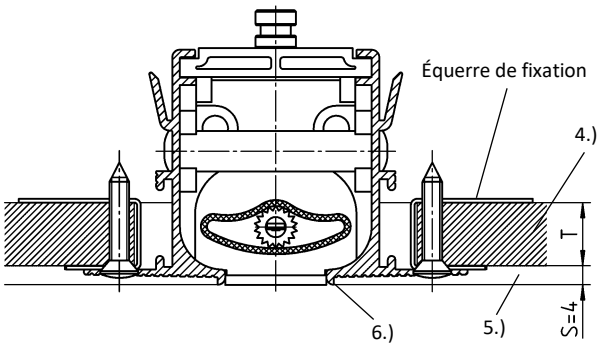

4.) Plafond en placoplatre
5.) Enduisage multiple par le client (en fonction du niveau de qualité)
6.) Bord pour enduit spécial pour enduisage d'aspect élégant

Nombre d'équerres de fixation (aides de montage)

4	équerres de fixation :	L / DL= ≤500
6	équerres de fixation :	L / DL= >500 à ≤750
8	équerres de fixation :	L / DL= >750 à ≤1000
10	équerres de fixation :	L / DL= >1000 à ≤1500

Équerre de fixation

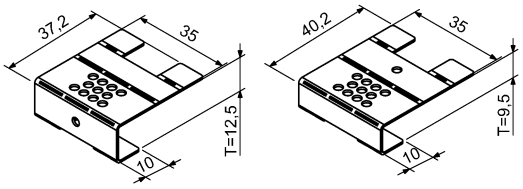

L'équerre de fixation est livrée non montée et non courbée. Elle doit être courbée par le client afin d'être adaptée à l'épaisseur de plafond requise. Le perçage sert ici de marquage pour l'épaisseur de plafond T=12,5.

Plafond en placoplatre

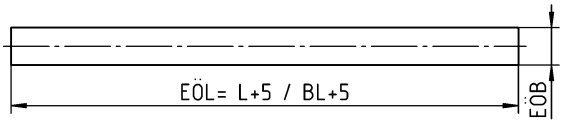

Les profilés de cadre sont munis de trous permettant le raccordement au plafonds en placoplâtre au moyen d'une fixation à vis. Des équerres de fixation sont livrées en vrac pour faciliter le montage. Le nombre dépend de la longueur (L).

Enduisage

Pour la fixation à vis : **S = 4 mm**

L = longueur (pour version individuelle/ en bande)
DL = longueur de différence (pour version en bande)
EÖB = Largeur de l'ouverture de montage
EÖL = Longueur de l'ouverture de montage

NOTICE DE MONTAGE

Le montage des diffuseurs à fentes DSCP / DSCPL / DSCL / DSCXL est identique (voir la notice de montage « Montage des diffuseurs DSCP / DSCPL / DSCXL dans les plafonds en placoplâtre »).

Vous pourrez trouver le film sur YOUTUBE :
https://www.youtube.com/jcFsmPI0D18

NOTICE DE MONTAGE

Plénum de raccordement

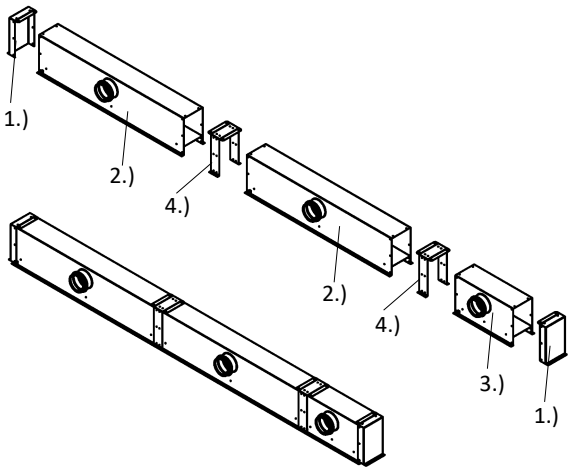

1.) Partie frontale du plénum
2.) Plénum de raccordement en version en bande, standard
3.) Plénum de raccordement en version en bande, pièce de compensation
4.) Équerre de raccordement

CARACTÉRISTIQUES TECHNIQUES

Voir documentation technique relative au diffuseur à fentes SCHAKO de type DSC.

Les facteurs de correction (KF) suivants doivent être pris en compte pour les données de base du DSC.

Facteurs de correction pour DSC-PLASTER-1

x_{kr} = DSC-1 valeur du diagramme * 0,79
v_{max} = DSC-1 valeur du diagramme * 0,62
Position des ailettes (-L) et (-R)
v_{max} = DSC-1 valeur du diagramme * 0,70
Position des ailettes (-B)

Facteurs de correction pour DSC-PLASTER-2

x_{kr} = DSC-2 valeur du diagramme * 1,00
v_{max} = DSC-2 valeur du diagramme * 0,62
Position des ailettes (-L) et (-R)
v_{max} = DSC-2 valeur du diagramme * 0,70
Position des ailettes (-B)

LÉGENDE

V_{ZU} (m^3/h)	= Volume d'air soufflé
L_{WA} [dB(A)]	= niveau de puissance acoustique pondéré A
Δp_t (Pa)	= Perte de charge
ΔT_O (K)	= Différence entre la température de l'air soufflé et la température ambiante ($\Delta T_O = t_{zu} - t_R$)
x_{kr} (m)	= Portée critique du jet d'air
v_{max} (m/s)	= Vitesse maximale du jet d'air
L (mm)	= Longueur
BL (mm)	= Longueur de bande
DL (mm)	= Longueur de différence
KH (mm)	= Hauteur du plénum
KL (mm)	= Longueur du plénum
KB (mm)	= Largeur du plénum
t_{zu} (°C)	= Température de l'air soufflé
t_R (°C)	= Température ambiante
EÖB (mm)	= Largeur de l'ouverture de montage
EÖL (mm)	= Longueur de l'ouverture de montage

RÉFÉRENCE DE COMMANDE POUR DIFFUSEUR À FENTES

01	02	03	04	05	06	07
Type	Version	Guidage d'air	Profilé de cadre	Surface du cadre	Couleur des ailettes	Position des ailettes pour jet d'air
Exemple						
DSCPL	-1	-Z	-PL	-ALRO	-L9010	-B

08	09	10	11	12	13	14
Version individuelle/ en bande	Longueur	Montage	Épaisseur de plafond	Pièce d'extrémité	Pièce borgne	Registre à glissière
Exemple						
-N	-01000	-OM	-125	-EB	-BS0	-SN

Modèle
DSCPL-1-Z-PL-ALRO-L9010-B-N-01000-OM-125-EB-BS0-SN

Diffuseur à fentes pour plafonds en placoplâtre DSCPL | À 1 fente | Air soufflé | Profilé de cadre PLASTER | Aluminium brut | Ailettes en matière plastique (PVC rigide) de couleur similaire à RAL 9010 (blanc)| Ailettes pour soufflage horizontal des deux côtés | Version individuelle| Longueur 1000mm | Sans montage du plénum | Épaisseur de plafond T = 12,5 mm | Avec pièces d'extrémité des deux côtés, montées en usine | Sans pièce borgne | Sans registre à glissière

INDICATIONS POUR LA COMMANDE

01 - Type
DSCPL = Diffuseur à fentes pour plafonds en Placoplâtre DSCPL

02 - Version
1 = À 1 fente.
2 = À 2 fentes.

03 - Guidage d'air
Z = Air soufflé (avec ailettes).
A = Air extrait (sans ailettes, avec tôle perforée).

04 - Forme du cadre
PL = Profilé de cadre PLASTER.

05 - Surface du cadre
ALRO = Aluminium brut (standard).
9005 = Aluminium peint en couleur RAL 9005 (noir).
xxxx = Aluminium peint dans une couleur RAL, au choix (toujours à 4 chiffres).

06 - Couleur des ailettes
00000 = sans ailettes (seulement pour air extrait).
L9005 = ailettes en matière plastique (PVC rigide), couleur similaire à RAL 9005 (noir) (standard).
L9010 = ailettes en matière plastique (PVC rigide), couleur similaire à RAL 9010 (blanc).
Lxxxx = Ailettes en matière plastique (PVC rigide), peintes dans une couleur RAL au choix (toujours à 5 chiffres).

07 - Position des ailettes pour jet d'air
0 = sans ailettes, avec tôle perforée pour air extrait.
V = ailettes pour soufflage vertical.
L = ailettes pour soufflage horizontal d'un côté vers la gauche.
R = Ailettes pour soufflage horizontal d'un côté vers la droite.
B = ailettes pour soufflage horizontal des deux côtés (standard).

08 - Version individuelle / en bande
N = version individuelle (longueur max. 1500 mm).
B = version en bande (répartition en longueurs standard SCHAKO pour la version en bande)

09 - Longueur
01000 = Longueur L = 1000 mm.
01500 = Longueur L = 1500 mm.
xxxxx = Longueur (L/BL) en mm, au choix (toujours à 5 chiffres) (Version individuelle longueur L = ≥400 mm à ≤1500 mm peut être équipée d'un plénum de raccordement.)

10 - Montage
OM = Sans montage du plénum (standard).

11 - Épaisseur de plafond
125 = Épaisseur de plafond T = 12,5 mm (standard).
095 = Épaisseur de plafond T = 9,5 mm.
xxx = Épaisseur de plafond (T) au choix (toujours à 3 chiffres).

12 - Pièce d'extrémité
EP = Avec pièce d'extrémité avec bord plié pour l'enduisage, montées des deux côtés en usine (standard).
EB = Avec pièce d'extrémité, droite, montée des deux côtés en usine.
Dans la version en bande, la pièce d'extrémité est montée par défaut sur le côté gauche de la pièce intermédiaire (TS à gauche) et sur le côté droit de la longueur de différence (DL).

13 - Pièce borgne
BS0 = sans pièce borgne (standard).
BS1 = Avec pièce borgne en tôle d'acier, peinte dans la couleur RAL 9005 (noir) (possible à partir d'une longueur L ≥ 200 mm, pièce borgne uniquement possible sans plénum de raccordement, avec clips de fixation pour le montage sur le diffuseur à fentes).

14 - Registre à glissière
SN = sans registre à glissière (standard).
SS = Avec registre à glissière (seulement possible avec montage à vis apparentes, seulement possible sans plénum de raccordement ASK-25, avec clips de fixation pour le montage sur le diffuseur à fentes).

RÉFÉRENCE DE COMMANDE PLÉNUM DE RACCORDEMENT

01	02	03	04	05	06	07
Type	Diffuseur	Version	Version individu-elle/ Version en bande	Longueur	Montage du plénum	Matériau
Exemple						
ASK	-25	-1	-N	-01000	-OM	-SV

08	09	10	11	12	13	14
Clapet d'étrang-lement	Joint à lèvres en caoutchouc	Isolation	Hauteur du plénum	Position de man-chon	Diamètre du manchon	Suspension
Exemple						
-DK2	-GD1	-I0	-KHS	-S1	-SDS	-E0

Modèle
ASK-25-1-N-01000-OM-SV-DK2-GD1-I0-KHS-S1-SDS-E0

Plénum de raccordement pour diffuseur à fentes | Pour DSCPL | À 1 fente | Version individuelle | Longueur L = 1000 mm | Sans montage du diffuseur | Tôle d'acier galvanisée | Avec clapet d'étranglement et réglage par câble de commande | Avec joint à lèvres en caoutchouc | Sans isolation | Hauteur standard du plénum | Manchon sur la face latérale | Diamètre standard du manchon | Sans écrou à river

INDICATIONS POUR LA COMMANDE

01 - Plénum de raccordement
ASK = plénum de raccordement pour diffuseur à fentes

02 - Diffuseur
25 = pour DSCPL

03 - Version
1 = À 1 fente
2 = À 2 fentes

04 - Version individuelle / en bande
N = Version individuelle (longueur du plénum KL max. 1500 mm).
B = version en bande (division en longueurs selon standard SCHAKO pour version en bande)

05 - Longueur
01000 = Longueur L = 1000 mm (longueur du plénum KL=1000 mm).
01500 = Longueur L = 1500 mm (longueur du plénum KL=1500 mm).
xxxxx = Longueur (L/BL) en mm, au choix (toujours à 5 chiffres).
(Longueur du plénum KL = L / longueur totale du plénum GKL = BL).

06 - Montage du plénum
OM = Sans montage du diffuseur (standard).

07 - Matériau
SV = Tôle d'acier galvanisée (standard).

08 - Clapet d'étranglement
DK0 = Sans clapet d'étranglement (standard).
DK2 = Avec clapet d'étranglement et réglage par câble de commande (SZV).

09 - Joint à lèvres en caoutchouc
GD0 = Sans joint à lèvres en caoutchouc (standard).
GD1 = Avec joint à lèvres en caoutchouc.

10 - Isolation
I0 = Sans isolation (standard).
Ia = Avec isolation extérieure.

11 - Hauteur du plénum
KHS = Hauteur standard du plénum.
xxx = Hauteur du plénum (KHS) en mm, au choix (toujours à 3 chiffres) (hauteur minimale du plénum [KHS] avec position de manchon S1+S4 = diamètre du manchon øD + 82 mm / avec position de manchon S0 = 220 mm).

12 - Position de manchon
S0 = manchon sur le dessus.
S1 = Manchon sur la face latérale (standard).
S4 = Manchon sur la face avant (impossible pour la version en bande).

13 - Diamètre du manchon
SDS = Diamètre standard du manchon.
xxx = Diamètre du manchon (øD) en mm, au choix (toujours à 3 chiffres).

14 - Suspension
E0 = Sans écrou à river (standard).

RÉFÉRENCE DE COMMANDE CORNIÈRE D'ANGLE

01	02	03	04	05
Type	Diffuseur	Version	Profilé de cadre	Surface du cadre
Exemple				
EW	-25	-1	-PL	-ALRO

06	07	08	09	10
Couleur de la plaque d'obturation	Angle entre les côtés	Longueur côté gauche (a)	Longueur côté droit (b)	Épaisseur de plafond
Exemple				
-B9011	-090	-000	-000	-125

Modèle
EW-25-1-PL-ALRO-B9011-090-000-000-125

Cornière d'angle | Pour DSCXL | À 1 fente, avec une largeur de fente de 30 mm | Forme du cadre : profilé de cadre PLASTER | Surface du cadre : aluminium brut | Couleur de la plaque d'obturation : RAL 9011 (noir graphite) | Angle entre les côtés : 90° | Longueur côté gauche (a) : standard | Longueur côté droit (b) : standard | Épaisseur de plafond T = 12,5 mm

INDICATIONS POUR LA COMMANDE

01 - Type
EW = cornière d'angle pour diffuseur à fentes

02 - Diffuseur
25 = pour DSCPL

03 - Version
1 = À 1 fente
2 = À 2 fentes

04 - Forme du cadre
PL = Profilé de cadre PLASTER.

05 - Surface du cadre
ALRO = Aluminium brut (standard).
9005 = Aluminium peint en couleur RAL 9005 (noir).
xxxx = Aluminium peint dans une couleur RAL, au choix (toujours à 4 chiffres).

06 - Couleur du profilé borgne
B9005 = aluminium peint, couleur similaire à RAL 9005 (noir) (standard).
B9010 = aluminium peint, couleur similaire à RAL 9010 (blanc).
Bxxxx = Aluminium peint, couleur RAL au choix (toujours à 5 chiffres).

07 - Angle entre les côtés
090 = Angle α = 90° (standard).
xxx = Angle (α) au choix (valeur possible entre 90° [090] et 170° [170]) (toujours à 3 chiffres).

08 - Longueur côté gauche (a)
000 = Longueur standard (à 1 fente L=250 mm / à 2 fentes L = 300 mm).
xxx = Longueur (L) en mm, au choix (longueur minimale = longueur standard) (toujours à 3 chiffres).

09 - Longueur côté droit (b)
000 = Longueur standard (à 1 fente L=250mm / à 2 fentes L = 300mm).
xxx = Longueur (L) en mm, au choix (longueur minimale = longueur standard) (toujours à 3 chiffres).

10 - Épaisseur de plafond
125 = Épaisseur de plafond T = 12,5 mm (standard).
095 = Épaisseur de plafond T = 9,5 mm.
xxx = Épaisseur de plafond (T) au choix (toujours à 3 chiffres).

TEXTE D'APPEL D'OFFRE

Diffuseur à fentes à haute induction, section libre de passage, résistance et puissance acoustique restant identiques dans toutes les positions des ailettes, convient à l'utilisation dans les pièces d'une hauteur comprise entre 2,6 m et 4 m, pour montage direct dans les plafonds en placoplâtre ou plafonds coffrés (plafonds de pression). La forme spécifique du cadre facilite l'installation du diffuseur dans le plafond en placoplatre.
Cadre avec profilé de cadre PLASTER (**-PL**), en profilé d'aluminium extrudé.
Les profilés de cadre sont munis de trous permettant le raccordement au plafonds en placoplâtre au moyen d'une fixation à vis. Des équerres de fixation sont livrées en vrac pour faciliter le montage.

Version à **air soufflé** avec des ailettes de déflexion orientables au profil aérodynamique en matière plastique (PVC rigide) :
- Couleur similaire à RAL 9005 (noir, standard) (**-L9005**).
- Couleur similaire à RAL 9010 (blanc) (**-L9010**).
- Couleur RAL au choix (**-Lxxxx**, toujours à 5 chiffres).

Modèle : SCHAKO type **DSCPL-…-Z-PL-…**

Version à **air extrait** sans ailettes de déflexion (**-00000**), avec tôle d'acier perforée peinte en RAL 9005 (noir), comme plaque de recouvrement.
Modèle : SCHAKO type **DSCPL-…-A-PL-…**

Version (nombre de fentes) :
- À 1 fente (**-1**)
- À 2 fentes (**-2**)

Surface du cadre :
- Composée de :
  - Aluminium brut (-ALRO) (standard).
  - Aluminium peint :
    - Couleur RAL 9005 (-9005) (noir).
    - Dans une couleur RAL au choix (-xxxx, toujours à 4 chiffres).
- Traverse centrale (seulement pour les versions à 2 fentes) :
  - pour air soufflé
    - Pour cadre en aluminium brut, dans la même couleur RAL que l'ailette.
    - Pour cadre en aluminium peint, dans la même couleur RAL que le cadre.
  - Pour air extrait, en aluminium peint, couleur RAL 9005 (noir).

Position des ailettes pour jet d'air :
- Sans ailettes, avec tôle perforée pour air extrait (**-0**).
- Soufflage vertical (**-V**).
- Soufflage horizontal d'un côté vers la gauche (**-L**).
- Soufflage horizontal d'un côté vers la droite (**-R**).
- Soufflage horizontal des deux côtés (**-B**) (standard).

Longueur / version :
Version individuelle (**-N**)
- Longueur L = 1000 mm (**-N-01000**)
  (Longueur du plénum KL = 1000 mm)
- Longueur L = 1500 mm (**-N-01500**)
  (Longueur du plénum KL = 1500 mm)
- Longueur (L) en mm, au choix (**-N-xxxxx**, toujours à 5 chiffres)
  (Longueur du plénum KL = L, version individuelle longueur L = ≥400 mm à ≤1500 mm peut être équipée d'un plénum de raccordement.)

Version en bande (**-B**)
- Longueur en mm, en bande (**-B-xxxxx**)
  (Répartition des longueurs selon la norme d'exploitation SCHAKO pour la version en bande) (longueur totale du plénum GKL = BL, avec goupilles de raccordement, livrées non montées (2 par raccord).

Montage :
- Sans montage du plénum (-OM) (standard).

Épaisseur de plafond (Placoplâtre) :
- Épaisseur de plafond T = 9,5 mm (**-095**).
- Épaisseur de plafond T = 12,5 mm (standard) (**-125**).
- Épaisseur de plafond (T) au choix (**-xxx**, toujours à 3 chiffres).

Pièce d'extrémité (-EP/-EB) :
- Avec bord plié pour l'enduisage, montée des deux côtés en usine (-EP) (standard)
  - En tôle d'acier galvanisée.
- Droite, montée des deux côtés en usine (-EB)
  - En tôle d'acier galvanisée.

Dans la version en bande, la pièce d'extrémité est montée par défaut sur le côté gauche de la pièce intermédiaire (TS à gauche) et sur le côté droit de la longueur de différence (DL).

Accessoires :
- Plénum de raccordement (-ASK-25), en tôle d'acier galvanisée (-SV), avec pattes de suspensions, sans écrou à river (-E0), avec tôle de répartition d'air, en tôle d'acier galvanisée.
  - Version :
    - À 1 fente (-1).
    - À 2 fentes (-2).
  - Version individuelle / en bande :
    - Version individuelle (-N, longueur du plénum KL max. 1500 mm).
    - Version en bande (-B, division en longueurs selon standard SCHAKO pour version en bande).
  - Longueur :
    - 1000 mm (-01000) (longueur du plénum KL=1000 mm).
    - 1500 mm (-01500) (longueur du plénum KL=1500 mm).
    - Longueur (L/BL) en mm, au choix (-xxxxx, toujours à 5 chiffres) (longueur du plénum KL = L / longueur totale du plénum GKL = BL).
  - Montage du plénum :
    - Sans montage du diffuseur (-OM) (standard).
  - Clapet d'étranglement :
    - Sans clapet d'étranglement (-DK0) (standard).
    - Avec clapet d'étranglement et réglage par câble de commande (-DK2), en tôle d'acier galvanisée, dans le manchon de raccordement, ajustable, pour une régulation facile du débit d'air.
  - Joint à lèvres en caoutchouc :
    - Sans joint à lèvres en caoutchouc (-GD0) (standard).
    - Avec joint à lèvres en caoutchouc (-GD1) en caoutchouc spécial, sur le manchon de raccordement.
  - Isolation :
    - Sans isolation (-I0) (standard).
    - Avec isolation à l'extérieur du plénum (-Ia), isolation thermique à l'extérieur du plénum de raccordement
  - Hauteur du plénum :
    - Hauteur standard du plénum (-KHS).
    - Hauteur du plénum (KHS) en mm au choix (-xxx) (toujours à 3 chiffres) (hauteur minimale du plénum [KHS] avec position de manchon S1+S4 = diamètre du manchon øD + 82 mm / avec position de manchon S0 = 220 mm).
  - Position de manchon :
    - Manchon sur le dessus (-S0).
    - Manchon sur la face latérale (-S1) (standard).
    - Manchon sur la face frontale (-S4) (impossible pour version en bande).
  - Diamètre du manchon :
    - Diamètre standard du manchon (-SDS).
    - Diamètre du manchon en mm (øD), au choix

- Pièce borgne (-BS0 / -BS1) :
  - Sans pièce borgne (-BS0) (standard).
  - Avec pièce borgne (-BS1) :
    - En tôle d'acier peinte, couleur RAL 9005 (noir).
    - Possible à partir d'une longueur L ≥ 200 mm.
    - Seulement possible sans plénum de raccordement ASK-25 et registre à glissière.
    - Avec clips de fixation pour le montage sur le diffuseur à fentes.

- Cornière d'angle (-EW-25), cadre avec profilé de cadre PLASTER
  (-PL), en profilé d'aluminium extrudé. Avec 4 éclisses d'assemblage (-VL, comprises dans la livraison) en aluminium (couleur identique à celle du cadre), livrées non montées.
  Les profilés de cadre sont munis de trous permettant le raccordement au plafonds en placoplâtre au moyen d'une fixation à vis. Des équerres de fixation sont livrées en vrac pour faciliter le montage.
  - Version (nombre de fentes) :
    - À 1 fente (-1).
    - À 2 fentes (-2).
  - Surface du cadre :
    - Composée de :
      - Aluminium brut (-ALRO) (standard).
      - Aluminium peint :
        - Couleur RAL 9005 (-9005) (noir).
        - Dans une couleur RAL au choix (-xxxx, toujours à 4 chiffres).
    - Traverse centrale (seulement pour les versions à 2 fentes) :
      - Pour air soufflé :
        - Pour cadre en aluminium brut, dans la même couleur RAL que l'ailette.
        - Pour cadre en aluminium peint, dans la même couleur RAL que le cadre.
      - Pour air extrait, en aluminium peint, couleur RAL 9005 (noir).
  - Couleur du profil borgne, en aluminium peint :
    - Couleur similaire à RAL 9005 (noir) (-B9005) (standard).
    - Couleur similaire à RAL 9010 (blanc) (-B9010).
    - Dans une couleur RAL au choix (Bxxxx, toujours à 5 chiffres).
  - Angle entre les côtés :
    - Angle α = 90° (-090) (standard).
    - Angle (α) au choix (-xxx, toujours à 3 chiffres)
      Valeurs possibles entre α = 90° (-090, standard) et 170° (-170).
  - Longueur côté gauche (a) :
    - Longueur standard L=250 (-000)
    - Longueur (L) en mm, au choix (-xxx, toujours à 3 chiffres) (longueur minimale = longueur standard).
  - Longueur côté droit (b) :
    - Longueur standard L=250 (-000)
    - Longueur (L) en mm, au choix (-xxx, toujours à 3 chiffres) (longueur minimale = longueur standard).
  - Épaisseur de plafond (Placoplâtre) :
    - Épaisseur de plafond T = 9,5 mm (-095).
    - Épaisseur de plafond T = 12,5 mm (-125) (standard).
    - Épaisseur de plafond (T) au choix (-xxx, toujours à 3 chiffres).

- Registre à glissière (-SN/-SS)
  - Sans registre à glissière (-SN) (standard).
  - Avec registre à glissière (-SS) :
    - En tôle d'acier galvanisée électrolytiquement.
    - Seulement possible sans plénum de raccordement ASK-25.
    - Avec clips de fixation pour le montage sur le diffuseur à fentes.