Einbauanleitung

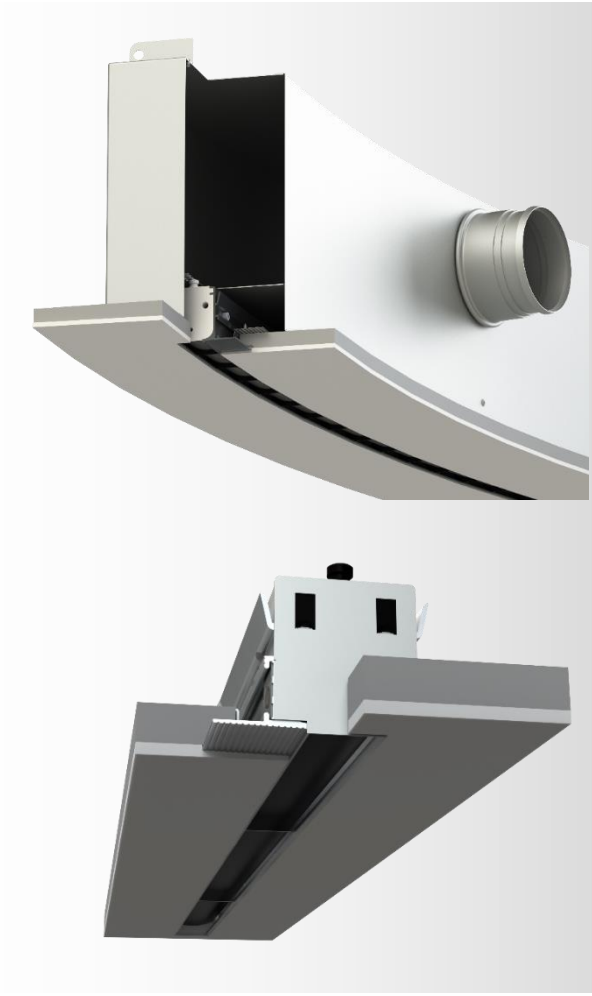

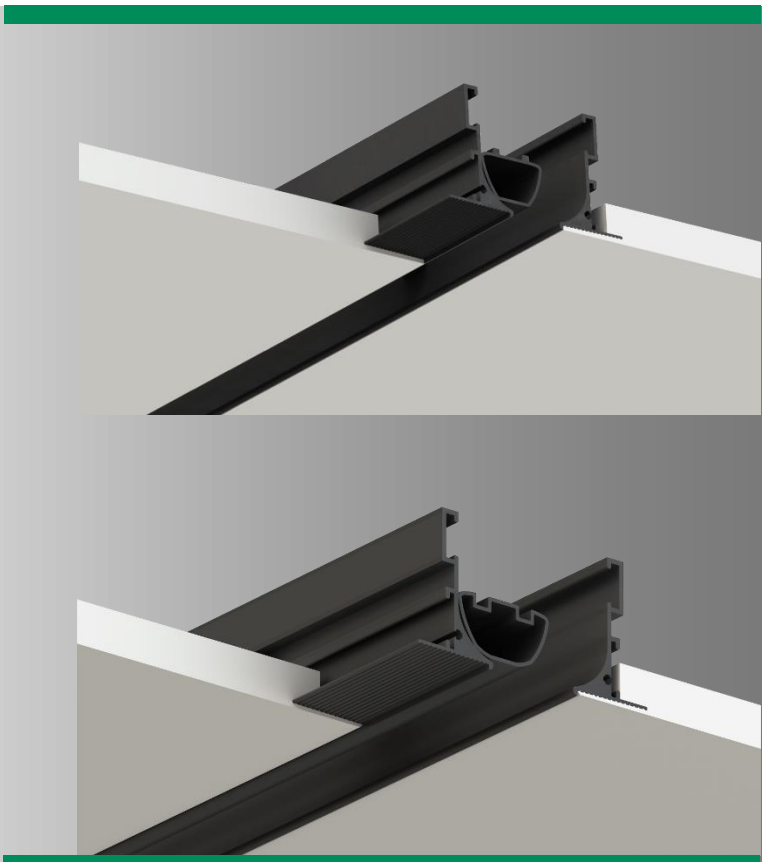

DSCP / DSCPL / DSCL / DSCXL

Einbau in Gipskartondecken

Inhalt

Arbeitsschritte 2
Einbaudetail 4

SCHAKO KG
Steigstraße 25-27
D-78600 Kolbingen

Telefon +49 (0) 7463-980-0
Telefax +49 (0) 7463-980-200
schako.com | info@schako.de

ARBEITSSCHRITTE

Werkzeuge / Hilfsmittel:

1. Ausschnitt bestimmen (Hilfsmittel Deckenausschnitt-Schablone).

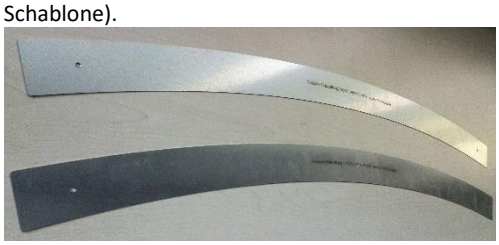

2. Gipskartondecke ausschneiden.

3. bei Bandausführung Durchlässe zusammenfügen.

mit Verbindungsstiften (DSCP / DSCPL)

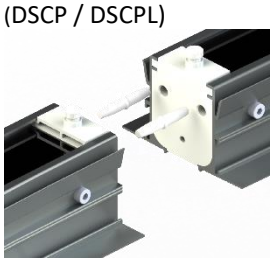

mit Verbindungslaschen (DSCL / DSCXL)

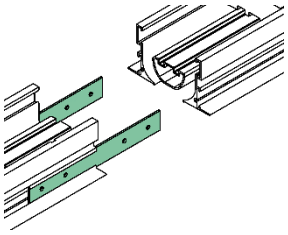

4. Schlitze abkleben.

5. Durchlass in Ausschnitt einsetzen.

6. Lage SM-Löcher markieren.

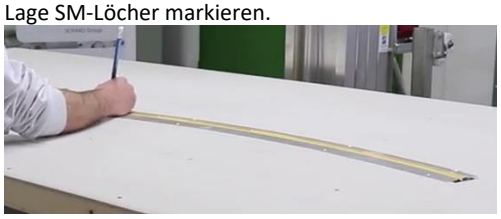

7. Durchlass aus Decke herausnehmen.

8. Die Befestigungswinkel an den Markierungen auf der Gipskartondecke einbauen.

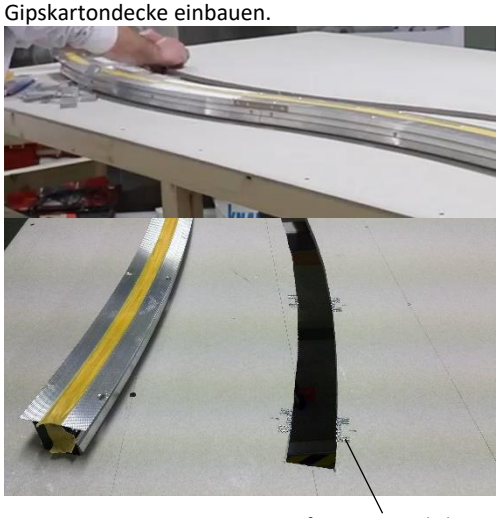

Befestigungswinkel

9. Durchlass wieder in den Ausschnitt einsetzen.

10. Schrauben einsetzen und mit dem Befestigungswinkel anschrauben.

11. Quarzgrund auftragen

12. Spachtelmasse anrühren und auftragen

13. Gewebeband einarbeiten

14. Überstand des Gewebebandes abschneiden.

15. erste Trockenphase

16. Spachtelmasse erneut anrühren und auftragen

17. zweite Trockenphase

18. Spachtelmasse abschleifen

19. überstehende Spachtelmasse entfernen

20. Staubfreiheit herstellen

21. je nach vorgeschriebener Qualitätsstufe Schritte 16 bis 18 wiederholen.

22. Klebesteifen abziehen

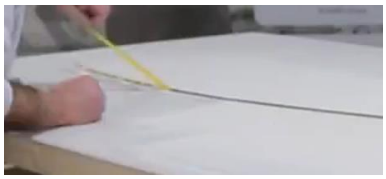

23. erneut Schlitz abkleben

24. erster Anstrich – trocknen lassen
25. zweiter Anstrich – trocknen lassen

26. letzter Arbeitsschritt - Klebeband entfernen

Film siehe YouTube:
https://www.youtube.com/jcFsmPI0D18

EINBAUDETAIL

mit Befestigungswinkel:

für Schraubbefestigung (bauseits)

DSCP / DSCPL

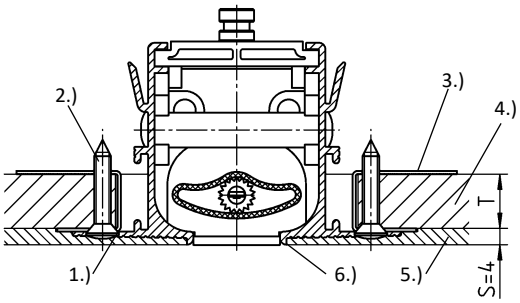

DSCL

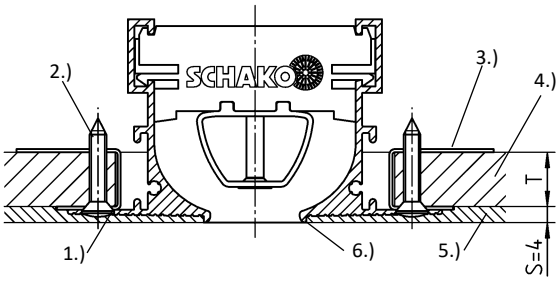

DSCXL

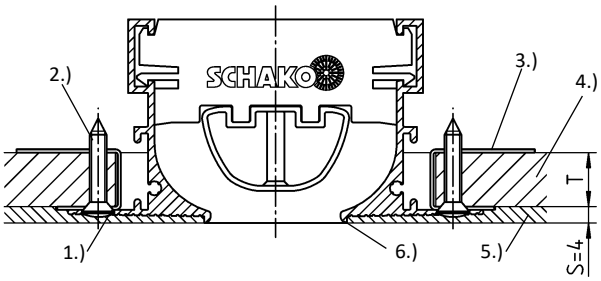

Anzahl Befestigungswinkel (Montagehilfe)

4 Befestigungswinkel:	L / DL / BoL / DBoL = ≤500
6 Befestigungswinkel:	L / DL / BoL / DBoL = >500 bis ≤750
8 Befestigungswinkel:	L / DL / BoL / DBoL = >750 bis ≤1000
10 Befestigungswinkel:	L / DL / BoL / DBoL = >1000 bis ≤1500

Befestigungswinkel:

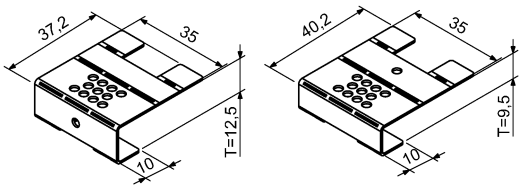

Der Befestigungswinkel wird ungebogen und lose mitgeliefert. Bauseits erfolgt dann die Umkantung für die benötigte Deckenstärke. Hier dient die einzelne Bohrung als Markierung für die Deckenstärke T=12,5.

GK-Decke

T = 9,5 mm / 12,5 mm (Standard) / frei wählbar.

DSCP

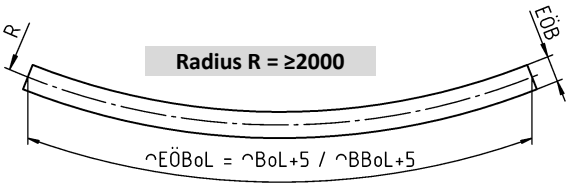

Die Einbauöffnung-Bogenlänge (EÖBoL) bezieht sich auf die Mitte des Schlitzdurchlasses.

DSCL / DSCPL / DSCXL

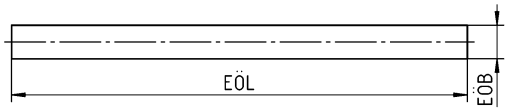

EÖL = L+5 / BL+5

Die Rahmenprofile sind mit Bohrungen versehen, um eine Schraubbefestigung mit der Gipskartondecken zu ermöglichen. Als Montagehilfe werden Befestigungswinkel lose mitgeliefert. Die Anzahl richtet sich nach der Länge (L) bzw. der Bogenlänge (BoL).

Verspachtelung

Bei Befestigung mit Schraubmontage (-SM): S = 4 mm

1.) Senkung ISO 15065-4
2.) Schnellbauschraube 3,5 x 35, Verwendung nach DIN EN 14566 bauseits
3.) Befestigungswinkel
4.) GK-Decke
5.) bauseitige mehrfache Verspachtelung (je nach Qualitätsstufe)
6.) Spezielle Anputzkante für formschöne Verspachtelung

T	=	Dicke GK-Decke
S	=	Spachteldicke
EÖB	=	Einbauöffnung Breite
EÖL	=	Einbauöffnung Länge (L+5 / BL+5)
EÖBoL	=	Einbauöffnung-Bogenlänge (EÖBoL = BoL+5 / BBoL+5)
L	=	Länge
BL	=	Bandlänge
DL	=	Differenzlänge
BoL	=	Bogenlänge
DBoL	=	Differenzbogenlänge
BBoL	=	Bandbogenlänge