Documentación técnica

DSC

Difusor lineal

Contenido

Resumen de las variantes del producto 2
Función y utilización 2
Ejecuciones 3
Montaje 3
Posición de las lamas para la vena de aire..... 4
Selección rápida 4
Ejecuciones de material..... 5
Accesorios..... 5
Dimensiones 7
Dimensiones de los accesorios 10
Posibilidades de fijación 24
Resumen de las posibilidades de montaje 26
Instalación 27
Datos técnicos 28
Leyenda 33
Código de pedido difusor lineal..... 34
Código de pedido plénum 36
Código de pedido escuadra 37
Texto de especificación 38
Plénum (-ASK-24),.....39

SCHAKO KG
Steigstraße 25-27
D-78600 Kolbingen

Teléfono +49 (0) 7463-980-0
Fax +49 (0) 7463-980-200
schako.com | info@schako.de

RESUMEN DE LAS VARIANTES DEL PRODUCTO

DSC-…-Z-… (impulsión)

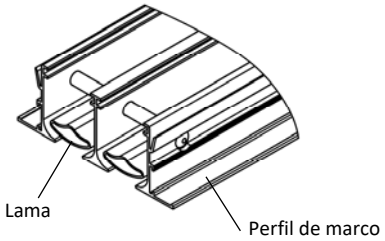

DSC-…-A-… (retorno)

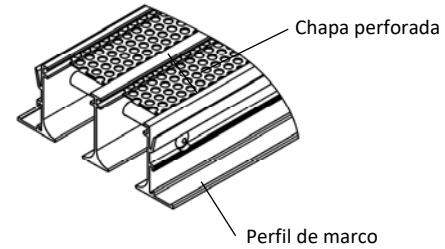

FUNCIÓN Y UTILIZACIÓN

El difusor lineal DSC es apropiado para salas con techos entre 2,6 y 4 metros de altura. Las lamas deflectoras orientables y accesibles desde abajo permiten el montaje del difusor en diversas instalaciones. La salida de la vena de aire puede ajustarse, verticalmente para régimen de calefacción, u horizontalmente para régimen de refrigeración. En el régimen de refrigeración, se puede proyectar la vena de aire horizontal de manera unilateral, bilateral o circular. En caso de la proyección bidireccional o circular, las lamas con perfil aerodinámico generan una vena tan estable que basta con orientar, alternadamente, solamente una única lama en la dirección de impulsión. Gracias a ello, la inducción es de máximo nivel y se reducen de manera óptima la velocidad y la diferencia de temperatura de la vena de aire impulsado. El alojamiento centrado de las lamas aerodinámicas permite mantener constante la sección libre en cualquier posición de las lamas. Por ello no varían ni la pérdida de carga ni el nivel sonoro aunque se modifique la posición de las lamas. En todo momento es posible modificar la proyección de aire in situ, incluso con el difusor montado. Indicando en el pedido la orientación de la proyección de aire deseada, se ajustarán las lamas en fábrica en la posición correspondiente. Por defecto, se ajustarán en la posición -D (proyección circular). El gran tamaño de la sección de impulsión permite un caudal de aire mayor que en otros difusores lineales. Gracias a la proyección estable y la buena inducción, el difusor lineal DSC permite un funcionamiento, en régimen de refrigeración, de hasta $\Delta T_O \leq -12$ K.

Las lamas generan una presión inicial que garantiza una distribución homogénea del aire sobre la longitud total del difusor lineal.

El difusor lineal puede fabricarse con 1, 2, 3 o 4 ranuras, y está disponible como modelo individual o en línea continua. Los accesorios como piezas de extremo y escuadras facilitan el montaje en una gran variedad de instalaciones. Empleando diferentes perfiles adicionales, el difusor lineal puede integrarse en diversos sistemas de techos o en luminarias de climatización.

En la ejecución para retorno se incorpora, en lugar de las lamas deflectoras, una chapa perforada de color negro accesible desde abajo y fácil de limpiar a través de las ranuras.

Conexión al sistema de conductos mediante el plénum. Con precio adicional, es posible integrar un elemento de regulación en la boca de conexión que se regula desde abajo para la regulación del caudal de aire. El plénum puede revestirse con material aislante, tanto en el interior como en el exterior. En caso de espacio reducido en el falso techo, se puede instalar el difusor lineal directamente en el conducto, provisto de una compuerta corredera de regulación de caudal.

La proyección estable del aire permite el montaje del difusor en instalaciones de caudal variable (del 100% al 40%).

Reservado el derecho a modificaciones.
No se admiten devoluciones.

EJECUCIONES

DSC-1-…	1 ranura
DSC-2-…	2 ranuras
DSC-3-…	3 ranuras
DSC-4-…	4 ranuras
DSC-…-Z	Impulsión (con lamas)
DSC-…-A	Retorno (sin lamas, con chapa perforada)
DSC-…-R0	Con perfil de marco ESTÁNDAR (marco con perfil estándar R0)
DSC-…-S0	Con perfil de marco estrecho (marco con perfil S0)
DSC-…-P0	Con perfil de marco especial (marco con perfil P0)
DSC-...-V	Posición de las lamas: impulsión vertical
DSC-…-L	Posición de las lamas: impulsión horizontal unilateral hacia la izquierda
DSC-…-R	Posición de las lamas: impulsión horizontal unilateral hacia la derecha
DSC-…-B	Posición de las lamas: impulsión horizontal bilateral
DSC-…-D	Posición de las lamas: impulsión horizontal divergente (vena circular) (estándar)
DSC-…-0	Sin lamas, con chapa perforada (para retorno)
DSC-…-N	Ejecución individual (longitud máx. 1500 mm)
DSC-…-B	Ejecución en línea continua (división de longitudes estándar SCHAKO para ejecución en línea continua)

MONTAJE

Sin conexión (-00)
-- Solo disponible sin plénum y sin compuerta corredera de regulación.

Unión fija con plénum (-FV, estándar)
-- Solo disponible con plénum.
-- Estándar para las ejecuciones DSC-…-R0 / DSC-…-S0 y DSC-…-P0.
-- El difusor lineal se une fijamente con el plénum.

Montaje oculto con plénum (-VM)
-- Solo disponible con plénum.
-- Disponible para las ejecuciones DSC-…-R0 / DSC-…-P0 y DSC-…-S0-Z2 (con perfil adicional).
-- No disponible para las ejecuciones DSC-…-S0-…-Z0 / DSC-…-S0-…-Z1 / DSC-…-S0-…-Z3.
-- El difusor lineal se fija al travesaño en la caja del plénum mediante tornillos ocultos.
-- Marco con banda de estanqueidad.
-- Plénum suministrado suelto de fábrica.

Montaje con contrapieza (-GT)
-- Solo posible sin plénum.
-- Los tornillos y la contrapieza se suministran sueltos (2 unidades).
-- Estribo del travesaño de chapa plegada de chapa de acero galvanizado y travesaño de perfil de aluminio extruido con rosca DIN.
-- Disponible para las ejecuciones DSC-…-R0 / DSC-…-P0 y DSC-…-S0-…-Z2 (con perfil adicional).
-- No disponible para las ejecuciones DSC-…-S0-…-Z0 / DSC-…-S0-…-Z1 / DSC-…-S0-…-Z3.
-- El difusor lineal se fija a la contrapieza (estribo del travesaño) mediante tornillos ocultos (incluidos en el suministro).
-- **Se debe garantizar el acceso desde atrás para realizar el montaje.**

Montaje con abrazadera (-KB)
-- Solo posible sin plénum.
-- Los tornillos y las abrazaderas se suministran sueltos (2 unidades).
-- Abrazadera de chapa de acero galvanizado.
-- Disponible para las ejecuciones DSC-…-R0 / DSC-…-P0 y DSC-…-S0-…-Z2 (con perfil adicional).
-- No disponible para las ejecuciones DSC-…-S0-…-Z0 / DSC-…-S0-…-Z1 / DSC-...-S0-...-Z3.
-- El difusor lineal se fija a la abrazadera mediante tornillos ocultos (incluidos en el suministro).
-- **El acceso desde atrás no es necesario para realizar el montaje.**

Montaje roscado (-SM)
-- Solo posible sin plénum.
-- Tornillos a cargo del cliente.
-- Disponible para la ejecución DSC-…-R0 y para DSC-…-P0.
-- No disponible para la ejecución DSC-…-S0.
-- El difusor lineal se fija mediante tornillos visibles.

Montaje con orejetas de enganche (-AL)
-- Solo posible sin plénum.
-- 4 unidades suministradas sueltas.
-- Disponible para la ejecución DSC-…-R0 y para DSC-…-P0.
-- No disponible para la ejecución DSC-…-S0.
-- El difusor lineal se sujeta con 4 elementos de suspensión.
-- Orejetas de enganche de chapa de acero galvanizado, con agujeros para la fijación de los ganchos.

Pieza de unión (-VL)
-- 4 unidades, suministradas sueltas.
-- De chapa de aluminio.
-- Solo para acoplar escuadra y difusor lineal en ejecución de línea continua.
-- La escuadra se fija mediante las piezas de unión (2x en cada lado).

Reservado el derecho a modificaciones.
No se admiten devoluciones.

POSICIÓN DE LAS LAMAS PARA LA VENA DE AIRE

Posición de las lamas (-V)
impulsión vertical

Caudal de aire máximo, 1 ranura: **30 m³/h m [8,3 l/s m]**
Distancia mínima entre dos filas de difusores: **1,0 m**

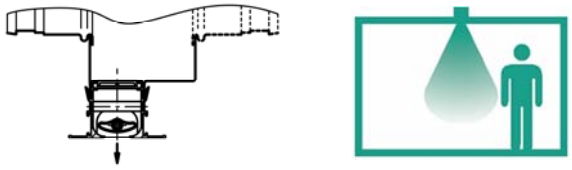

Posición de las lamas (-B)
impulsión horizontal bilateral

Caudal de aire máximo, 1 ranura: **80 m³/h m [22,2 l/s m]**
Distancia mínima entre dos filas de difusores: **2,5 m**

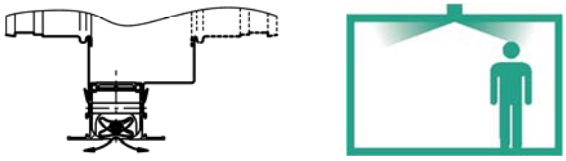

Posición de las lamas (-L)
impulsión horizontal unilateral hacia la izquierda

Caudal de aire máximo, 1 ranura: **60 m³/h m [16,7 l/s m]**
Distancia mínima entre dos filas de difusores: **3,5 m**

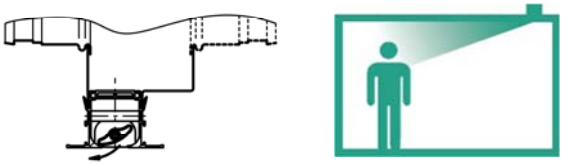

Posición de las lamas (-R)
impulsión horizontal unilateral hacia la derecha

Caudal de aire máximo, 1 ranura: **60 m³/h m [16,7 l/s m]**
Distancia mínima entre dos filas de difusores: **3,5 m**

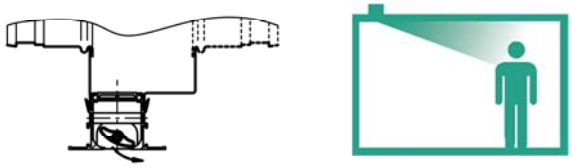

Posición de las lamas (-D) (estándar)
impulsión horizontal divergente (vena circular)

Caudal de aire máximo, 1 ranura: **100 m³/h m [27,8 l/s m]**
Distancia mínima entre dos filas de difusores: **2,5 m**

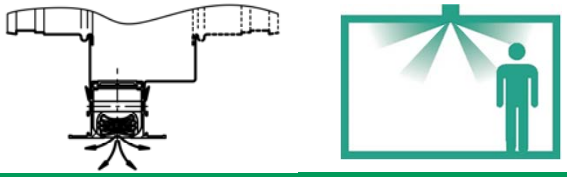

SELECCIÓN RÁPIDA

Posición de las lamas D

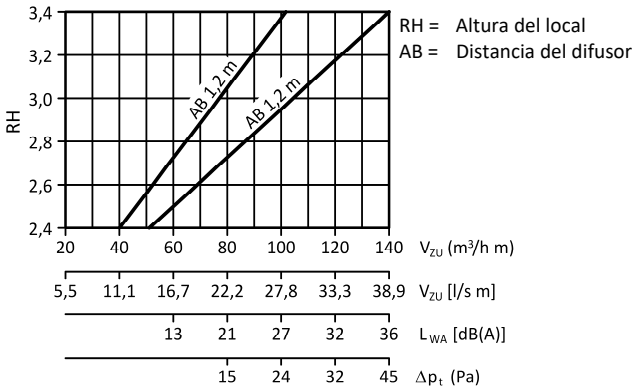

EJECUCIONES DE MATERIAL

Superficie del marco

-- Aluminio anodizado en color natural (-ELOX, estándar).
-- Aluminio lacado:
  - En color RAL 9006 (aluminio blanco) (-9006).
  - En color RAL 9010 (blanco) (-9010).
  - En otro color RAL, de libre elección (con precio adicional) (-xxxx) (siempre de 4 caracteres).

Color de las lamas

-- Plástico (PVC duro):
  - Color similar a RAL 9005 (negro, estándar) (-L9005).
  - Color similar a RAL 9006 (aluminio blanco) (-L9006).
  - Color similar a RAL 9010 (blanco) (-L9010).
  - Lacado en color RAL, de libre elección (-Lxxxx, siempre de 5 caracteres).
-- Para retorno sin lama (-00000), con chapa perforada embellecedora de acero lacado en RAL 9005 (negro).

Soporte de las lamas

-- Tubos de aluminio

Divisor de lamas interior (estándar)

-- Plástico (PA tipo 6):
  - para impulsión en el color de las lamas

Divisor de lamas interior (asiento VM)

-- Plástico (PA tipo 6):
  - para impulsión en el color de las lamas

Plaquitas de las lamas en el exterior (piezas de extremo)

-- Plástico (ABS):
  - para impulsión en el color de las lamas
  - para retorno en color RAL 9005 (negro)

Perno de unión

Conexión difusor - difusor
-- De plástico
-- Solo para ejecución en línea continua
-- Se suministran sueltas (2 para cada conexión)

ACCESORIOS

Piezas de extremo (-E0 / -ES / -EB / -EL / -ER)

-- Sin piezas de extremo (-E0) (estándar)
-- Con piezas de extremo, de aluminio (del color del marco):
  - Se suministran sueltas (-ES, pareja) (estándar)
  - En ambos lados montadas en fábrica (-EB).
  - A la izquierda, montada en fábrica (-EL).
  - A la derecha, montada en fábrica (-ER).

Perfil adicional (-Z0 / -Z1 / -Z2 / -Z3)

-- Sin perfil adicional (-Z0) (estándar)
-- Con perfil adicional, de aluminio (del color del marco, solo disponible para DSC-…-S0):
  - Z I (-Z1), integración en placas de techo.
  - Z II (-Z2), integración en techos de panel.
  - Z III (-Z3), integración en placas de techo.

Pieza ciega (-BS0 / -BS1)

-- Sin pieza ciega (-BS0) (estándar)
-- Con pieza ciega (-BS1):
  - De chapa de acero lacado en RAL 9005 (negro).
  - Solo disponible sin plénum y compuerta corredera de regulación.
  - Con clip de fijación para el montaje en el difusor lineal.
  - posible a partir de una longitud de L ≥ 200 mm.
  - Montaje solo posible con orejetas de enganche (-AL, estándar en combinación con difusor activo DSC-…-FV-…), contrapieza (-GT) o abrazadera (-KB).

Compuerta corredera de regulación (-SN / -SS)

-- Sin compuerta corredera de regulación (-SN) (estándar)
-- Con compuerta corredera de regulación (-SS)
  - De chapa de acero electrogalvanizado.
  - Solo posible sin plénum.
  - Montaje:
    - DSC-…-R0 / DSC-…-P0:
      - Con montaje roscado (-SM, estándar)
      - Montaje con contrapieza (-GT)
    - DSC-…-S0:
      - Montaje roscado no disponible.
      - Montaje con contrapieza (-GT)
      - Solo ejecución con perfil adicional -Z2 disponible. Ejecución sin perfil adicional y con perfil adicional -Z1 y -Z3 no disponible.

Plénum (-ASK-24)

-- Ejecución (número de ranuras):
  - 1 ranura (-1)
  - 2 ranuras (-2)
  - 3 ranuras (-3)
  - 4 ranuras (-4)
-- Ejecución individual / en línea continua:
  - Ejecución individual (-N, longitud del plénum KL máx. 1500 mm)
  - Ejecución en línea continua (-B, división de longitudes estándar SCHAKO para ejecución en línea continua)
-- Longitud:
  - Longitud L = 1000 mm (-01000) (KL = 997 mm)
  - Longitud L = 1500 mm (-01500) (KL = 1497 mm)
  - Longitud (L/BL) en mm, de libre elección (-xxxxx, siempre de 5 caracteres) (longitud del plénum KL = L-3 / longitud del plénum total GKL = BL-3, en ejecución individual, las longitudes de entre L = ≥400 mm y ≤1500 mm se pueden equipar con un plénum).

Reservado el derecho a modificaciones.
No se admiten devoluciones.

-- Montaje del plénum:
  - Unión fija (-FV) (estándar)
  - Montaje oculto (-VM) (solo disponible para las ejecuciones DSC-…-R0 / DSC-…-P0 y DSC-…-S0-…-Z2)
  - Sin fijación (solo disponible sin difusor) (-00)
-- Material:
  - Chapa de acero galvanizado (-SV) (estándar)
-- Compuerta reguladora:
  - Sin compuerta reguladora (-DK0) (estándar)
  - Con compuerta reguladora, de chapa de acero galvanizado, ajustable, para una regulación del caudal de aire sencilla:
    - En la carcasa del plénum (solo con una posición de la boca lateral [-S1/-S2]) (-DK1).
    - En la boca de conexión, con ajuste manual por cuerda (con una posición de la boca desde arriba [-S0]) (-DK2).
-- Junta labial de goma:
  - Sin junta labial de goma (-GD0) (estándar)
  - Con junta labial de goma (-GD1), de goma especial, en la boca de conexión.
-- Aislamiento:
  - Sin aislamiento (-I0) (estándar)
  - Con aislamiento interior (-Ii), aislamiento térmico en el interior del plénum.
  - Con aislamiento exterior (-Ia), aislamiento térmico en el exterior del plénum.
-- Altura del plénum:
  - Altura del plénum estándar (-KHS)
  - Altura del plénum en mm, de libre elección (-xxx, siempre de 3 caracteres) (altura mínima [GH] con una posición de la boca S1+S2 y cuello del plénum estándar = diámetro de la boca øD + 82 mm / con una posición de la boca S0 = 180 mm)
-- Cuello del plénum:
  - Cuello del plénum estándar (-KVS) (KVS = 45 mm)
  - Extensión del cuello del plénum en mm, de libre elección (-xxx, siempre de 3 caracteres). Cuello del plénum (no ajustable)
    disponible de ≥45 mm hasta 200 mm.
    Solo aplicable a la ejecución de 1 ranura; las ejecuciones de 2, 3 y 4 ranuras no disponen de cuello del plénum.
-- Posición de la boca:
  - Boca desde arriba (-S0)
  - Boca lateral (-S1) (estándar)
  - Boca lateral opuesta (-S2) (solo disponible para la ejecución de 1 ranura)
-- Diámetro de la boca:
  - Diámetro de la boca estándar (-SDS)
  - Diámetro de la boca (øD) en mm, de libre elección (-xxx, siempre de 3 caracteres).
-- Suspensión:
  - Sin tuerca remachable (-E0) (estándar)
  - Con tuerca remachable (-EM), de latón.
-- Con chapa difusora de aire (FQ = 46 %), de chapa de acero galvanizado, solo para ejecución con boca desde arriba.

Escuadra (-EW-24)

-- Ejecución (número de ranuras):
  - 1 ranura (-1)
  - 2 ranuras (-2)
  - 3 ranuras (-3)
  - 4 ranuras (-4)
-- Perfil de marco:
  - Perfil de marco ESTÁNDAR (-R0)
  - Perfil de marco estrecho (-S0)
  - Perfil de marco especial (-P0)
-- Superficie del marco:
  - Aluminio anodizado en color natural (-ELOX, estándar)
  - Aluminio lacado:
    - En color RAL 9006 (aluminio blanco) (-9006)
    - en color RAL 9010 (blanco) (-9010)
    - En color RAL de libre elección (-xxxx, siempre de 4 caracteres).
-- Color perfil ciego:
  - Perfil ciego de aluminio lacado:
    - Color similar a RAL 9005 (negro) (-B9005, estándar).
    - Color similar a RAL 9006 (aluminio blanco) (-B9006).
    - Color similar a RAL 9010 (blanco) (-B9010).
    - En color RAL de libre elección (-Bxxxx) (siempre de 5 caracteres).
-- Ángulo entre los lados:
  - Ángulo $\alpha = 90°$ (-090) (estándar)
  - Ángulo (α) a elección (-xxx), valores del ángulo disponibles entre α = 90° (-090, estándar) y 170° (-170) (siempre de 3 caracteres).
-- Longitud de lado izquierdo (a):
  - Longitud estándar, 1/2/3 ranura(s) L = 250 mm / 4 ranuras L = 400 mm (-000).
  - Longitud (L) en mm, de libre elección (-xxx) (longitud mínima
    = longitud estándar) (siempre de 3 caracteres).
-- Longitud de lado derecho (b):
  - Longitud estándar, 1/2/3 ranura(s) L = 250 mm / 4 ranuras L = 400 mm (-000).
  - Longitud (L) en mm, de libre elección (-xxx) (longitud mínima
    = longitud estándar) (siempre de 3 caracteres).
-- Con 4 piezas de unión (-VL, incluidas en el suministro) de aluminio (del color del marco), suministradas sueltas.
-- Perfil adicional:
  - Sin perfil adicional (-Z0)
-- Montaje con orejetas de enganche (-AL), se suministran sueltas.

DIMENSIONES

Dimensiones del perfil de marco

Perfil de marco estándar "R0"

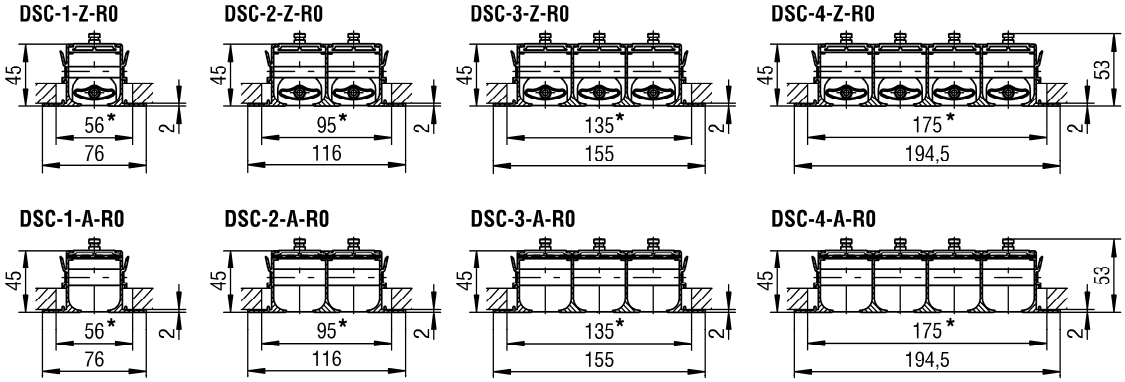

Perfil de marco estrecho "S0"

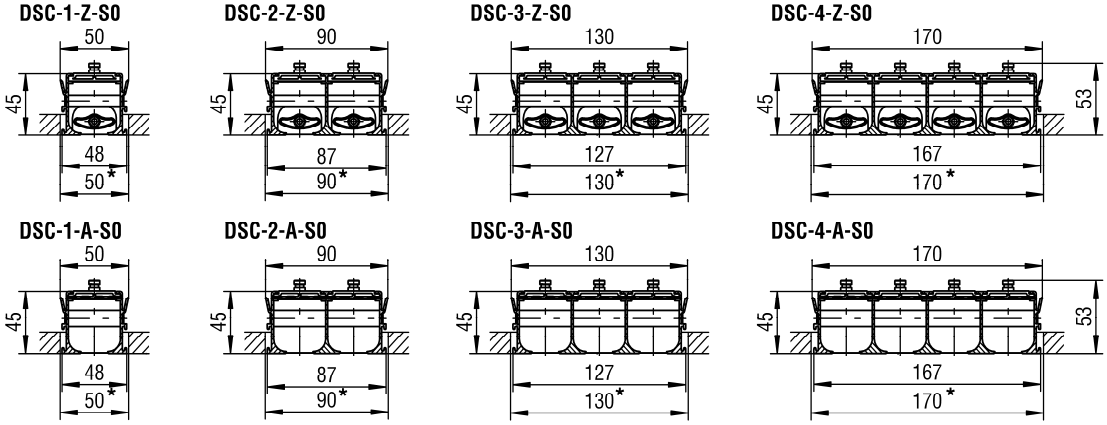

Perfil de marco especial "P0"

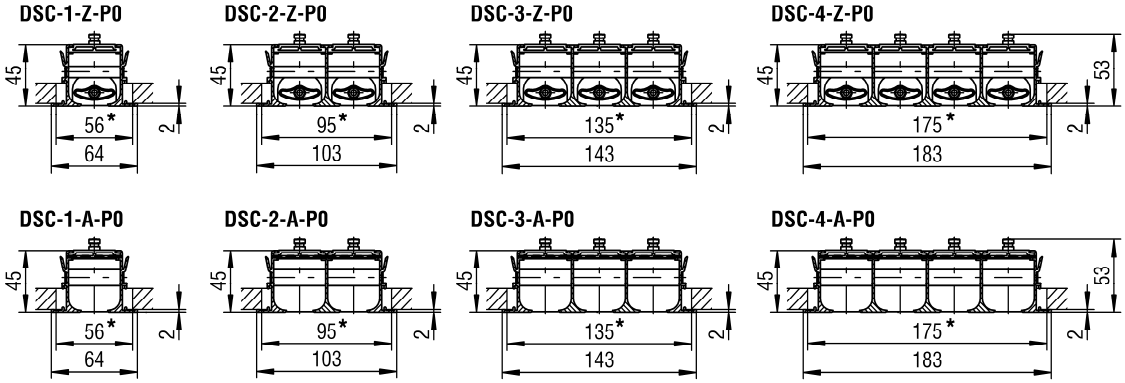

En la ejecución para retorno se incorpora, en lugar de las lamas deflectoras, una chapa perforada.

* EÖB = Ancho de abertura para el montaje

Para la división de longitudes del difusor lineal, consultar la página 8.

Apertura para el montaje

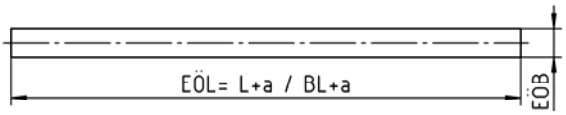

		n	EÖB	a
Perfil de marco	-R0	-1	56	10
		-2	95	
		-3	135	
		-4	175	
	-S0	-1	50	15
		-2	90	
		-3	130	
		-4	170	
	-P0	-1	56	15
		-2	95	
		-3	135	
		-4	175	

n = número de ranuras

División de longitudes del difusor lineal

Ejecución individual (-N)

- Longitud L= 1000 mm (-N-01000)
- Longitud L= 1500 mm (-N-01500)
- Longitud (L) en mm, de libre elección (-N-xxxxx) (siempre de 5 caracteres)
  (En ejecución individual, las longitudes de entre = ≥400 mm y ≤1500 mm se pueden equipar con un plénum. La pieza ciega es posible a partir de una longitud de ≥ 200 mm).

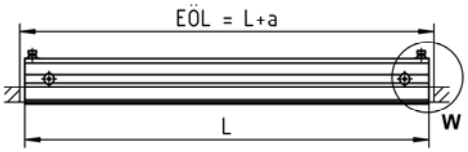

Ejecución en línea continua (-B)

- Longitud (BL) en mm, de libre elección, en línea continua (-B-xxxxx) (siempre de 5 caracteres).

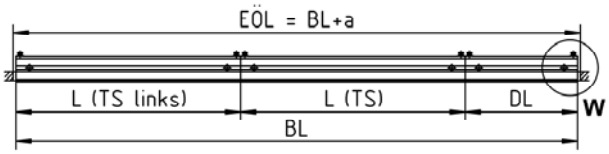

División de longitudes según estándar SCHAKO:
Si se ejecuta el difusor lineal DSC como línea continua, se ensamblarán varios tramos (segmentos) de **1000 mm o 1500 mm** hasta alcanzar la longitud total BL. Las piezas diferenciales DL se ejecutan en longitudes de entre **≥400 mm y <1500 mm**. Las piezas diferenciales de entre **≥200 mm y <400 mm** se suministran como piezas ciegas sin plénum.

TS = Segmento
TS izquierda = Segmento izquierda
L = Longitud
DL = Longitud diferencial
BL = Longitud de línea continua
EÖB = Ancho de abertura para el montaje
EÖL = Largo de abertura para el montaje (EÖL = L+a / BL+a)

Para el detalle W de las piezas de extremo, véase la página 10.

Reservado el derecho a modificaciones.
No se admiten devoluciones.

Conexión del difusor lineal en ejecución de línea continua

Difusor lineal - difusor lineal
con perno de unión:
se suministran sueltos (2 para cada conexión)

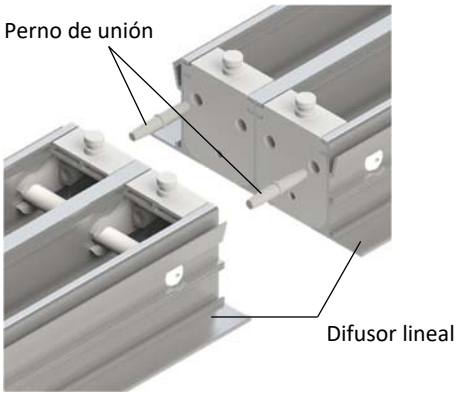

Disposición de los pernos de unión

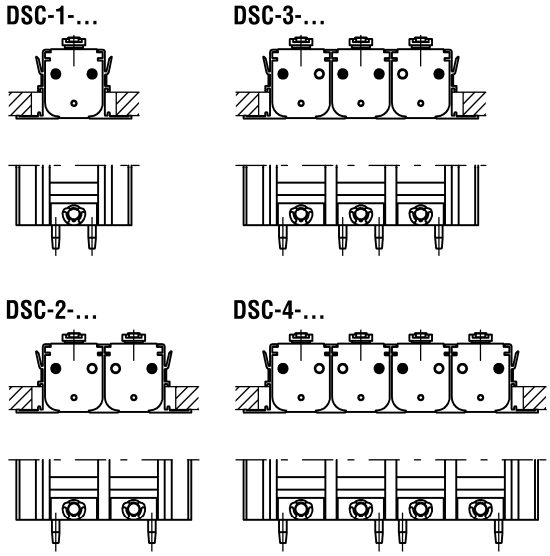

Atención:
Los pernos de unión únicamente son aptos para el posicionamiento y no para la transmisión de fuerza.

Difusor lineal - escuadra
Con piezas de unión:
Se suministran sueltas (2 para cada conexión)

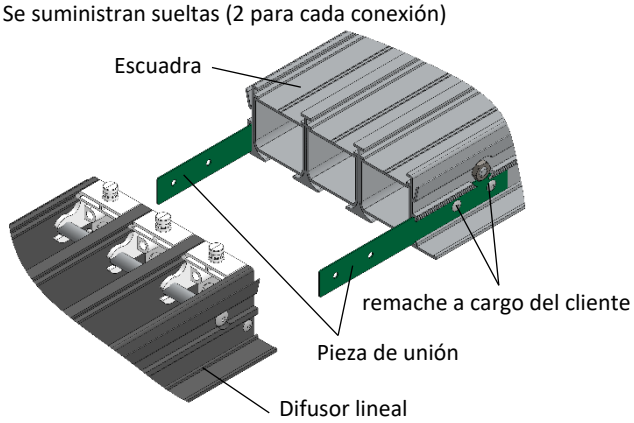

DIMENSIONES DE LOS ACCESORIOS

Piezas de extremo (-E0 / -ES / -EB / -EL / -ER)

-- Sin pieza de extremo (-E0) (estándar)
-- Con piezas de extremo, de aluminio (del color del marco):
- Se suministran sueltas (-ES, pareja) (estándar)
  - En ambos lados montados en fábrica (-EB)
  - A la izquierda, montada en fábrica (-EL)
  - A la derecha, montada en fábrica (-ER)

Es posible instalar piezas en los extremos para causar la impresión de un marco.

Para DSC-…-R0 / DSC-…-P0:

Para DSC-…-S0-…-Z0:

Para DSC-…-S0-…-Z1:

Para DSC-...-S0-...-Z2 / DSC-...-S0-...-Z3:

Pieza de extremo en ambos laterales

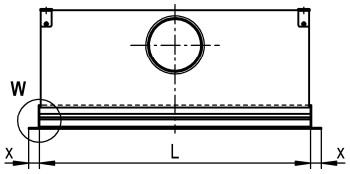

Pieza de extremo izquierdo

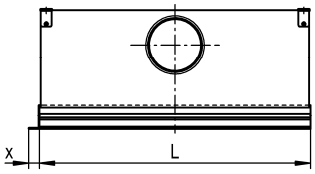

Pieza de extremo derecho

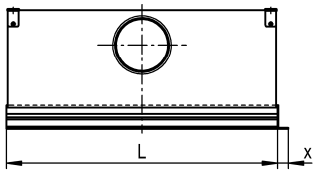

Detalle W

DSC-…-R0 / DSC-…-P0 /
DSC-…-S0-...-Z2 / DSC-…-S0-...-Z3

sin piezas de extremo con pieza de extremo

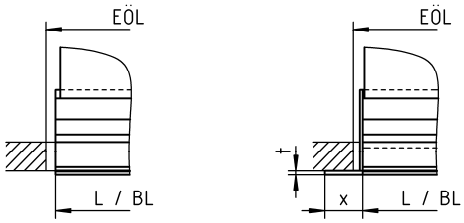

DSC-…-S0-…-Z0 / DSC-…-S0-…-Z1

sin piezas de extremo con pieza de extremo

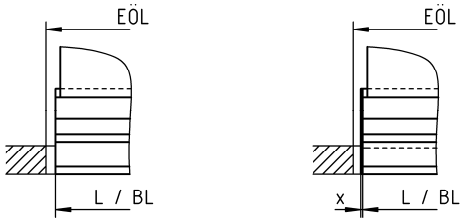

	x	t
DSC-…-R0	20	2
DSC-…-P0	16	2
DSC-…-S0-…-Z2 / DSC-…-S0-…-Z3	20	2
DSC-…-S0-…-Z0 / DSC-…-S0-…-Z1	1	-

Largo de abertura para el montaje:
EÖL = L+a o BL+a

	a
DSC-…-R0	10
DSC-…-P0	15
DSC-…-S0	15

Perfiles adicionales (-Z0 / -Z1 / -Z2 / -Z3)

-- Sin perfil adicional (-Z0) (estándar)
-- Con perfil adicional de aluminio (del color del marco, solo disponible para DSC-…-S0):
- Z I (-Z1), integración en placas de techo.
- Z II (-Z2), integración en techos de panel.
- Z III (-Z3), integración en placas de techo.

Montaje en ejecución de impulsión y retorno.
En la ejecución para retorno se incorpora, en lugar de las lamas deflectoras, una chapa perforada.

Perfil adicional ZI (-Z1)

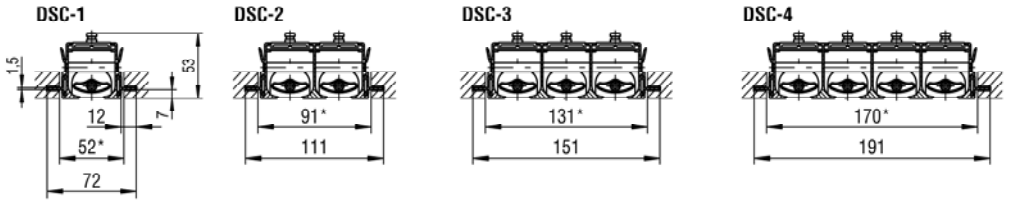

Perfil adicional ZII (-Z2)

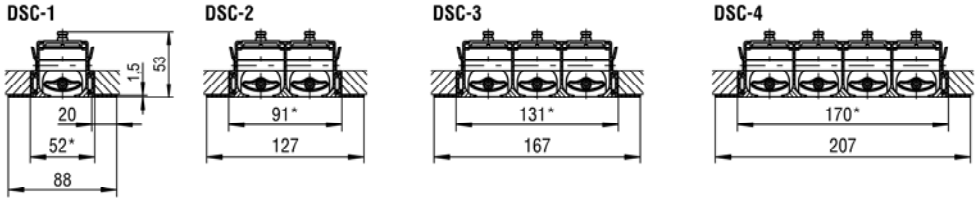

Perfil adicional ZIII (-Z3)

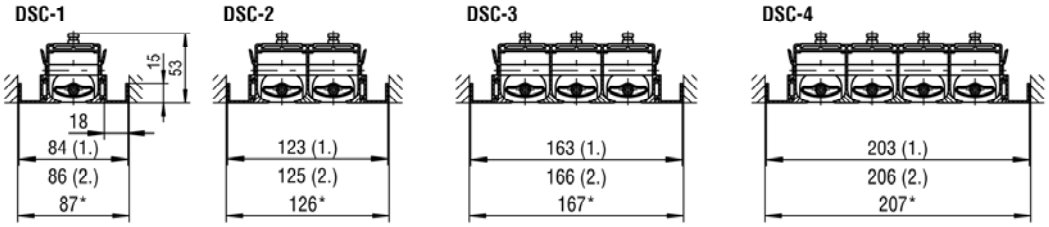

1. = Modelo anodizado
2. = Modelo lacado

* EÖB = Ancho de abertura para el montaje

Para la división de longitudes del difusor lineal, consultar la página 8.

Pieza ciega (-BS0 / -BS1)

-- Sin pieza ciega (-BS0) (estándar)
-- Con pieza ciega (-BS1):
- De chapa de acero lacado en RAL 9005 (negro).
- Solo disponible sin plénum y compuerta corredera de regulación.
- Disponible para todas las formas de marco (-R0 / -S0 / -P0).
- Con clip de fijación para el montaje en el difusor lineal.
- posible a partir de una longitud de L ≥ 200 mm.
- Montaje solo posible con orejetas de enganche (-AL, estándar en combinación con difusor activo DSC-…-FV-…), contrapieza (-GT) o abrazadera (-KB).

Con pieza ciega (-BS1)

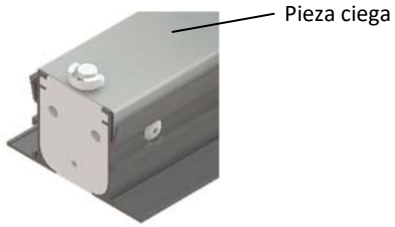

Para aire impulsado:

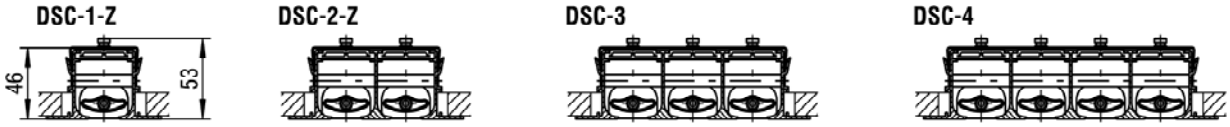

Para aire de retorno:

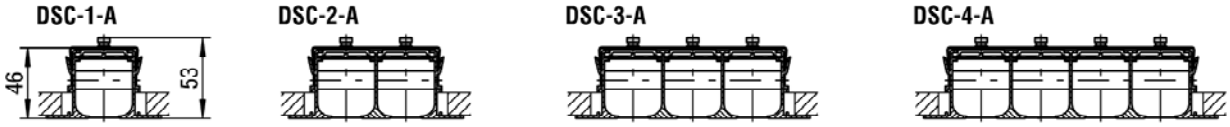

Para la división de longitudes del difusor lineal, consultar la página 8.

Compuerta corredera de regulación (-SN / -SS)

-- Sin compuerta corredera de regulación (-SN) (estándar)
-- Con compuerta corredera de regulación (-SS), solo disponible sin plénum.

Montaje compuerta corredera de regulación:

DSC-…-R0 / DSC-…-P0:
- Con montaje roscado (-SM, estándar).
- Montaje con contrapieza (-GT).

DSC-…-S0:
- Montaje roscado no disponible
- Montaje con contrapieza (-GT).
- solo ejecución con perfil adicional -Z2 disponible. Ejecución sin perfil adicional -Z0 y con perfil adicional -Z1 y -Z3 no disponible.

Con compuerta corredera de regulación (-SS)

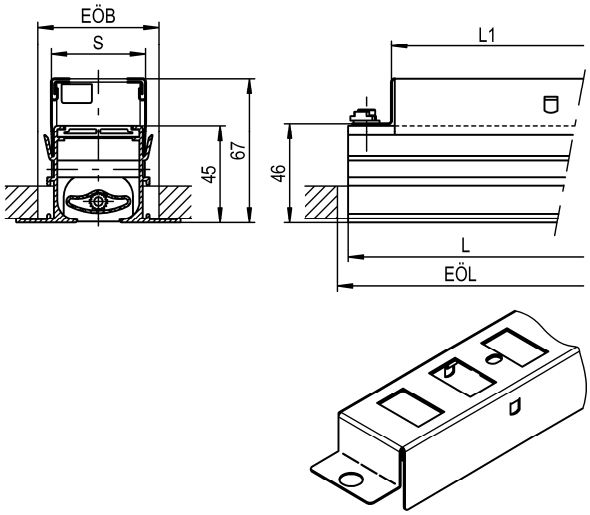

	S	EÖB	
		estándar	Mín. *
DSC-1	43	56	51
DSC-2	82	95	91
DSC-3	122	135	131
DSC-4	162	175	171

* Abertura en el techo recomendada en caso de montaje roscado

L	L1
1000	960
1500	1460

	a
DSC-…-R0	10
DSC-…-P0	15
DSC-…-S0	15

Largo de abertura para el montaje:
EÖL = L+a o BL+a

Para detalles de fijación relativos al montaje roscado véase página 26.
Para detalles de fijación relativos al montaje con contrapieza véase página 27.

Orejetas de enganche (-AL)

4 unidades suministradas sueltas.
Solo posible sin plénum.
Disponible para la ejecución DSC-…-R0 y para DSC-…-P0.
No disponible para la ejecución DSC-…-S0.
El difusor lineal se sujeta con 4 elementos de suspensión.
(Para detalles de fijación véase página 25)

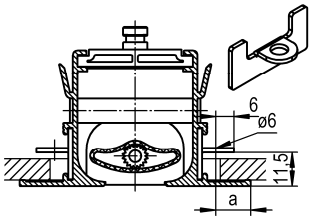

	a
DSC-…-R0	11,5
DSC-…-P0	5

Plénum (-ASK-24)

Posición de la boca

Posición de la boca en el plénum para ejecución individual y en línea continua:

S0 = Boca desde arriba
S1 = Boca lateral (estándar)
S2 = Boca lateral opuesta (solo disponible para la ejecución de 1 ranura)

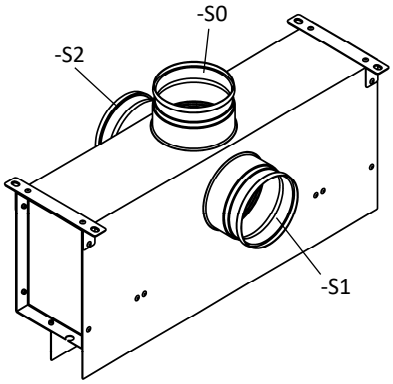

Para las dimensiones del plénum, véanse las páginas 14 a 20.

PLÉNUM – EJECUCIÓN INDIVIDUAL (-N)

Plénum (-ASK-24-…-N-…-FV-…-S1/S2-…)

- Con unión fija.
- Con boca lateral / lateral opuesta.
- Estándar para las ejecuciones DSC-…-R0 / DSC-…-S0 y DSC-…-P0.
- El difusor lineal se une fijamente con el plénum.

Con boca lateral (-S1, estándar)

DSC-1-…-
ASK-24-…-N-…-FV-…-S1-…

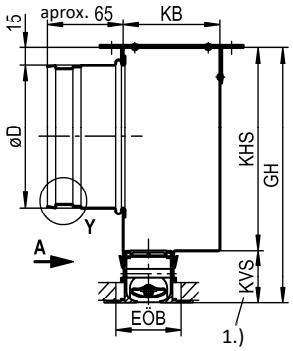

DSC-2/3/4-…-
ASK-24-…-N-…-FV-…-S1-…

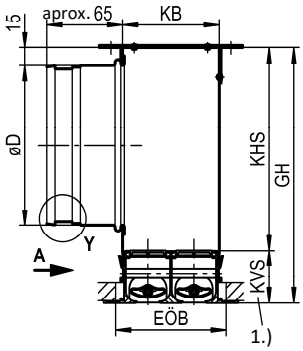

Con boca lateral opuesta (-S2)

(solo disponible para DSC-1-…)

DSC-1-…-ASK-24-1-N-…-FV-…-S2-…

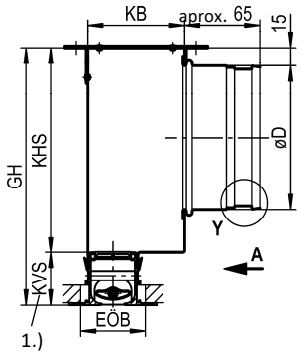

1.) Cuello del plénum

Tamaños disponibles del plénum
(ASK-24-…-N-…-FV-…-S1/S2-…)

	KB	GH	KHS	KVS	EÖB …-R0 …-P0	EÖB …-S0
DSC-1	83	220	175	45	56	50
DSC-2	83	220	175	45	95	90
DSC-3	122	220	175	45	135	130
DSC-4	162	280	235	45	175	170

Número de bocas de conexión

	øD L ≤ 1000	øD L > 1000 a L ≤ 1500
DSC-1	1 x ø98	1 x ø123
DSC-2	1 x ø138	1 x ø138
DSC-3	1 x ø138	2 x ø138
DSC-4	1 x ø158	2 x ø138

L	KL	EÖL …-R0	EÖL …-P0 …-S0	Peso incl. plénum (kg) DSC-1	DSC-2	DSC-3	DSC-4
1000	997	1010	1015	5,5	6,0	7,0	9,0
1500	1497	1510	1515	8,0	8,5	10,0	12,5

División de longitudes plénum (-ASK-24-…-N)

- Longitud L = 1000 mm (-N-01000) (longitud del plénum KL = 997 mm)
- Longitud L = 1500 mm (-N-01500) (longitud del plénum KL = 1497 mm)
- Longitud (L) en mm, de libre elección (-N-xxxxx) (siempre de 5 caracteres)
  (Longitud del plénum KL = L-3, en ejecución individual, las longitudes L = ≥400 mm y≤1500 mm se pueden equipar con el plénum.)

Posición de la boca:

Boca lateral (-S1) / Boca lateral opuesta (-S2)

Vista A / con 1 boca

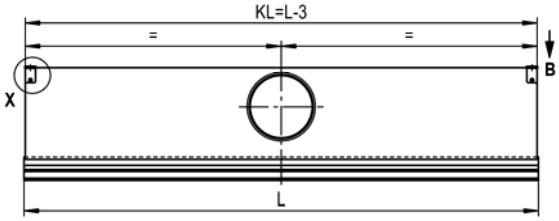

Vista A / con 2 bocas

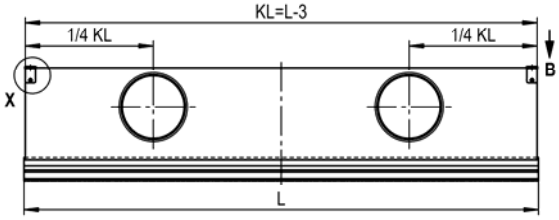

Reducción de la altura del plénum (con precio adicional)

- Con una posición de la boca -S1/-S2 y cuello del plénum estándar:
  Altura mínima [GH] = diámetro de la boca øD + 82 mm.

Extensión de cuello del plénum

- Cuello del plénum estándar (KVS = 45 mm) (-KVS)
- Extensión del cuello del plénum en mm, de libre elección (-xxx, siempre de 3 caracteres). Cuello del plénum (no ajustable) disponible de ≥45 mm a 200 mm.

Diámetro de la boca:

- Diámetro de la boca estándar (-SDS)
- Diámetro de la boca (øD) en mm, de libre elección (-xxx, siempre de 3 caracteres).

Longitudes intermedias y otros diámetros de boca bajo pedido.

Para la longitud de la abertura para el montaje, véase la página 8.
Para la ejecución en línea continua del plénum, véase la página 19.
Para la vista B de la posición de la suspensión, véase la página 21.
Para el detalle X de la suspensión del plénum, véase la página 22.
Para el detalle Y de la junta labial de goma, véase la página 23.
Posibilidades de fijación, véase la página 24.
EÖB = Ancho de abertura para el montaje
EÖL = Largo de abertura para el montaje

Reservado el derecho a modificaciones.
No se admiten devoluciones.

Plénum (-ASK-24-…-N-…-FV-…-S0-…)

- Con unión fija.
- Con boca desde arriba.
- Estándar para las ejecuciones DSC-…-R0 / DSC-…-S0 y DSC-…-P0.
- El difusor lineal se une fijamente con el plénum.

Con boca desde arriba (-S0)

DSC-1/2-…-
ASK-24-…-N-…-FV-…-S0-…

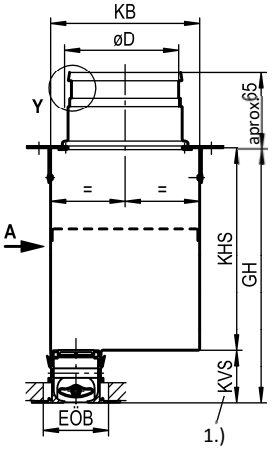

DSC-3/4-…-
ASK-24-…-N-…-FV-…-S0-…

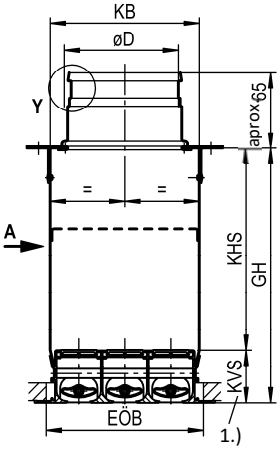

1.) Cuello del plénum

Tamaños disponibles del plénum
(ASK-24-…-N-…-FV-…-S0-…)

	KB	GH	KHS	KVS	EÖB …-R0 …-P0	EÖB …-S0
DSC-1	128	220	175	45	56	50
DSC-2	128	220	175	45	95	90
DSC-3	128	220	175	45	135	130
DSC-4	168	280	235	45	175	170

Número de bocas de conexión

	øD L ≤ 1000	øD L > 1000 a L ≤ 1500
DSC-1	1 x ø98	2 x ø98
DSC-2	2 x ø98	2 x ø98
DSC-3	2 x ø98	4 x ø98
DSC-4	2 x ø123	2 x ø138

L	KL	EÖL …-R0	EÖL …-P0 …-S0	Peso incl. plénum (kg) DSC-1	DSC-2	DSC-3	DSC-4
1000	997	1010	1015	5,5	6,0	7,0	9,0
1500	1497	1510	1515	8,0	8,5	10,0	12,5

División de longitudes plénum (-ASK-24-…-N)

- Longitud L = 1000 mm (-N-01000) (longitud del plénum KL = 997 mm)
- Longitud L = 1500 mm (-N-01500) (longitud del plénum KL = 1497 mm)
- Longitud (L) en mm, de libre elección (-N-xxxxx) (siempre de 5 caracteres)
  (Longitud del plénum KL = L-3, en ejecución individual, las longitudes L = ≥400 mm y≤1500 mm se pueden equipar con el plénum.)

Posición de la boca:

Boca desde arriba (-S0)

Vista A / con 1 boca

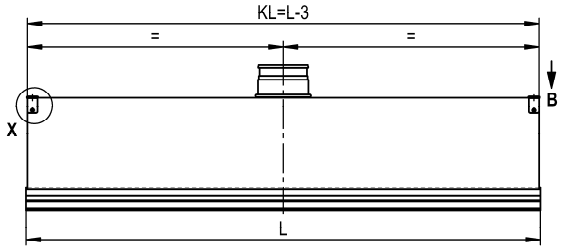

Vista A / con 2 bocas

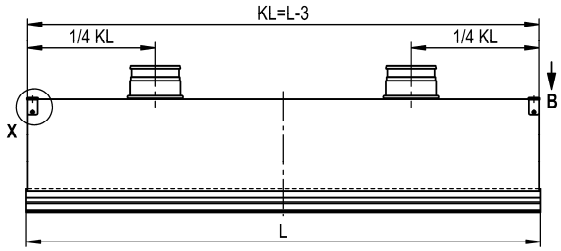

Vista A / con 4 bocas

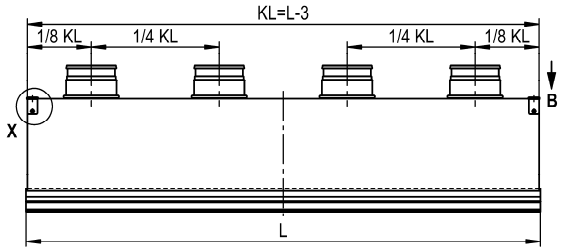

Reducción de la altura del plénum (con precio adicional)
- con posición de la boca -S0 y cuello del plénum estándar: La altura del plénum [GH] puede reducirse a 180 mm.

Extensión de cuello del plénum
- Cuello del plénum estándar (KVS = 45 mm) (-KVS)
- Extensión del cuello del plénum en mm, de libre elección (-xxx, siempre de 3 caracteres). Cuello del plénum (no ajustable) disponible de ≥ 45 mm a 200 mm.

Diámetro de la boca:
- Diámetro de la boca estándar (-SDS)
- Diámetro de la boca (øD) en mm, de libre elección (-xxx, siempre de 3 caracteres).

Longitudes intermedias y otros diámetros de boca bajo pedido.

Para la longitud de la abertura para el montaje, véase la página 8.
Para la ejecución en línea continua del plénum, véase la página 20.
Para la vista B de la posición de la suspensión, véase la página 21.
Para el detalle X de la suspensión del plénum, véase la página 22.
Para el detalle Y de la junta labial de goma, véase la página 23.
Posibilidades de fijación, véase la página 24.
EÖB = Ancho de abertura para el montaje
EÖL = Largo de abertura para el montaje

Reservado el derecho a modificaciones.
No se admiten devoluciones.

Plénum (-ASK-24-…-N-…-VM-…-S1/S2-…)

- Con montaje oculto.
- Con boca lateral / lateral opuesta.
- Disponible para las ejecuciones DSC-…-R0 / DSC-…-P0 y DSC-…-S0-…-Z2 (con perfil adicional).
- No disponible para las ejecuciones DSC-…-S0-…-Z0 / DSC-…-S0-…-Z1 / DSC-…-S0-…-Z3.
- El difusor lineal se fija al travesaño en la caja del plénum mediante tornillos ocultos.
- Marco con banda de estanqueidad.

Con boca lateral (-S1, estándar)

DSC-1-…-
ASK-24-…-N-…-VM-…-S1-…

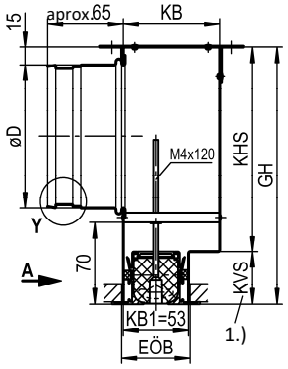

DSC-2/3/4-…-
ASK-24-…-N-…-VM-…-S1-…

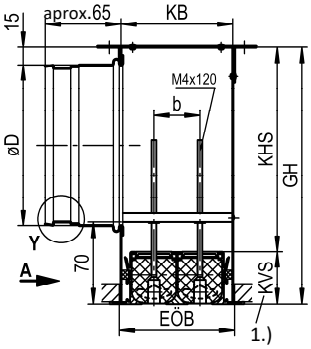

Con boca lateral opuesta (-S2)

(solo disponible para DSC-1-…)
DSC-1-…-ASK-24-…-N-…-VM-…-S2-…

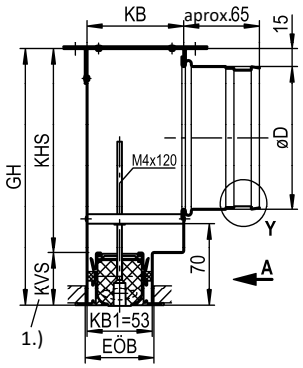

1.) Cuello del plénum

Tamaños disponibles del plénum
(ASK-24-…-N-…-VM-…-S1/S2-…)

	KB	GH	KHS	KVS	EÖB …-R0 …-P0	EÖB …-S0-…-Z2	b
DSC-1	83	220	175	45	56	52	-
DSC-2	93	220	175	45	96	91	40
DSC-3	133	220	175	45	136	131	79
DSC-4	173	280	235	45	176	170	119

Número de bocas de conexión

	øD L ≤ 1000	øD L > 1000 a L ≤ 1500
DSC-1	1 x ø98	1 x ø123
DSC-2	1 x ø138	1 x ø138
DSC-3	1 x ø138	2 x ø138
DSC-4	1 x ø158	2 x ø138

L	KL	EÖL …-R0	EÖL …-P0 …-S0	Peso incl. plénum (kg) DSC-1	DSC-2	DSC-3	DSC-4
1000	997	1010	1015	5,5	6,0	7,0	9,0
1500	1497	1510	1515	8,0	8,5	10,0	12,5

División de longitudes plénum (-ASK-24-…-N)

- Longitud L = 1000 mm (-N-01000) (longitud del plénum KL = 997 mm)
- Longitud L = 1500 mm (-N-01500) (longitud del plénum KL = 1497 mm)
- Longitud (L) en mm, de libre elección (-N-xxxxx) (siempre de 5 caracteres)
  (Longitud del plénum KL = L-3, en ejecución individual, las longitudes L = ≥400 mm y≤1500 mm se pueden equipar con el plénum.)

Posición de la boca:

Boca lateral (-S1) / Boca lateral opuesta (-S2)

Vista A / con 1 boca

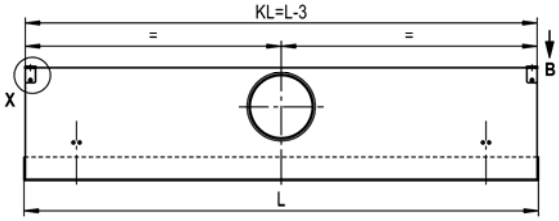

Vista A / con 2 bocas

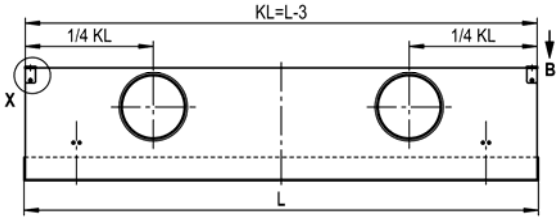

Reducción de la altura del plénum (con precio adicional)
- Con una posición de la boca -S1/-S2 y cuello del plénum estándar:
  Altura mínima [GH] = diámetro de la boca øD + 82 mm

Extensión de cuello del plénum
- Cuello del plénum estándar (KVS = 45 mm) (-KVS)
- Extensión del cuello del plénum en mm, de libre elección (-xxx, siempre de 3 caracteres). Cuello del plénum (no ajustable) disponible de ≥ 45 mm a 200 mm.

Diámetro de la boca:
- Diámetro de la boca estándar (-SDS)
- Diámetro de la boca (øD) en mm, de libre elección (-xxx, siempre de 3 caracteres).

Longitudes intermedias y otros diámetros de boca bajo pedido.

Atención: El par de apriete máx. del tornillo de fijación es de 0,5 Nm.

Para la longitud de la abertura para el montaje, véase la página 8.
Para la ejecución en línea continua del plénum, véase la página 20.
Para la vista B de la posición de la suspensión, véase la página 21.
Para el detalle X de la suspensión del plénum, véase la página 22.
Para el detalle Y de la junta labial de goma, véase la página 23.
Posibilidades de fijación, véase la página 24.
EÖB = Ancho de abertura para el montaje
EÖL = Largo de abertura para el montaje

Reservado el derecho a modificaciones.
No se admiten devoluciones.

Plénum (-ASK-24-…-N-…-VM-…-S0-…)

- Con montaje oculto.
- Con boca desde arriba.
- Disponible para las ejecuciones DSC-…-R0 / DSC-…-P0 y DSC-…-S0-…-Z2 (con perfil adicional).
- No disponible para las ejecuciones DSC-…-S0-…-Z0 / DSC-…-S0-…-Z1 / DSC-…-S0-…-Z3.
- El difusor lineal se fija al travesaño en la caja del plénum mediante tornillos ocultos.
- Marco con banda de estanqueidad.

Con boca desde arriba (-S0)

DSC-1/2-…-
ASK-24-…-N-…-VM-…-S0-…

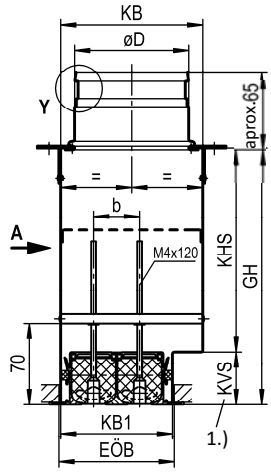

DSC-3/4-…-
ASK-24-…-N-…-VM-…-S0-…

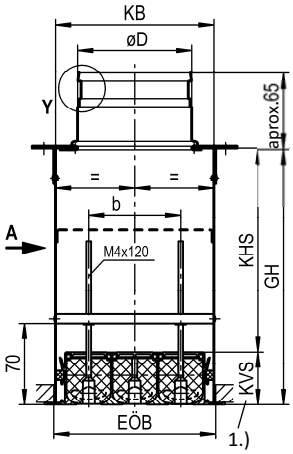

1.) Cuello del plénum

Tamaños disponibles del plénum
(ASK-24-…-N-…VM-…-S0-…)

	KB	KB1	GH	KHS	KVS	EÖB …-R0 …-P0	EÖB …-S0-…-Z2	b
DSC-1	128	53	220	175	45	56	52	-
DSC-2	128	93	220	175	45	96	91	40
DSC-3	133	-	220	175	45	136	131	79
DSC-4	173	-	280	235	45	176	170	119

Número de bocas de conexión

	øD L ≤ 1000	øD L > 1000 a L ≤ 1500
DSC-1	1 x ø98	2 x ø98
DSC-2	2 x ø98	2 x ø98
DSC-3	2 x ø98	4 x ø98
DSC-4	2 x ø123	2 x ø138

L	KL	EÖL …-R0	EÖL …-P0	Peso incl. plénum (kg) DSC-1	DSC-2	DSC-3	DSC-4
1000	997	1010	1015	5,5	6,0	7,0	9,0
1500	1497	1510	1515	8,0	8,5	10,0	12,5

División de longitudes plénum (-ASK-24-…-N)

- Longitud L = 1000 mm (-N-01000) (longitud del plénum KL = 997 mm)
- Longitud L = 1500 mm (-N-01500) (longitud del plénum KL = 1497 mm)
- Longitud (L) en mm, de libre elección (-N-xxxxx) (siempre de 5 caracteres)
  (Longitud del plénum KL = L-3; en ejecución individual, las longitudes L = ≥400 mm y ≤1500 mm se pueden equipar con el plénum).

Posición de la boca:

Boca desde arriba (-S0)

Vista A / con 1 boca

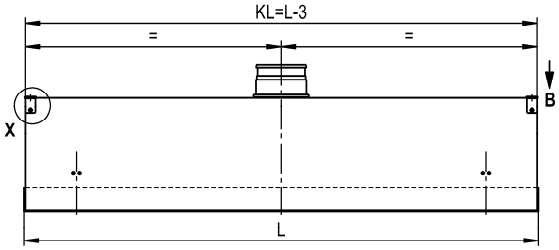

Vista A / con 2 bocas

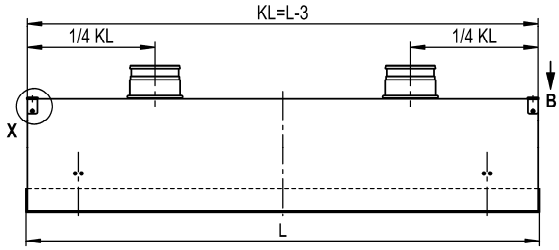

Vista A / con 4 bocas

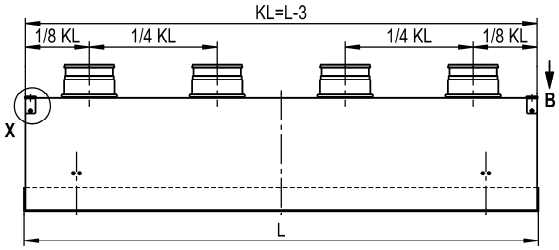

Reducción de la altura del plénum (con precio adicional)
- Con posición de la boca -S0 y cuello del plénum estándar: La altura del plénum [GH] puede reducirse a 180 mm.

Extensión de cuello del plénum
- Cuello del plénum estándar (KVS = 45 mm) (-KVS)
- Extensión del cuello del plénum en mm, de libre elección (-xxx, siempre de 3 caracteres). Cuello del plénum (no ajustable) disponible de ≥ 45 mm a 200 mm.

Diámetro de la boca:
- Diámetro de la boca estándar (-SDS)
- Diámetro de la boca (øD) en mm, de libre elección (-xxx, siempre de 3 caracteres).

Longitudes intermedias y otros diámetros de boca bajo pedido.

Atención: El par de apriete máx. del tornillo de fijación es de 0,5 Nm.

Para la longitud de la abertura para el montaje, véase la página 8.
Para la ejecución en línea continua del plénum, véase la página 20.
Para la vista B de la posición de la suspensión, véase la página 21.
Para el detalle X de la suspensión del plénum, véase la página 22.
Para el detalle Y de la junta labial de goma, véase la página 23.
Posibilidades de fijación, véase la página 24.
EÖB = Ancho de abertura para el montaje
EÖL = Largo de abertura para el montaje

Reservado el derecho a modificaciones.
No se admiten devoluciones.

Plénum (ASK-24-…-N…-00-…-S1/S2-…)

- Sin fijación, solo disponible sin difusor.
- Con boca lateral.

Con boca lateral (-S1, estándar)

ASK-24-1-…-N-…-00-…-S1-… **ASK-24-2/3/4-…-N-…-00-…-S1-…**

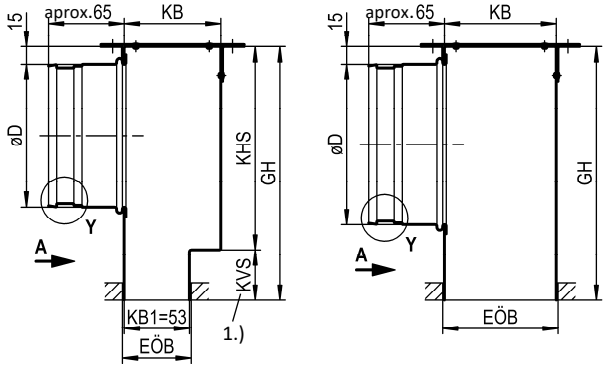

Con boca lateral opuesta (-S2)

(solo disponible para ASK-24-1-...)

ASK-24-1-…-N-…-00-…-S2-…

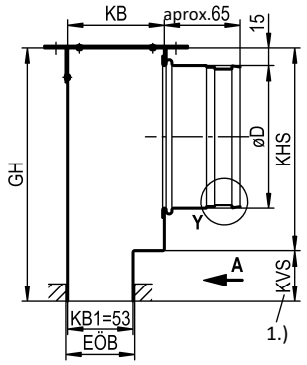

1.) Cuello del plénum

Tamaños disponibles del plénum
(ASK-24-…-N-…-00-…-S1/S2-…)

	KB	KB1	GH	KHS	KVS	EÖB …-R0 …-P0
DSC-1	83	53	218	175	43	56
DSC-2	93	-	218	175	43	96
DSC-3	133	-	218	175	43	136
DSC-4	173	-	278	235	43	176

Número de bocas de conexión

	øD	
	L ≤ 1000 (KL ≤ 997)	**L > 1000 a L ≤ 1500 (KL > 997 a KL ≤ 1497)**
DSC-1	1 x ø98	1 x ø123
DSC-2	1 x ø138	1 x ø138
DSC-3	1 x ø138	2 x ø138
DSC-4	1 x ø158	2 x ø138

L	KL	EÖL …-R0	EÖL …-P0 …-S0
1000	997	1010	1015
1500	1497	1510	1515

División de longitudes plénum (-ASK-24-…-N)

- Longitud L = 1000 mm (-N-01000) (longitud del plénum KL = 997 mm)
- Longitud L = 1500 mm (-N-01500) (longitud del plénum KL = 1497 mm)
- Longitud (L) en mm, de libre elección (-N-xxxxx) (siempre de 5 caracteres)
  (Longitud del plénum KL = L-3; en ejecución individual, las longitudes L = ≥400 mm y ≤1500 mm se pueden equipar con el plénum).

Posición de la boca:

Boca lateral (-S1) / Boca lateral opuesta (-S2)

Vista A / con 1 boca

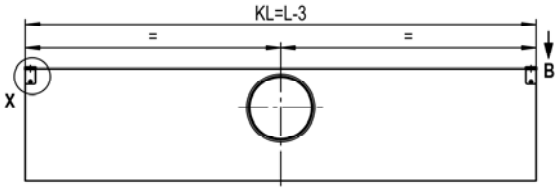

Vista A / con 2 bocas

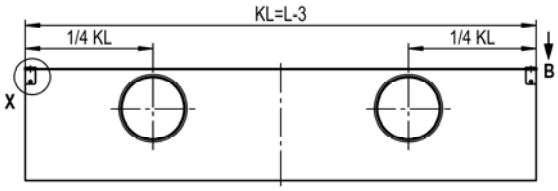

Reducción de la altura del plénum (con precio adicional)
- Con una posición de la boca -S1/-S2 y cuello del plénum estándar:
  Altura mínima [GH] = diámetro de la boca øD + 80 mm

Extensión de cuello del plénum
- Cuello del plénum estándar (KVS = 43 mm) (-KVS)
- Extensión del cuello del plénum en mm, de libre elección (-xxx, siempre de 3 caracteres). Cuello del plénum (no ajustable) disponible de ≥ 43 mm a 200 mm.

Diámetro de la boca:
- Diámetro de la boca estándar (-SDS)
- Diámetro de la boca (øD) en mm, de libre elección (-xxx, siempre de 3 caracteres).

Longitudes intermedias y otros diámetros de boca bajo pedido.

Para la vista B de la posición de la suspensión, véase la página 21.
Para el detalle X de la suspensión del plénum, véase la página 22.
Para el detalle Y de la junta labial de goma, véase la página 23.
Posibilidades de fijación, véase la página 24.
EÖB = Ancho de abertura para el montaje
EÖL = Largo de abertura para el montaje

Reservado el derecho a modificaciones.
No se admiten devoluciones.

Plénum (-ASK-24-…-N-…-00-…-S0-…)

- Sin fijación, solo disponible sin difusor.
- Con boca desde arriba.

Con boca desde arriba (-S0)

ASK-24-1/2-…-N-…-00-…-S0-… **ASK-24-3/4-…-N-…-00-…-S0-…**

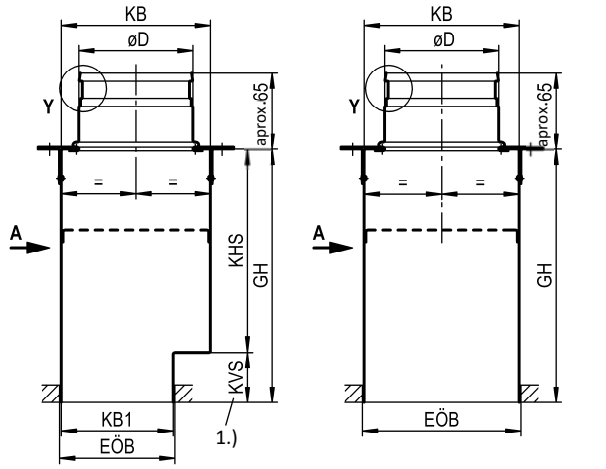

1.) Cuello del plénum

Tamaños disponibles del plénum (ASK-24-…-N-…-00-…-S0-…)

	KB	KB1	GH	KHS	KVS	EÖB …-R0 …-P0
DSC-1	128	53	218	175	43	56
DSC-2	128	93	218	175	43	96
DSC-3	133	-	218	175	43	136
DSC-4	173	-	278	235	43	176

Número de bocas de conexión

	øD	
	L ≤ 1000 (KL ≤ 997)	**L > 1000 a L ≤ 1500 (KL > 997 a KL ≤ 1497)**
DSC-1	1 x ø98	2 x ø98
DSC-2	2 x ø98	2 x ø98
DSC-3	2 x ø98	4 x ø98
DSC-4	2 x ø123	2 x ø138

L	KL	EÖL	
		…-R0	…-P0
1000	997	1010	1015
1500	1497	1510	1515

División de longitudes plénum (-ASK-24-…-N)

- Longitud L = 1000 mm (-N-01000) (longitud del plénum KL = 997 mm)
- Longitud L = 1500 mm (-N-01500) (longitud del plénum KL = 1497 mm)
- Longitud (L) en mm, de libre elección (-N-xxxxx) (siempre de 5 caracteres)
  (Longitud del plénum KL = L-3; en ejecución individual, las longitudes L = ≥400 mm y ≤1500 mm se pueden equipar con el plénum).

Posición de la boca:

Boca desde arriba (-S0)

Vista A / con 1 boca

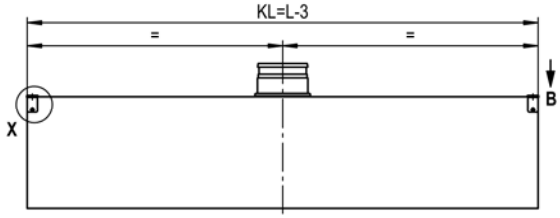

Vista A / con 2 bocas

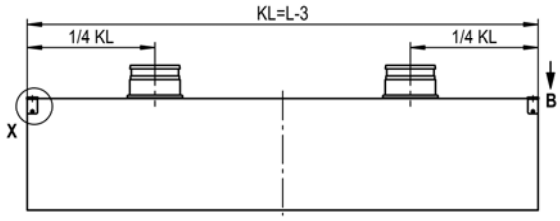

Vista A / con 4 bocas

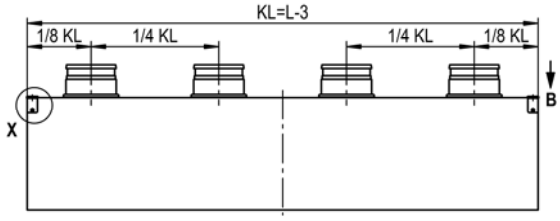

Reducción de la altura del plénum (con precio adicional)
- Con posición de boca -S0 y cuello de plénum estándar: La altura del plénum [GH] puede reducirse a 180 mm.

Extensión de cuello del plénum
- Cuello del plénum estándar (KVS = 43 mm) (-KVS)
- Extensión del cuello del plénum en mm, de libre elección (-xxx, siempre de 3 caracteres). Cuello del plénum (no ajustable) disponible de ≥ 43 mm a 200 mm.

Diámetro de la boca:
- Diámetro de la boca estándar (-SDS)
- Diámetro de la boca (øD) en mm, de libre elección (-xxx, siempre de 3 caracteres).

Longitudes intermedias y otros diámetros de boca bajo pedido.

Para la vista B de la posición de la suspensión, véase la página 21.
Para el detalle X de la suspensión del plénum, véase la página 22.
Para el detalle Y de la junta labial de goma, véase la página 23.
Posibilidades de fijación, véase la página 24.
EÖB = Ancho de abertura para el montaje
EÖL = Largo de abertura para el montaje

Reservado el derecho a modificaciones.
No se admiten devoluciones.

PLÉNUM EN EJECUCIÓN DE LÍNEA CONTINUA (-B)

Plénum (-ASK-24-…-B-…-FV/VM-…)

Con unión fija (-FV, estándar) / con montaje oculto (-VM).
En el montaje oculto, el difusor lineal se fija a la carcasa del plénum (parte frontal) mediante tornillos ocultos.

División de longitudes plénum (-ASK-24-…-B)

- Longitud (BL) en mm, de libre elección (-B-xxxxx) (siempre de 5 caracteres).
  (Longitud del plénum total GKL = BL-3)

DSC-…-ASK-24-…-B-…-FV/VM-…-S1/-S2-…-E0
(con boca lateral o lateral opuesta, sin pieza de extremo)

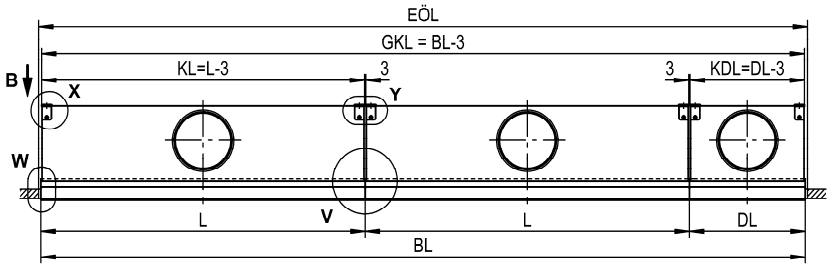

DSC-…-ASK-24-…-B-…-FV/VM-…-S1/-S2-…-ES/-EB/-EL/-ER
(con boca lateral o lateral opuesta, con pieza de extremo)

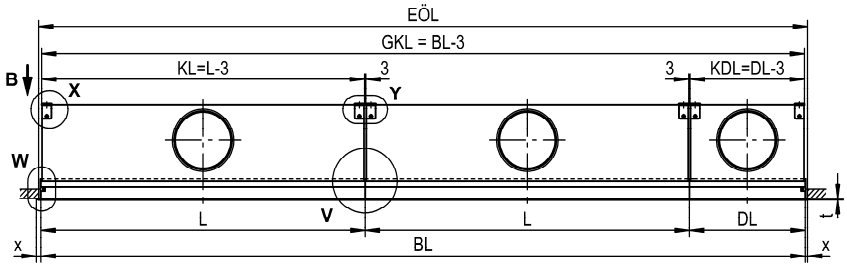

DSC-…-ASK-24-…-B-…-FV/VM-…-S0-…-E0
(con boca desde arriba, sin pieza de extremo)

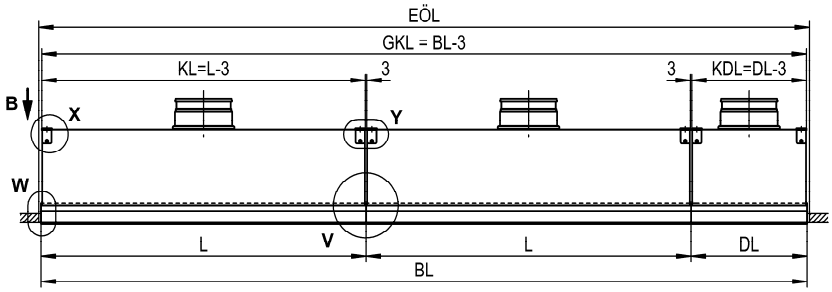

DSC-…-ASK-24-…-B-…-FV/VM-…-S0-…-ES/-EB/-EL/-ER
(con boca desde arriba, con pieza de extremo)

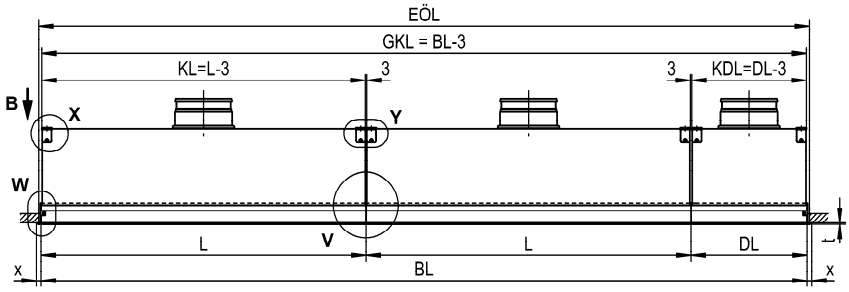

División de longitudes según estándar SCHAKO

BL >1500 a <2000:
Si se ejecuta como línea continua (BL de > 1500 mm a < 2000 mm), la longitud total BL se divide en tramos individuales (la división se realiza a petición del cliente).

BL ≥2000:
Si se ejecuta como línea continua, BL ≥ 2000 mm, se ensamblarán varios tramos estándar de **1500 mm** hasta alcanzar la longitud total BL.

Las piezas diferenciales DL con una longitud de entre <1500 mm y ≥ 400 mm pueden equiparse con plénum.

El plénum (KL/KDL) no está disponible con una longitud de < 400 mm.

Las piezas diferenciales de entre <400 mm y ≥200 mm se suministran como piezas ciegas sin plénum. Se puede componer la línea continua de otra manera, siempre tras consulta y según las especificaciones del cliente.

	x	t	a
DSC-…-R0-…	20	2	10
DSC-…-P0-…	16	2	15
DSC-…-S0-…-Z0-…	1	-	
DSC-…-S0-…-Z1-…	1	-	
DSC-…-S0-…-Z2-…	20	2	
DSC-…-S0-…-Z3-…	1	-	

Largo de abertura para el montaje:
EÖL = BL + a

L = Longitud
DL = Longitud diferencial
BL = Longitud de línea continua
KL = Longitud del plénum (KL = L-3)
KDL = Longitud diferencial del plénum (KDL = DL-3)
GKL = Longitud del plénum total (GKL = BL-3)
EÖL = Largo de abertura para el montaje

Para ver el detalle V del punto de unión en montaje oculto, véase la página 21.
Para el detalle X/detalle Y de la suspensión del plénum, véase la página 22.
Para el detalle W de las piezas de extremo, véase la página 10.
Para ver la vista B de la posición de los orificios de suspensión, véase la página 21.
Para los tamaños disponibles del plénum, véase las páginas 14 a 19.

Punto de unión uníon fija (-FV)

Detalle V

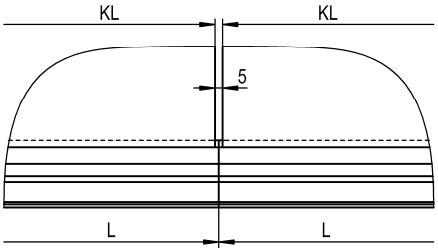

Punto de uníón montaje oculto (-VM)

Detalle V

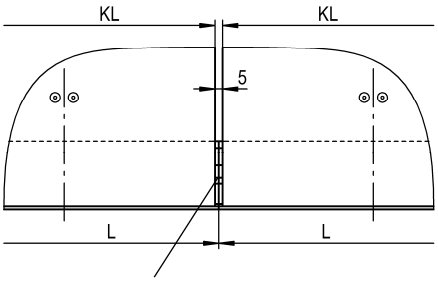

Punto de unión hermetización a cargo del cliente (cinta de sellado hermético)

Posición orificios de suspensión

EJECUCIÓN INDIVIDUAL

Vista B

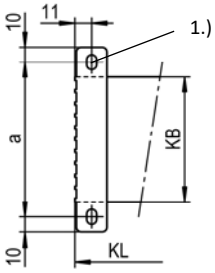

EJECUCIÓN EN LÍNEA CONTINUA

Vista B

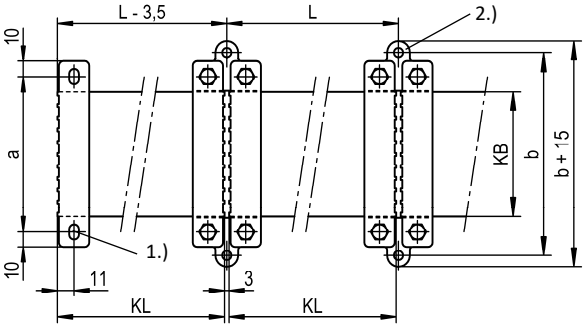

1.) Agujero ovalado Ø6,5x10
2.) Chapa de unión

Chapa de unión

Tamaños disponibles

Conexión lateral (-S1/-S2)

	Montaje del plénum					
	-FV			-VM / -00		
	KB	a	b	KB	a	b
DSC-1	83	103	135	83	103	135
DSC-2	83	103	135	93	113	145
DSC-3	122	142	174	133	153	185
DSC-4	162	182	214	173	193	225

Tamaños disponibles

Conexión desde arriba (-S0)

	Montaje del plénum					
	-FV			-VM / -00		
	KB	a	b	KB	a	b
DSC-1	128	148	180	128	148	180
DSC-2	128	148	180	128	148	180
DSC-3	128	148	180	133	153	185
DSC-4	168	188	220	173	193	225

Reservado el derecho a modificaciones.
No se admiten devoluciones.

Suspensión del plénum

EJECUCIÓN INDIVIDUAL / EJECUCIÓN EN LÍNEA CONTINUA

Detalle X
Con agujero ovalado ø6,5x10 (-E0, estándar):

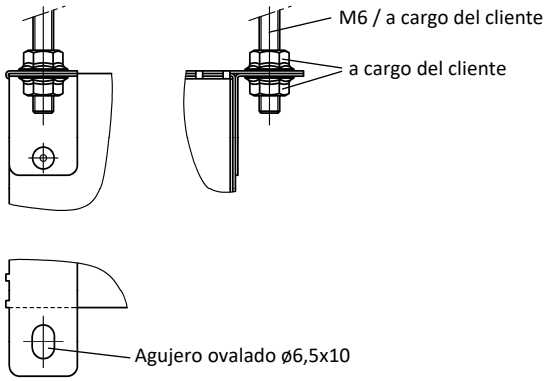

Con tuerca remachable M4 (-EM, con precio adicional):
Por un precio adicional, los plénums pueden equiparse con una tuerca remachable M4 para facilitar el montaje en techo.

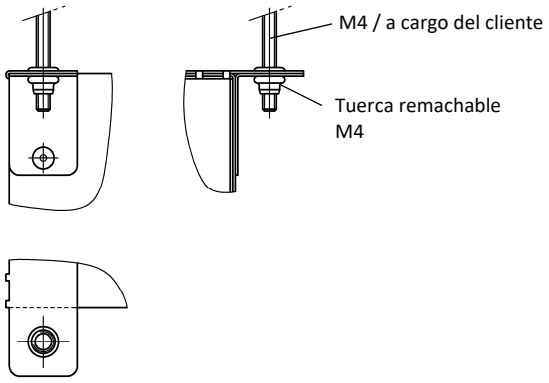

EJECUCIÓN EN LÍNEA CONTINUA

Detalle Y
Con agujero ovalado ø6,1 (-E0, estándar):

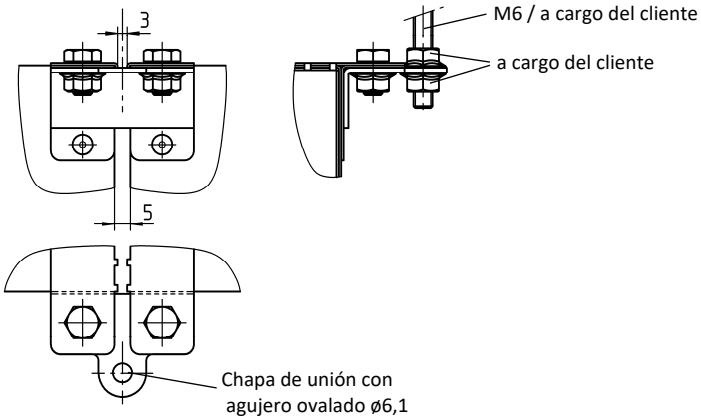

Con tuerca remachable M4 (-EM, con precio adicional):
Por un precio adicional, las chapas de unión pueden equiparse con una tuerca remachable M4 para facilitar el montaje en techo.

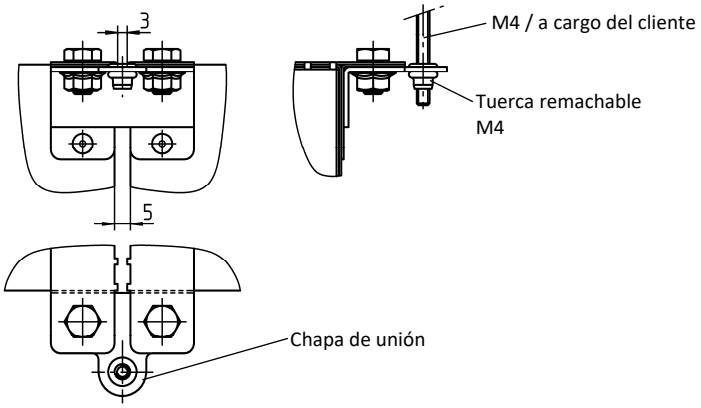

Junta labial de goma (-GD0/-GD1), para ASK-24

-- Sin junta labial de goma (-GD0) (estándar)
-- Con junta labial de goma (-GD1), de goma especial.

Con junta labial de goma (-GD1)

Detalle Y

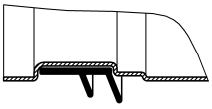

Compuerta reguladora (-DK0/-DK1/-DK2), para ASK-24

-- Sin compuerta reguladora (-DK0) (estándar)
-- Con compuerta reguladora en la carcasa del plénum (-DK1) (solo con una posición de la boca S1 y S2)
-- Con compuerta reguladora en la boca de conexión, con ajuste manual por cuerda (-DK) (solo con una posición de la boca S0)

-DK1, conexión lateral (-S1, estándar)

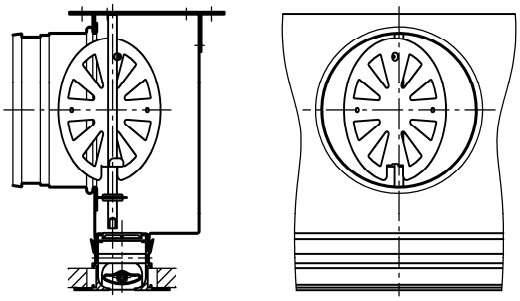

-DK1, conexión lateral opuesta (-S2)
Solo disponible para la ejecución de 1 ranura.

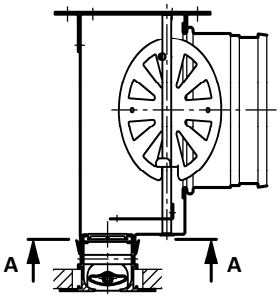

A-A
(sin difusor lineal)

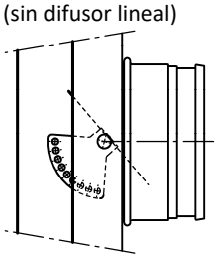

-DK2, conexión desde arriba (-S0, con ajuste manual por cuerda)

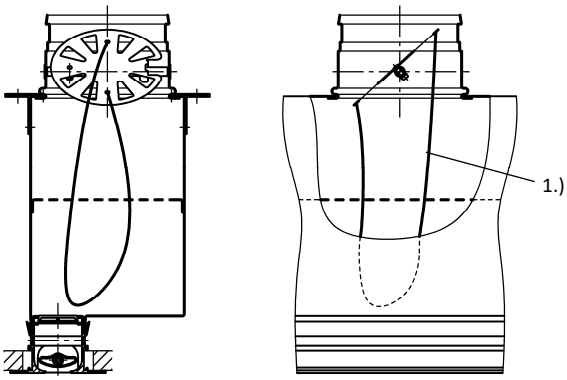

1.) Con ajuste manual por cuerda (SZV)

Aislamiento (-I0 / -Ii / -Ia), para ASK-24

-- Sin aislamiento (-I0) (estándar)
-- Con aislamiento interior (-Ii)
-- Con aislamiento exterior (-Ia)

Con aislamiento interior (-Ii)

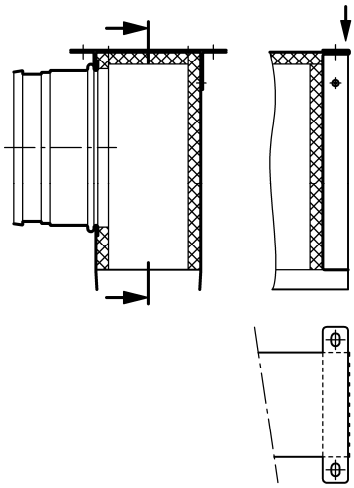

Con aislamiento exterior (-Ia)

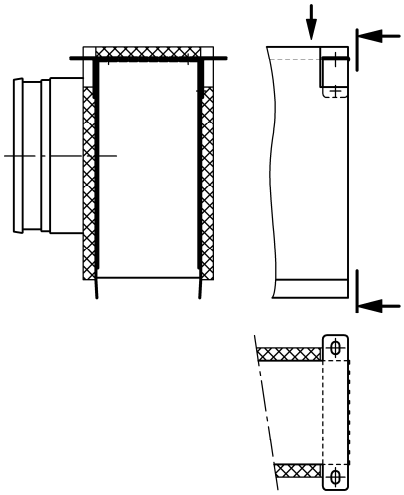

Escuadra 90° (-EW-24-…-090-…)

Las escuadras pueden fabricarse solamente como piezas embellecedoras sin plénum.
La fijación de techo de las escuadras se realiza mediante orejetas de enganche (-AL, se suministran sueltas).
La conexión entre el difusor y la escuadra se realiza mediante piezas de unión. En el suministro se incluyen 4 piezas de unión (2 por cada conexión), que se suministran sueltas.
Por defecto, la escuadra se suministra suelta.
La longitud estándar de lado izquierdo (a) o derecho (b) en DSC-1-… a DSC-3-… es de L = 250 mm y en DSC-4-… de L = 400 mm. Otras longitudes de lado (a/b) bajo pedido (longitud mínima = longitud estándar).
Valores del ángulo disponibles entre α = 90° (-090, estándar) y 170° (-170).

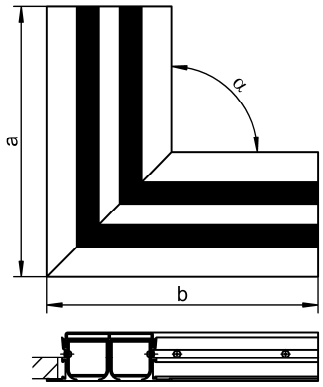

	a / b
DSC-1	250
DSC-2	250
DSC-3	250
DSC-4	400

a = Longitud de lado a la izquierda
b = Longitud de lado a la derecha

Pieza de unión (-VL), para ejecución en línea

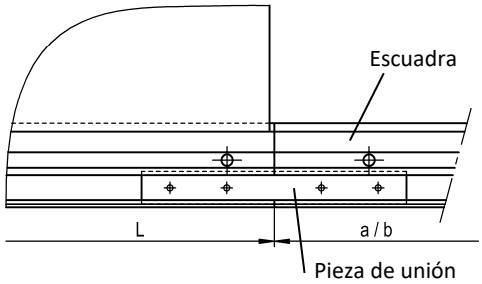

Detalle de la pieza de unión y de la escuadra

Perfil de marco:

DSC-…-R0 / DSC-...-P0:

DSC-…-S0-...-Z0:

Detalle de montaje de la escuadra en ejecución en línea continua

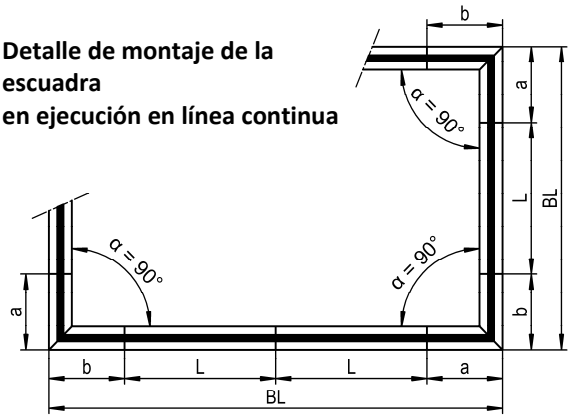

POSIBILIDADES DE FIJACIÓN

Con plénum

Unión fija (-FV)
Estándar para las ejecuciones DSC-...-R0, DSC-...-S0 y DSC-...-P0.
El difusor lineal se une fijamente con el plénum.
(véase páginas 14 + 15)

DSC-…-R0 / DSC-…-P0

DSC-…-S0

Montaje oculto (-VM)
Disponible para las ejecuciones DSC-...-R0 / DSC-...-P0 y DSC-...-S0-...-Z2 (con perfil adicional).
No disponible para las ejecuciones DSC-...-S0-...-Z0 / DSC-...-S0-...-Z1 / DSC-...-S0-...-Z3.
El difusor lineal se fija al travesaño en la caja del plénum mediante tornillos ocultos.
Marco con banda de estanqueidad.
Plénum suministrado suelto de fábrica.
(véase páginas 16 + 17)

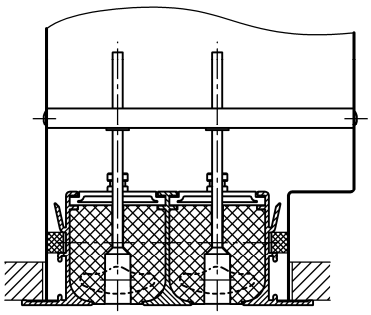

Reservado el derecho a modificaciones.
No se admiten devoluciones.

Sin plénum

Montaje con contrapieza (-GT)

Los tornillos y la contrapieza se suministran sueltos (2 unidades).
Disponible para las ejecuciones DSC-...-R0 / DSC-...-P0 y DSC-...-S0-...-Z2 (con perfil adicional).
No disponible para las ejecuciones DSC-...-S0-...-Z0 / DSC-...-S0-...-Z1 / DSC-...-S0-...-Z3.
El difusor lineal se fija a la contrapieza (estribo del travesaño) mediante tornillos ocultos (incluidos en el suministro).
Se debe garantizar el acceso desde atrás para realizar el montaje.
(véase página 27)

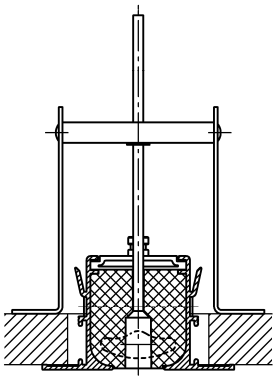

Montaje con abrazadera (-KB)

Los tornillos y las abrazaderas se suministran sueltos (2 unidades).
Disponible para las ejecuciones DSC-...-R0 / DSC-...-P0 y DSC-...-S0-...-Z2 (con perfil adicional).
No disponible para las ejecuciones DSC-...-S0-...-Z0 / DSC-...-S0-...-Z1 / DSC-...-S0-...-Z3.
El difusor lineal se fija a la abrazadera mediante tornillos ocultos (incluidos en el suministro).
El acceso desde atrás no es necesario para realizar el montaje.
(véase página 28)

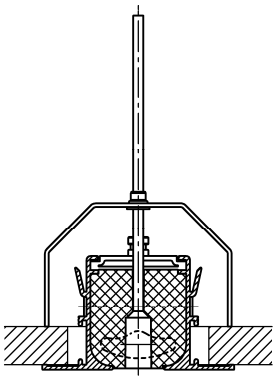

Montaje roscado (-SM)

Tornillos a cargo del cliente.
Disponible para la ejecución DSC-...-R0 y para DSC-...-P0.
No disponible para la ejecución DSC-...-S0.
El difusor lineal se fija mediante tornillos visibles.
(véase página 26)

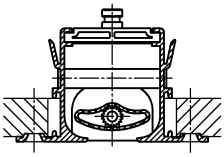

Montaje con orejetas de enganche (-AL)

4 unidades suministradas sueltas.
Disponible para la ejecución DSC-...-R0 y para DSC-...-P0.
No disponible para la ejecución DSC-...-S0.
El difusor lineal se sujeta con 4 elementos de suspensión.
(véase página 13)

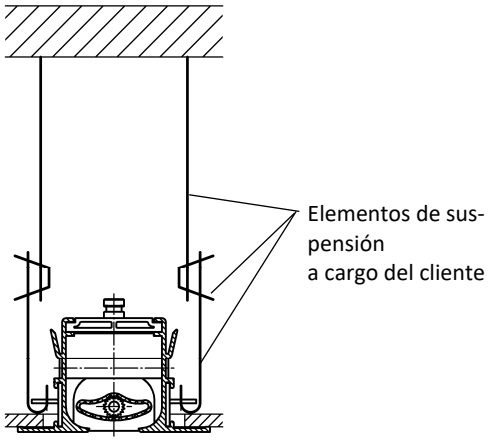

Pieza de unión (-VL)

4 unidades, suministradas sueltas.
Solo para acoplar escuadra y difusor lineal en ejecución de línea continua.
La escuadra se fija mediante las piezas de unión (2x en cada lado).
(véase página 24)

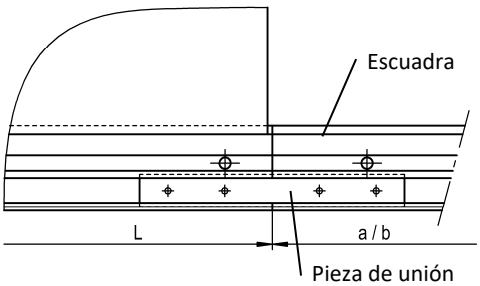

Reservado el derecho a modificaciones.
No se admiten devoluciones.

RESUMEN DE LAS POSIBILIDADES DE MONTAJE

MONTAJE CON CONTRAPIEZA (-GT)

Solo posible sin plénum.
Los tornillos y la contrapieza se suministran sueltos (2 unidades).
Disponible para las ejecuciones DSC-…-R0 / DSC-…-P0 y DSC-…-S0-…-Z2 (con perfil adicional).
No disponible para las ejecuciones DSC-…-S0-…-Z0 / DSC-…-S0-…-Z1 / DSC-…-S0-…-Z3.
El difusor lineal se fija a la contrapieza (estribo del travesaño) mediante tornillos ocultos (incluidos en el suministro).
Se debe garantizar el acceso desde atrás para realizar el montaje.

	F	c
DSC-1	60	-
DSC-2	100	40
DSC-3	140	79
DSC-4	180	119

Sin compuerta corredera de regulación

DSC-1-…-SN

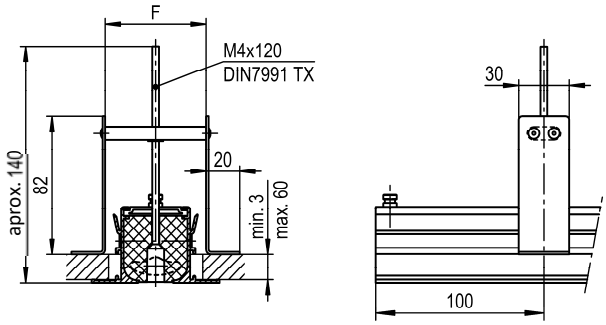

DSC-2 a 4-…-SN

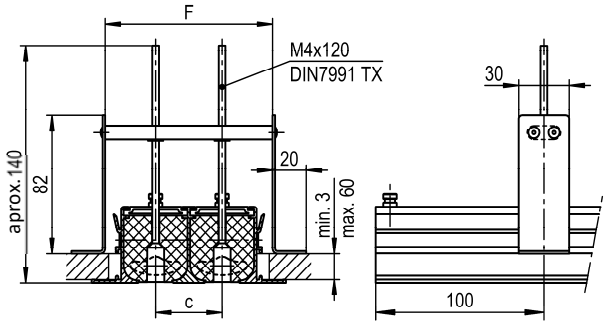

Con compuerta corredera de regulación

DSC-1-…-SS

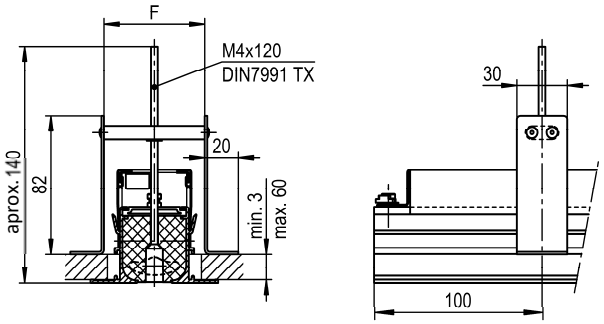

DSC-2 a 4-…-SS

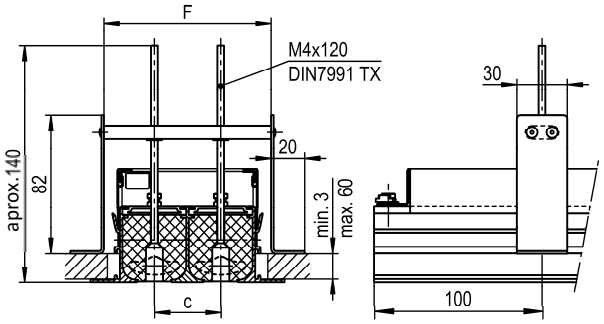

EÖB = Para ancho de abertura para el montaje véase página 7.

Atención: El par de apriete máx. del tornillo de fijación es de 0,5 Nm

MONTAJE CON ABRAZADERA (-KB)

Solo posible sin plénum.
Los tornillos y las abrazaderas se suministran sueltos (2 unidades).
Disponible para las ejecuciones DSC-…-R0 / DSC-…-P0 y DSC-…-S0-…-Z2 (con perfil adicional).
No disponible para las ejecuciones DSC-…-S0-…-Z0 / DSC-…-S0-…-Z1 / DSC-…-S0-…-Z3.
El difusor lineal se fija a la abrazadera mediante tornillos ocultos (incluidos en el suministro).
El acceso desde atrás no es necesario para realizar el montaje.

DSC-…-SN (sin compuerta corredera de regulación)

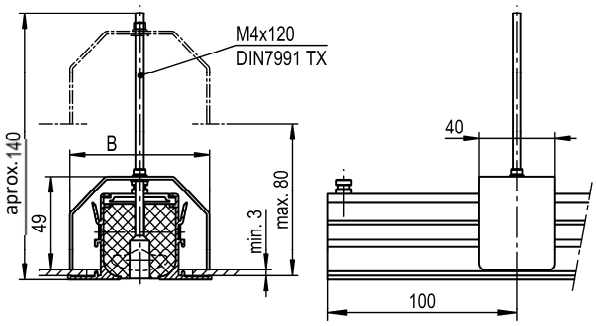

DSC-…-SS (con compuerta corredera de regulación)

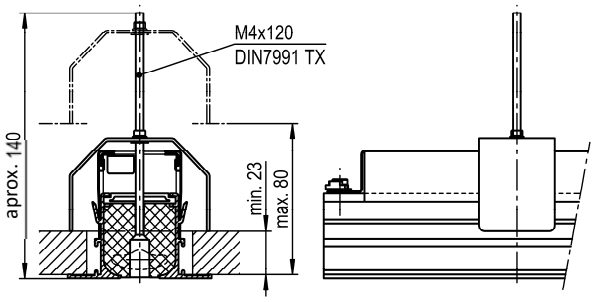

	B
DSC-1	74
DSC-2	114
DSC-3	154
DSC-4	194

Instrucciones de montaje abrazadera

Guiar el tornillo a través del asiento de plástico VM del difusor lineal y atornillar con la abrazadera.
Colocar la abrazadera en dirección longitudinal e insertarla en el techo con el difusor lineal.
A continuación, girar la abrazadera aprox. 90° girando el tornillo e introducirla a través del perfil del difusor lineal. Apretar el tornillo hasta que el difusor lineal esté bien inmovilizado en el techo.

Atención: El par de apriete máx. del tornillo de fijación es de 0,5 Nm

MONTAJE ROSCADO (-SM)

Solo posible sin plénum.
En caso de montaje roscado, el difusor lineal se fija mediante tornillos visibles (a cargo del cliente).
Disponible para la ejecución DSC-...-R0 y para DSC-...-P0.
No disponible para la ejecución DSC-...-S0.
La disposición, el número y el tamaño de los taladros son iguales en las ejecuciones de 2, 3 y 4 ranuras.

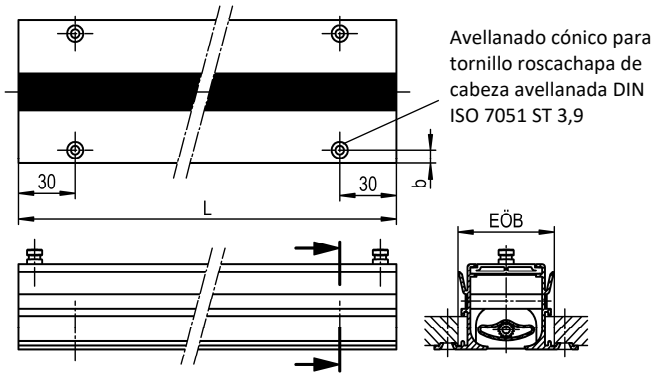

	EÖB	
	estándar	**Mín. ***
DSC-1	56	51
DSC-2	95	91
DSC-3	135	131
DSC-4	175	171

	b
DSC-…-R0	7
DSC-…-P0	5

* Abertura en el techo recomendada en caso de montaje roscado

INSTALACIÓN

Adosado a luminarias de climatización

Para obtener una imagen homogénea del conjunto, se podrá adosar el perfil estándar a un lado y el perfil especial "S" al otro lado.

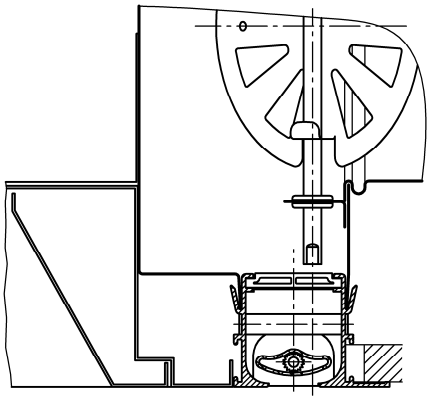

DATOS TÉCNICOS

Pérdida de carga y potencia sonora

Potencia sonora, con elemento de regulación (impulsión), L=1000

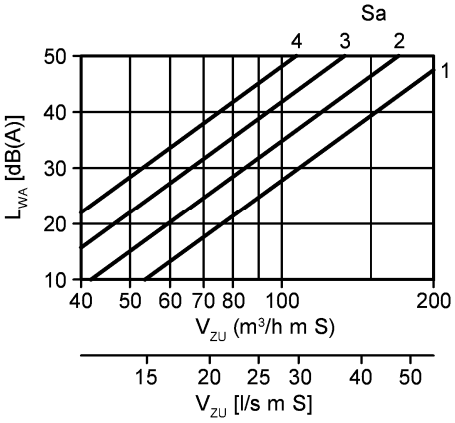

Posición del elemento de regulación "ABIERTA"

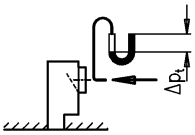

Corrección elemento de regulación "CERRADO" + 4 dB(A)

Potencia sonora, con elemento de regulación (retorno), L=1000

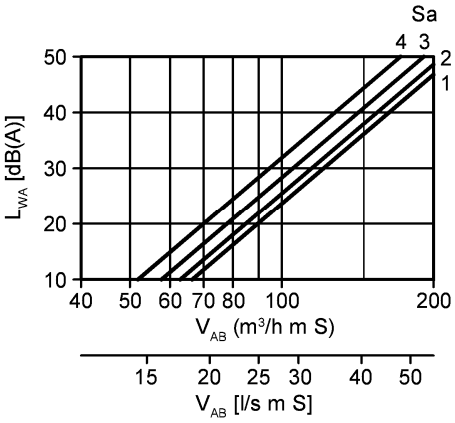

Posición del elemento de regulación "ABIERTA"

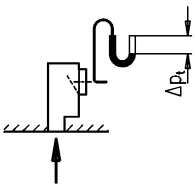

Corrección elemento de regulación "CERRADO" + 16 dB(A)

Corrección en función de la longitud (impulsión y retorno)

L (m)	1	1,5	2	2,5	3	4	5
KF [dB(A)]	0	1,8	3	4	4,7	6	7

Pérdida de carga total (impulsión), L=1000

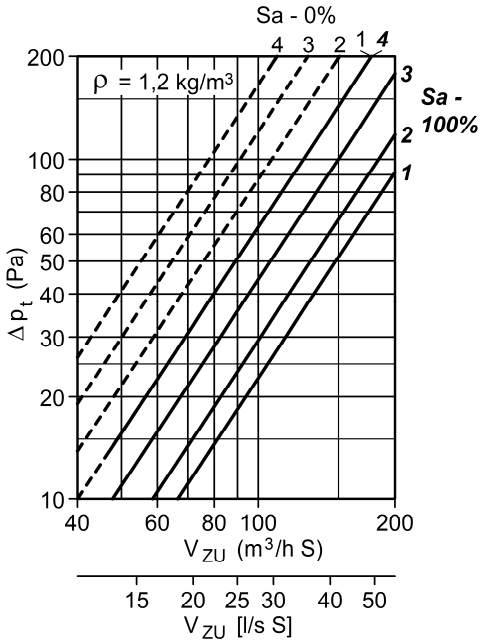

Pérdida de carga total (retorno), L=1000

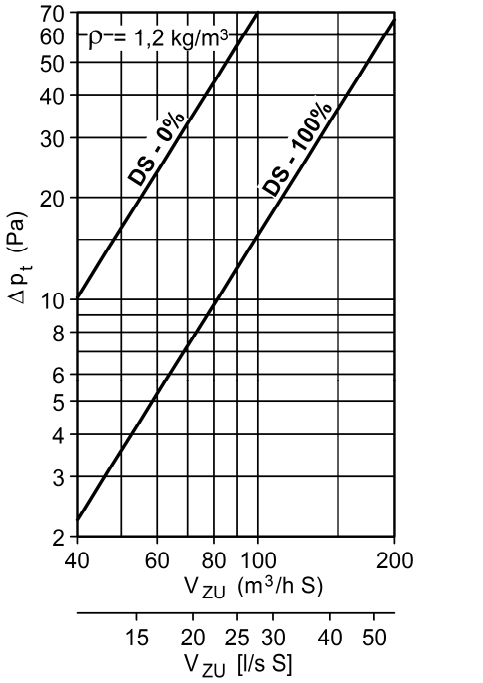

Posición del elemento de regulación (DS):
ABIERTA = 100%
CERRADA= 0%

Velocidad terminal máxima de la proyección de aire

Posición de las lamas -V

V_{ZU} = 30 m³/h m S [8,3 l/s m S]

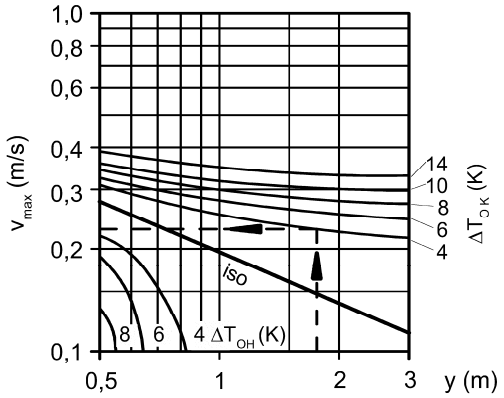

V_{ZU} = 40 m³/h m S [11,1 l/s m S]

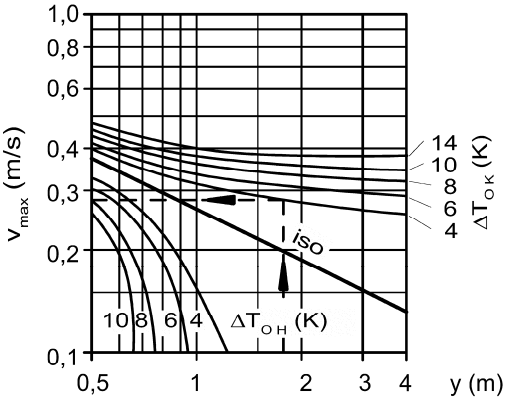

V_{ZU} = 60 m³/h m S [16,7 l/s m S]

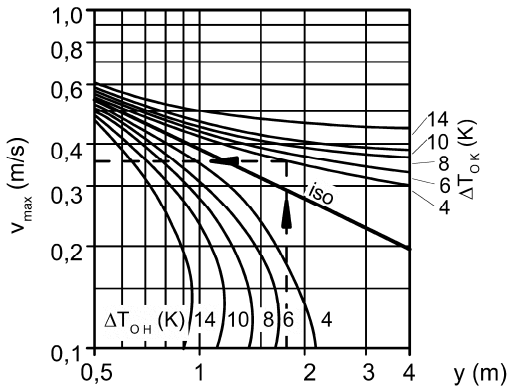

V_{ZU} = 80 m³/h m S [22,2 l/s m S]

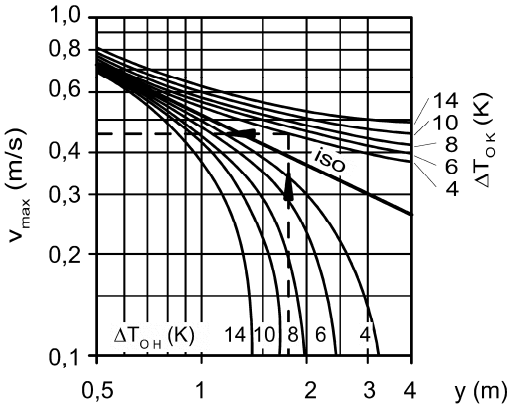

V_{ZU} = 100 m³/h m S [27,8 l/s m S]

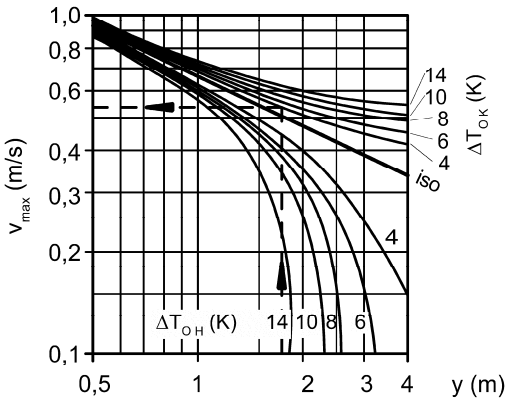

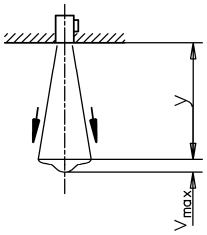

DSC-1: v_{max} x 1
DSC-2: v_{max} x 1,3
DSC-3: v_{max} x 1,6
DSC-4: v_{max} x 1,9

Difusor lineal DSC-…-Z (impulsión)

Posición de las lamas -L/-R, impulsión unilateral

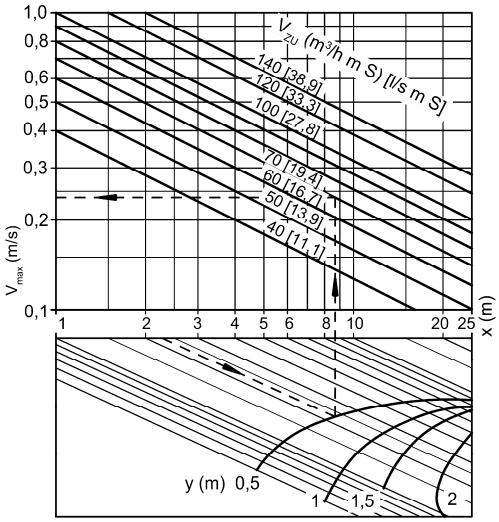

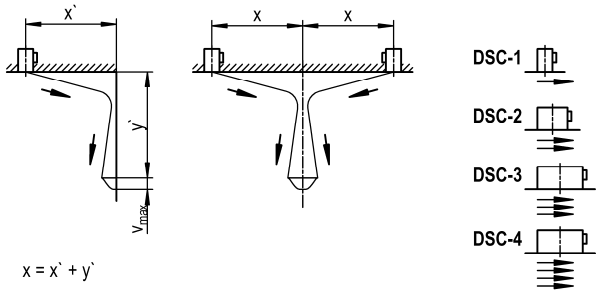

x = x` + y`

DSC-1: v_{max} x 1,0
DSC-2: v_{max} x 1,4
DSC-3: v_{max} x 1,7
DSC-4: v_{max} x 2,0

Posición de las lamas -B, impulsión bilateral

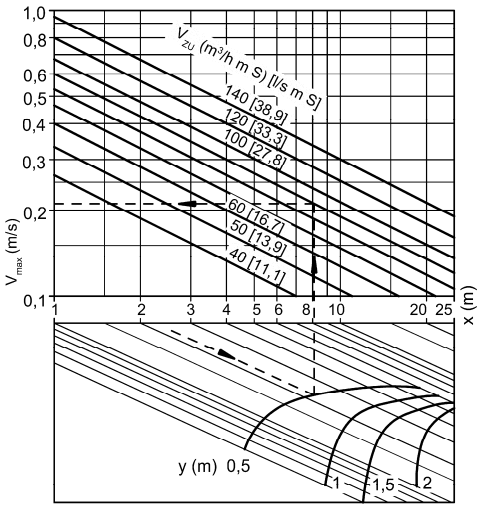

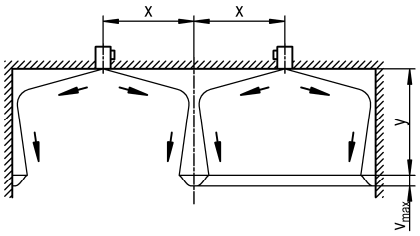

DSC-1: v_{max} x 1,0
DSC-2: v_{max} x 1,4
DSC-3: v_{max} x 1,86
DSC-4: v_{max} x 2,0

Posición de las lamas -D, proyección circular

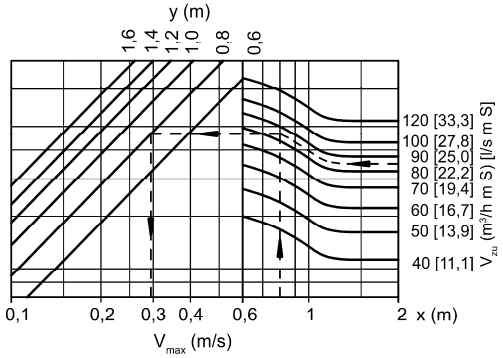

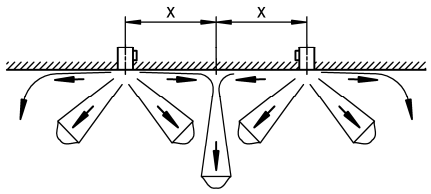

DSC-1: v_{max} x 1,0
DSC-2: v_{max} x 1,4
DSC-3: v_{max} x 1,45
DSC-4: v_{max} x 2,0

Radio crítico de la vena

Difusor lineal DSC-…-Z (impulsión)
Posición de las lamas -L / -R / -B / -D

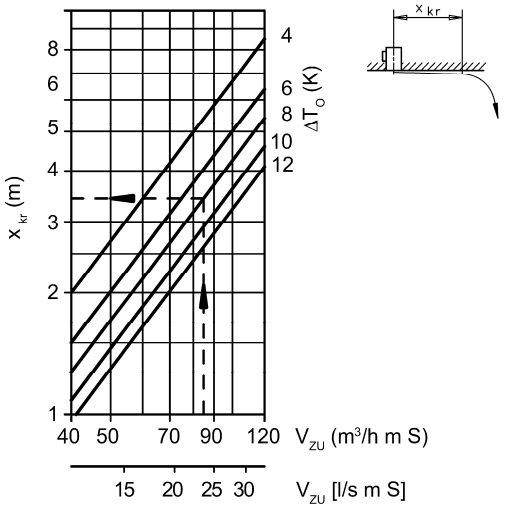

DSC-1: x_{kr} x 1,00
DSC-2: x_{kr} x 1,26
DSC-3: x_{kr} x 1,44
DSC-4: x_{kr} x 1,64

Penetración máxima

Difusor lineal DSC-…-Z (impulsión)
Posición de las lamas -D, proyección circular

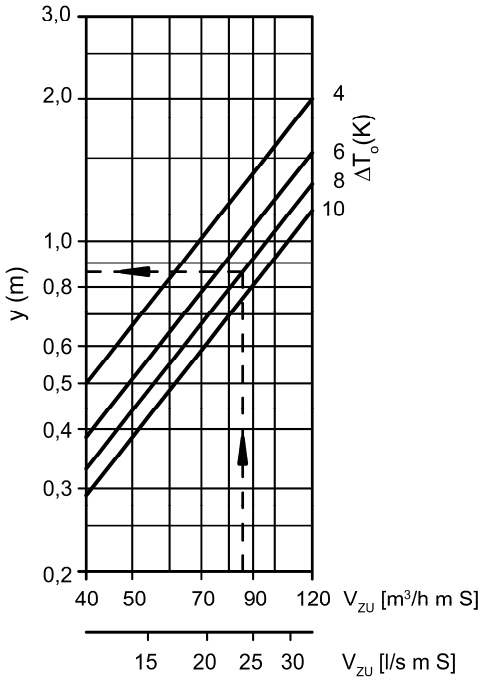

DSC-1: y x 1
DSC-2: y x 1,1
DSC-3: y x 1,2
DSC-4: y x 1,3

Coeficiente de temperatura

Difusor lineal DSC-…-Z (impulsión)
Posición de las lamas -V (impulsión vertical)

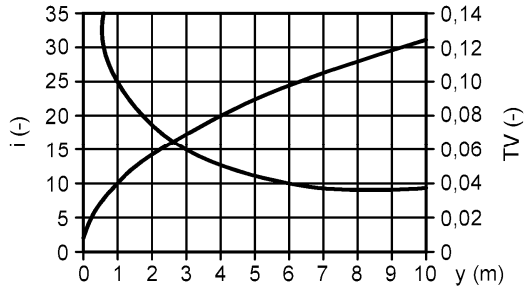

(Coeficiente de temperatura e índice de inducción)

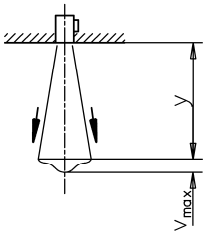

DSC-1: TV x 1,0
DSC-2: TV x 1,3
DSC-3: TV x 1,6
DSC-4: TV x 1,9

Difusor lineal DSC-…-Z (impulsión)
Posición de las lamas -L/-R (impulsión unilateral)

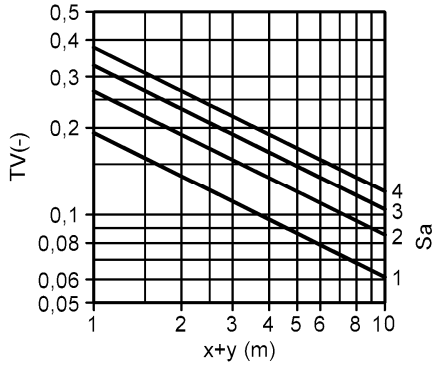

Difusor lineal DSC-…-Z (impulsión)
Posición de las lamas -B (impulsión bilateral)

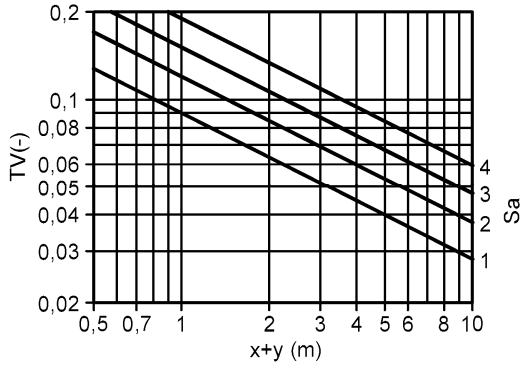

Difusor lineal DSC-…-Z (impulsión)
Posición de las lamas -D (proyección circular)

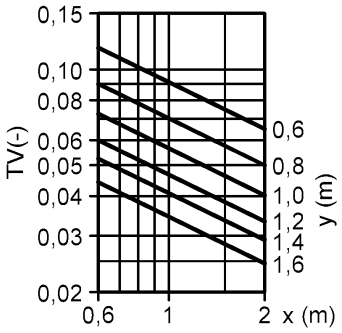

DSC-1: TV × 1
DSC-2: TV × 1,4
DSC-3: TV × 1,7
DSC-4: TV × 2,0

LEYENDA

v_{max}	(m/s)	=	Velocidad terminal máxima de la proyección de aire
v_{mittel}	(m/s)	=	Velocidad terminal media de la proyección de aire ($v_{mittel} = v_{max}$ x 0,5)
ΔT_{OK}	(K)	=	Diferencia de temperatura entre la del aire impulsado y la ambiente en régimen de refrigeración
ΔT_{OH}	(K)	=	Diferencia de temperatura entre la del aire impulsado y la ambiente en régimen de calefacción
y	(m)	=	Vena vertical
i	(-)	=	Índice de inducción ($i = V_X / V_{ZU}$)
V_X	(m^3/h) [l/s]	=	Caudal total proyectado en el punto x
V_{ZU}	(m^3/h) [l/s]	=	Caudal de aire impulsado
V_{ZU}	(m^3/h m S)	=	Caudal total por metro en cada ranura
V_{ZU}	[l/s m S]	=	Caudal total por metro en cada ranura
V_{AB}	(m^3/h m S)	=	Caudal total por metro en cada ranura
V_{AB}	[l/s m S]	=	Caudal total por metro en cada ranura
TV	(-)	=	Coeficiente de temperatura ($TV = \Delta T_X / \Delta T_O$)
ΔT_X	(K)	=	Diferencia de temperatura en el punto x
ΔT_O	(K)	=	Diferencia de temperatura entre la del aire impulsado y la ambiente ($\Delta T_O = t_{ZU} - t_R$)
iso	(-)	=	Isotérmico
Sa	(-)	=	Número de ranuras
x_{kr}	(m)	=	Radio crítico de la vena
x	(m)	=	Vena horizontal
x+y	(m)	=	Vena horizontal + vertical
L_{WA}	[dB(A)]	=	Nivel de potencia acústica ponderado A
P_{dyn}	(Pa)	=	Presión dinámica
P_{stat}	(Pa)	=	Presión estática
Δp_t	(Pa)	=	Pérdida de carga total
ρ	(kg/m^3)	=	Densidad
AL	(-)	=	Longitud del difusor
KF	(-)	=	Factor de corrección
L	(mm)	=	Longitud
BL	(mm)	=	Longitud de línea continua
DL	(mm)	=	Longitud diferencial
KHS	(mm)	=	Altura del plénum
GH	(mm)	=	Altura total
KB	(mm)	=	Anchura del plénum
KL	(mm)	=	Longitud del plénum
D	(mm)	=	Diámetro
t_{zu}	(°C)	=	Temperatura del aire impulsado
t_R	(°C)	=	Temperatura ambiente
EÖB	(mm)	=	Ancho de abertura para el montaje
EÖL	(mm)	=	Largo de abertura para el montaje
DS	(%)	=	Posición del elemento de regulación

CÓDIGO DE PEDIDO DIFUSOR LINEAL

01	02	03	04	05	06	07
Tipo	Ejecución	Conducción de aire	Perfil de marco	Superficie del marco	Color de las lamas	Posición de las lamas para la vena de aire
Ejemplo						
DSC	-2	-Z	-R0	-9010	-L9005	-V

08	09	10	11	12	13	14
Ejecución individual / en línea continua	Longitud	Montaje	Pieza de extremo	Perfil adicional	Pieza ciega	Compuerta corredera de regulación
Ejemplo						
-N	-01000	-FV	-ES	-Z0	-BS0	-SN

Modelo
DSC-2-Z-R0-9010-L9005-V-N-01000-FV-ES-Z0-BS0-SN

Difusor lineal DSC | 2 ranuras | impulsión | perfil de marco ESTÁNDAR | aluminio lacado en color RAL 9010 (blanco) | lamas de plástico (PVC duro), color similar a RAL 9005 (negro) | posición de las lamas: impulsión vertical | ejecución individual | longitud L = 1000 mm | unión fija con plénum | con pieza de extremo | sin perfil adicional | sin pieza ciega | sin compuerta corredera de regulación

DATOS DEL PEDIDO

01 - Tipo
DSC = Difusor lineal DSC

02 - Ejecución
1 = 1 ranura
2 = 2 ranuras
3 = 3 ranuras
4 = 4 ranuras

03 - Conducción de aire
Z = Impulsión (con lamas)
A = Retorno (sin lamas, con chapa perforada)

04 - Perfil de marco
R0 = Perfil de marco ESTÁNDAR
S0 = Perfil de marco estrecho
P0 = Perfil de marco especial

05 - Superficie del marco
ELOX = Aluminio anodizado en color natural (estándar).
9006 = Aluminio lacado en color RAL 9006 (aluminio blanco).
9010 = Aluminio lacado en color RAL 9010 (blanco).
xxxx = Aluminio, lacado en un color RAL, de libre elección (con precio adicional, siempre de 4 caracteres).

06 - Color de las lamas
00000 = Sin lamas (solo para retorno).
L9005 = Lamas de plástico (PVC duro), color similar a RAL 9005 (negro) (estándar).
L9006 = Lamas de plástico (PVC duro), color similar a RAL 9006 (aluminio blanco).
L9010 = Lamas de plástico (PVC duro), color similar a RAL 9010 (blanco).
Lxxxx = Lamas de plástico (PVC duro), lacado en color RAL de libre elección (siempre de 5 caracteres).

07 - Posición de las lamas para la vena de aire
0 = Sin lamas, para retorno, con chapa perforada.
V = Posición de las lamas: impulsión vertical.
L = Posición de las lamas: impulsión horizontal unilateral hacia la izquierda.
R = Posición de las lamas: impulsión horizontal unilateral hacia la derecha.
B = Posición de las lamas: impulsión horizontal bilateral.
D = Posición de las lamas: impulsión horizontal divergente (vena circular) (estándar).

08 - Ejecución individual/en línea continua
N = Ejecución individual (longitud máx. 1500 mm)
B = Ejecución en línea continua (división de longitudes estándar SCHAKO para ejecución en línea continua)

09 - Longitud
01000 = Longitud L = 1000 mm
01500 = Longitud L = 1500 mm
xxxxx = Longitud (L/BL) en mm, de libre elección (siempre de 5 caracteres)
(En ejecución individual, las longitudes de entre L = ≥400 mm y ≤1500 mm se pueden equipar con un plénum).

10 - Montaje
00 = Sin unión (solo posible sin plénum)
FV = Unión fija con plénum o compuerta corredera de regulación (estándar).
VM = Montaje oculto con plénum (solo con plénum, disponible para las ejecuciones DSC-…-R0 / DSC-…-P0 y DSC-…-S0-…-Z2 [con perfil adicional]).
GT = Montaje con contrapieza (solo disponible sin plénum) (Disponible para las ejecuciones DSC-…-R0 / DSC-…-P0 y DSC-…-S0-…-Z2 [con perfil adicional]).
KB = Montaje con abrazadera (no disponible en combinación con plénum), tornillos y abrazaderas suministrados sueltos (pareja) (disponible para las ejecuciones DSC-…-R0 / DSC-…-P0 y DSC-…-S0-…-Z2 [con perfil adicional]).
SM = Montaje roscado (solo disponible sin plénum).
AL = Orejetas de enganche (solo disponible sin plénum).

11 - Pieza de extremo

E0 = Sin pieza de extremo (estándar)
ES = Con piezas de extremo (pareja, suministradas sueltas)
EB = Con pieza de extremo en ambos lados montada en fábrica
EL = Con pieza de extremo a la izquierda montada en fábrica
ER = Con pieza de extremo a la derecha montada en fábrica

12 - Perfil adicional

Z0 = Sin perfil adicional (estándar)
Z1 = Con perfil adicional Z I
Z2 = Con perfil adicional Z II
Z3 = Con perfil adicional Z III
Perfiles adicionales solo disponibles con perfil de marco DSC-…-S0.

13 - Pieza ciega

BS0 = Sin pieza ciega (estándar)
BS1 = Con pieza ciega, en chapa de acero lacado en RAL 9005 (negro).
Pieza ciega solo disponible sin plénum y compuerta corredera de regulación. Posible a partir de una longitud de L ≥ 200 mm. Montaje solo posible con orejetas de enganche (-AL, estándar en combinación con difusor activo DSC-…-FV-…), contrapieza (-GT) o abrazadera (-KB).

14 - Compuerta corredera de regulación

SN = Sin compuerta corredera de regulación (estándar)
SS = Con compuerta corredera de regulación (solo disponible sin plénum)
(Montaje en DSC-…-R0 y DSC-…-P0: con montaje roscado [-SM, estándar] y con contrapieza [-GT] / montaje en DSC-…-S0: montaje roscado no disponible, con contrapieza [-GT] y solo con perfil adicional -Z2)

CÓDIGO DE PEDIDO PLÉNUM

01	02	03	04	05	06	07	08
Tipo	Difusor	Ejecución	Ejecución individual / en línea continua	Longitud	Montaje del plénum	Material	Compuerta reguladora
Ejemplo							
ASK	-24	-2	N	-01000	-FV	-SV	-DK1

09	10	11	12	13	14	15
Junta labial de goma	Aislamiento	Altura del plénum	Cuello del plénum	Posición de la boca	Diámetro de la boca	Suspensión
-GD1	-I0	-KHS	-KVS	-S1	-SDS	-E0

Modelo
ASK-24-2-N-01000-FV-SV-DK1-GD1-I0-KHS-KVS-S1-SDS-E0

Plénum para difusor lineal | para DSC | 2 ranuras | ejecución individual | longitud L = 1000 mm | unión fija | chapa de acero galvanizado | con compuerta reguladora | con junta labial de goma | sin aislamiento | altura del plénum estándar | cuello del plénum estándar | boca lateral | diámetro de la boca estándar | sin tuerca remachable

DATOS DEL PEDIDO

01 - Tipo
ASK = Plénum para difusor lineal

02 - Difusor
24 = Para DSC

03 - Ejecución
1 = 1 ranura
2 = 2 ranuras
3 = 3 ranuras
4 = 4 ranuras

04 - Ejecución individual/en línea continua
N = Ejecución individual (longitud del plénum KL máx. 1500 mm)
B = Ejecución en línea continua (división de longitudes estándar SCHAKO para ejecución en línea continua)

05 - Longitud
01000 = Longitud L = 1000 mm
01500 = Longitud L = 1500 mm
xxxxx = Longitud (L/BL) en mm, de libre elección (siempre de 5 caracteres) (longitud del plénum KL = L-3 / longitud del plénum total GKL = BL-3, longitud mín. 400 mm / máx. 1500 mm)

06 - Montaje del plénum
FV = Unión fija (estándar)
VM = Montaje oculto (solo disponible para las ejecuciones DSC-…-R0 / DSC-…-P0 y DSC-…-S0-…-Z2)
00 = Sin fijación (solo disponible sin difusor)

07 - Material
SV = Chapa de acero galvanizado (estándar)

08 - Compuerta reguladora
DK0 = Sin compuerta reguladora (estándar)
DK1 = Con compuerta reguladora (solo con una posición de la boca lateral [-S1/-S2], en la carcasa del plénum)
DK2 = Con compuerta reguladora y ajuste manual por cuerda (SZV) (solo disponible con conexión desde arriba [-S0], en la boca de conexión)

09 - Junta labial de goma
GD0 = Sin junta labial de goma (estándar)
GD1 = Con junta labial de goma

10 - Aislamiento
I0 = Sin aislamiento (estándar)
Ii = Con aislamiento interior
Ia = Con aislamiento exterior

11 - Altura del plénum
KHS = Altura del plénum estándar
xxx = Altura del plénum en mm, de libre elección (siempre de 3 caracteres) (altura mínima [GH] con una posición de la boca S1+S2 y cuello del plénum estándar = diámetro de la boca øD + 82 mm / con una posición de la boca S0 = 180 mm)

12 - Cuello del plénum
KVS = Cuello del plénum estándar
xxx = Extensión de cuello del plénum en mm, de libre elección (siempre de 3 caracteres). Cuello del plénum (no ajustable) disponible de ≥45 mm a 200 mm.
Solo aplicable a la ejecución de 1 ranura; las ejecuciones de 2, 3 y 4 ranuras no disponen de cuello del plénum.

13 - Posición de la boca
S0 = Boca desde arriba
S1 = Boca lateral (estándar)
S2 = Boca lateral opuesta (solo disponible para la ejecución de 1 ranura)

14 - Diámetro de la boca
SDS = Diámetro de la boca estándar
xxx = Diámetro de la boca (øD) en mm, de libre elección (siempre de 3 caracteres).

15 - Suspensión
E0 = Sin tuerca remachable (estándar)
EM = Con tuerca remachable

Reservado el derecho a modificaciones.
No se admiten devoluciones.

CÓDIGO DE PEDIDO ESCUADRA

01	**02**	**03**	**04**	**05**
Tipo	Difusor	Ejecución	Perfil de marco	Superficie del marco
Ejemplo				
EW	-24	-2	-R0	-ELOX

06	**07**	**08**	**09**	**10**
Color perfil ciego	Ángulo entre los lados	Longitud de lado izquierdo (a)	Longitud de lado derecho (b)	Perfil adicional
-B9005	-090	-000	-000	-Z0

Modelo
EW-24-2-R0-ELOX-B9005-090-000-000-Z0

Escuadra para difusor lineal | para DSC | 2 ranuras | perfil de marco ESTÁNDAR | aluminio anodizado en color natural | aluminio lacado | color similar a RAL 9005 (negro) | ángulo α = 90° | longitud estándar (L=250 mm) | longitud estándar (L=250 mm) | sin perfil adicional

DATOS DEL PEDIDO

01 - Tipo
EW = Escuadra para difusor lineal

02 - Difusor
24 = Para DSC

03 - Ejecución
1 = 1 ranura
2 = 2 ranuras
3 = 3 ranuras
4 = 4 ranuras

04 - Perfil de marco
R0 = Perfil de marco ESTÁNDAR
S0 = Perfil de marco estrecho
P0 = Perfil de marco especial

05 - Superficie del marco
ELOX = Aluminio anodizado en color natural (estándar).
9006 = Aluminio lacado en color RAL 9006 (aluminio blanco).
9010 = Aluminio lacado en color RAL 9010 (blanco).
xxxx = Aluminio, lacado en un color RAL, de libre elección (con precio adicional, siempre de 4 caracteres).

06 - Color perfil ciego
B9005 = Aluminio lacado, color similar a RAL 9005 (negro) (estándar).
B9006 = Aluminio lacado, color similar a RAL 9006 (aluminio blanco).
B9010 = Aluminio lacado, color similar a RAL 9010 (blanco).
Bxxxx = Aluminio lacado, color RAL de libre elección (siempre de 5 caracteres).

07 - Ángulo entre los lados
090 = Ángulo α = 90° (estándar)
xxx = Ángulo α a elección (valor posible entre 90° [090] y 170° [170]) (siempre de 3 caracteres)

08 - Longitud de lado izquierdo (a)
000 = Longitud estándar (1 / 2 / 3 ranura(s) L = 250 mm / 4 ranuras L = 400 mm)
xxx = Longitud (L) en mm, de libre elección (longitud mínima = longitud estándar) (siempre de 3 caracteres).

09 - Longitud de lado derecho (b)
000 = Longitud estándar (1 / 2 / 3 ranura(s) L = 250 mm / 4 ranuras L = 400 mm)
xxx = Longitud (L) en mm, de libre elección (longitud mínima = longitud estándar) (siempre de 3 caracteres).

10 - Perfil adicional
Z0 = Sin perfil adicional (estándar)

TEXTO DE ESPECIFICACIÓN

Difusor lineal altamente inductivo, sección libre, pérdida de carga y potencia sonora constante en todas las posiciones de las lamas, apto para la utilización en locales con una altura de 2,6 m hasta 4 m.

Caudales en m³/h por metro para	**35 dB(A)**	**40 dB(A)**
DSC-1	131	156
DSC-2	203	242
DSC-3	234	279
DSC-4	253	302

Ejecución de **impulsión** con lamas aerodinámicas orientables con alas de plástico (PVC duro):
- Color similar a RAL 9005 (negro, estándar) (**-L9005**).
- Color similar a RAL 9006 (aluminio blanco) (**-L9006**).
- Color similar a RAL 9010 (blanco) (**-L9010**).
- Lacado en color RAL de libre elección (**-Lxxxx,** siempre de 5 caracteres).

Modelo: SCHAKO tipo **DSC-…-Z-…**

Ejecución de **retorno** sin lama deflectora (**-00000**), con chapa perforada embellecedora de acero lacado en RAL 9005 (negro).
Modelo: SCHAKO tipo **DSC-…-A-…**

Ejecución (número de ranuras):
- 1 ranura (**-1**)
- 2 ranuras (**-2**)
- 3 ranuras (**-3**)
- 4 ranuras (**-4**)

Perfil de marco:
- Perfil de marco ESTÁNDAR (**-R0**)
- Perfil de marco estrecho (**-S0**)
- Perfil de marco especial **(-P0)**

Superficie del marco:
- Aluminio anodizado en color natural (estándar, **-ELOX**)
- Aluminio lacado:
  - En color RAL 9006 (aluminio blanco) (**-9006**)
  - En color RAL 9010 (blanco) (**-9010**)
  - Lacado en un color RAL del libre elección (**-xxxx**) (siempre de 4 caracteres).

Posición de las lamas para la vena de aire:
- Sin lamas, para retorno, con chapa perforada (**-0**)
- Posición de las lamas: impulsión vertical (**-V**)
- Posición de las lamas: impulsión horizontal unilateral hacia la izquierda (**-L**)
- Posición de las lamas: impulsión horizontal unilateral hacia la derecha (**-R**)
- Posición de las lamas: impulsión horizontal bilateral (**-B**)
- Posición de las lamas: impulsión horizontal divergente (vena circular) (estándar) (**-D**)

Longitud / ejecución:
Ejecución individual (-N)
- Longitud L = 1000 mm (**-N-01000**)
- Longitud L = 1500 mm (**-N-01500**)
- Longitud (L) en mm, de libre elección (**-N-xxxxx**, siempre de 5 caracteres).
  (en ejecución individual, las longitudes de entre L = ≥400 mm y ≤1500 mm se pueden equipar con un plénum)

Ejecución en línea continua (**-B**)
- Longitud (BL) en mm, en línea continua (**-B-xxxxx**).
  (División de longitudes según estándar SCHAKO). Con pernos de unión, se suministran sueltos (2 para cada conexión).

Montaje:
- sin conexión (**-00**)
  - Solo disponible sin plénum y sin compuerta corredera de regulación.

- Unión fija con plénum (**-FV**)
  - Solo disponible con plénum.
  - Estándar para las ejecuciones DSC-…-R0 / DSC-…-S0 y DSC-…-P0.
  - El difusor lineal se une fijamente con el plénum.

- Montaje oculto con plénum (**-VM**)
  - Solo disponible con plénum.
  - Disponible para las ejecuciones DSC-…-R0 / DSC-…-P0 y DSC-…-S0-…-Z2 (con perfil adicional).
  - No disponible para las ejecuciones DSC-…-S0-…-Z0 / DSC-…-S0-…-Z1 / DSC-…-S0-…-Z3.
  - El difusor lineal se fija al travesaño en la caja del plénum mediante tornillos ocultos.
  - Marco con banda de estanqueidad.
  - Plénum suministrado suelto de fábrica.

- Montaje con contrapieza (**-GT**)
  - Solo posible sin plénum.
  - Los tornillos y las abrazaderas se suministran sueltos (2 unidades).
  - Estribo del travesaño de chapa plegada de chapa de acero galvanizado y travesaño de perfil de aluminio extruido con rosca DIN.
  - Disponible para las ejecuciones DSC-...-R0 / DSC-...-P0 y DSC-...-S0-...-Z2 (con perfil adicional).
  - No disponible para las ejecuciones DSC-...-S0-...-Z0 / DSC-...-S0-...-Z1 / DSC-…-S0-…-Z3.
  - El difusor lineal se fija a la contrapieza (estribo del travesaño) mediante tornillos ocultos (incluidos en el suministro).
  - Se debe garantizar el acceso desde atrás para realizar el montaje.

- Montaje con abrazadera (**-KB**)
  - Solo posible sin plénum.
  - Los tornillos y las abrazaderas se suministran sueltos (2 unidades).
  - Abrazadera de chapa de acero galvanizado.
  - Disponible para las ejecuciones DSC-...-R0 / DSC-...-P0 y DSC-...-S0-...-Z2 (con perfil adicional).
  - No disponible para las ejecuciones DSC-...-S0-...-Z0 / DSC-...-S0-...-Z1 / DSC-…-S0-...-Z3.
  - El difusor lineal se fija a la abrazadera mediante tornillos ocultos (incluidos en el suministro).
  - El acceso desde atrás no es necesario para realizar el montaje.

- Montaje roscado (**-SM**)
  - Solo posible sin plénum.
  - Tornillos a cargo del cliente.
  - Disponible para las ejecuciones DSC-…-R0 y DSC-…-P0.
  - No disponible para la ejecución DSC-…-S0.
  - El difusor lineal se fija mediante tornillos visibles.

- Montaje con orejetas de enganche (**-AL**)
  - Solo posible sin plénum.
  - 4 unidades suministradas sueltas.
  - Disponible para la ejecución DSC-…-R0 y para DSC-…-P0.
  - No disponible para la ejecución DSC-…-S0.
  - El difusor lineal se sujeta con 4 elementos de suspensión.
  - Orejetas de enganche de chapa de acero galvanizado, con agujeros para la fijación de los ganchos.

Reservado el derecho a modificaciones.
No se admiten devoluciones.

Accesorios:

- Piezas de extremo (-E0 / -ES / -EB / -EL / -ER)
  - Sin pieza de extremo (-E0) (estándar)
  - Con piezas de extremo, de aluminio (del color del marco):
    - Se suministran sueltas (-ES, pareja) (estándar)
    - En ambos lados montados en fábrica (-EB)
    - A la izquierda, montada en fábrica (-EL)
    - A la derecha, montada en fábrica (-ER)

- Perfil adicional (-Z0 / -Z1 / -Z2 / -Z3)
  - Sin perfil adicional (-Z0) (estándar).
  - Con perfil adicional, de aluminio (del color del marco, solo disponible para DSC-…-S0):
    - Z I (-Z1), integración en placas de techo.
    - Z II (-Z2), integración en techos de panel.
    - Z III (-Z3), integración en placas de techo.

- Pieza ciega (-BS0 / -BS1)
  - Sin pieza ciega (-BS0) (estándar).
  - Con pieza ciega (-BS1):
    - De chapa de acero lacado en RAL 9005 (negro).
    - Solo disponible sin plénum y compuerta corredera de regulación.
    - Con clips de fijación para el montaje en el difusor lineal.
    - posible a partir de una longitud de L ≥ 200 mm.
    - Montaje solo posible con orejetas de enganche (-AL, estándar en combinación con difusor activo DSC-…-FV-…), contrapieza (-GT) o abrazadera (-KB).

- Compuerta corredera de regulación (-SN / -SS)
  - Sin compuerta corredera de regulación (-SN) (estándar).
  - Con compuerta corredera de regulación (-SS).
    - De chapa de acero electrogalvanizado.
    - Solo posible sin plénum.
    - Montaje:
      - DSC-…-R0 / DSC-…-P0:
        - Con montaje roscado (-SM, estándar)
        - Montaje con contrapieza (-GT)
      - DSC-…-S0:
        - Montaje roscado no disponible.
        - Montaje con contrapieza (-GT)
        - Solo ejecución con perfil adicional -Z2 disponible. Ejecución sin perfil adicional y con perfil adicional -Z1 y -Z3 no disponible.

- Plénum (-ASK-24), con orejetas de suspensión.
  - Ejecución (número de ranuras):
    - 1 ranura (-1)
    - 2 ranuras (-2)
    - 3 ranuras (-3)
    - 4 ranuras (-4)
  - Ejecución individual / en línea continua:
    - Ejecución individual (-N, longitud del plénum KL máx. 1500 mm)
    - Ejecución en línea continua (-B, división de longitudes estándar SCHAKO para ejecución en línea continua)
  - Longitud:
    - Longitud L = 1000 mm (-01000) (KL = 997 mm)
    - Longitud L = 1500 mm (-01500) (KL = 1497 mm)
    - Longitud (L/BL) en mm, de libre elección (-N-xxxxx, siempre de 5 caracteres)
      (Longitud del plénum KL = L-3 / longitud total del plénum GKL = BL-3; en ejecución individual, las longitudes L = ≥400 mm y ≤1500 mm se pueden equipar con el plénum)
  - Montaje del plénum:
    - Unión fija (-FV) (estándar)
    - Montaje oculto (-VM) (solo disponible para las ejecuciones DSC-…-R0 / DSC-…-P0 y DSC-…-S0-…-Z2)
    - Sin fijación (solo disponible sin difusor) (-00)
  - Material:
    - Chapa de acero galvanizado (-SV) (estándar)
  - Compuerta reguladora:
    - Sin compuerta reguladora (-DK0) (estándar)
    - Con compuerta reguladora, de chapa de acero galvanizado, ajustable, para una regulación del caudal de aire sencilla:
      - En la carcasa del plénum (solo con una posición de la boca lateral [-S1/-S2]) (-DK1)
      - En la boca de conexión, con ajuste manual por cuerda (con una posición de la boca desde arriba [-S0]) (-DK2)
  - Junta labial de goma:
    - Sin junta labial de goma (-GD0) (estándar)
    - Con junta labial de goma (-GD1), de goma especial, en la boca de conexión.
  - Aislamiento:
    - Sin aislamiento (-I0) (estándar)
    - Con aislamiento interior (-Ii), aislamiento térmico en el interior del plénum.
    - Con aislamiento exterior (-Ia), aislamiento térmico en el exterior del plénum.
  - Altura del plénum:
    - Altura del plénum estándar (-KHS)
    - Altura del plénum en mm, de libre elección (-xxx, siempre de 3 caracteres)
      (Altura mínima [GH] con una posición de la boca S1+S2 y cuello del plénum estándar = diámetro de la boca øD + 82 mm / con una posición de la boca S0 = 180 mm)
  - Cuello del plénum:
    - Cuello del plénum estándar (-KVS) (KVS = 45 mm)
    - Extensión del cuello del plénum en mm, de libre elección (-xxx, siempre de 3 caracteres). Cuello del plénum (no ajustable) disponible de ≥45 mm hasta 200 mm.
      Solo aplicable a la ejecución de 1 ranura; las ejecuciones de 2, 3 y 4 ranuras no disponen de cuello del plénum.
  - Posición de la boca:
    - Boca desde arriba (-S0)
    - Boca lateral (-S1) (estándar)
    - Boca lateral opuesta (-S2) (solo disponible para la ejecución de 1 ranura)
  - Diámetro de la boca:
    - Diámetro de la boca estándar (-SDS)
    - Diámetro de la boca (øD) en mm, de libre elección (-xxx, siempre de 3 caracteres)
  - Suspensión:
    - Sin tuerca remachable (-E0) (estándar)
    - Con tuerca remachable (-EM), de latón.
  - Con chapa difusora de aire (FQ = 46 %), de chapa de acero galvanizado, (solo para ejecución con boca desde arriba).

- Escuadra (-EW-24), marco y perfil ciego compuestos por un perfil extruido de aluminio. Montaje con orejetas de enganche (-AL), se suministran sueltas.
  - Ejecución (número de ranuras):
    - 1 ranura (-1)
    - 2 ranuras (-2)
    - 3 ranuras (-3)
    - 4 ranuras (-4)
  - Perfil de marco:
    - Perfil de marco ESTÁNDAR (-R0)
    - Perfil de marco estrecho (-S0)
    - Perfil de marco especial (-P0)
  - Superficie del marco:
    - Aluminio anodizado en color natural (estándar, -ELOX)
    - Aluminio lacado:
      - En color RAL 9006 (aluminio blanco) (-9006)
      - En color RAL 9010 (blanco) (-9010)
      - En color RAL de libre elección (-xxxx, siempre de 4 caracteres)
  - Color perfil ciego:
    - Perfil ciego de aluminio lacado:
      - Color similar a RAL 9005 (negro) (-B9005, estándar)
      - Color similar a RAL 9006 (aluminio blanco) (-B9006)
      - Color similar a RAL 9010 (blanco) (-B9010)
      - En color RAL de libre elección (-Bxxxx) (siempre de 5 caracteres)
  - Ángulo entre los lados:
    - Ángulo $\alpha = 90°$ (-090) (estándar)
    - Ángulo (α) a elección (-xxx), valores del ángulo disponibles entre α = 90° (-090, estándar) y 170° (-170) (siempre de 3 caracteres).
  - Longitud de lado izquierdo (a):
    - Longitud estándar, 1/2/3 ranura(s) L = 250 mm / 4 ranuras L = 400 mm (-000).
    - Longitud (L) en mm, de libre elección (-xxx) (longitud mínima = longitud estándar) (siempre de 3 caracteres).
  - Longitud de lado derecho (b):
    - Longitud estándar, 1/2/3 ranura(s) L = 250 mm / 4 ranuras L = 400 mm (-000).
    - Longitud (L) en mm, de libre elección (-xxx) (longitud mínima = longitud estándar) (siempre de 3 caracteres).
  - Con 4 piezas de unión (-VL, incluidas en el suministro) de aluminio (del color del marco), suministradas sueltas.
  - Perfil adicional:
    - Sin perfil adicional (-Z0) (estándar)