SCHAKO

Documentazione tecnica

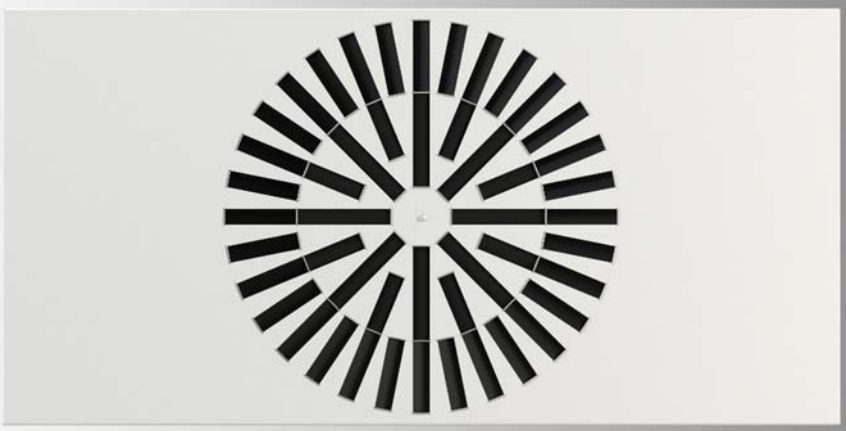

DQJP

Diffusore elicoidale a soffitto in controsoffitti a pannelli.

Contenuto

Funzione ed utilizzo 2
Esecuzioni 2
Finitura 2
Montaggio 2
Accessori 2
Direzione del lancio 3
Dimensioni 4
Dimensioni accessori 5
Possibilità di fissaggio 6
Codice per l'ordine DQJP 7
Codice per l´ordine SK 8
Testo per capitolato 9

SCHAKO KG
Steigstraße 25-27
D-78600 Kolbingen

Telefono +49 (0) 7463-980-0
Fax +49 (0) 7463-980-200
schako.com | info@schako.de

FUNZIONE ED UTILIZZO

Questo diffusore è particolarmente adatto per installazione in **controsoffitti a pannelli**. La piastra frontale ha la stessa misura dei singoli pannelli. **Il soffitto risulta così armonico nell'insieme**. Questo diffusore trova impiego principalmente in **ambienti comfort**. Una successiva regolazione dei deflettori è possibile.
Sollevando i deflettori di lancio orizzontale il lancio si abbassa fino a raggiungere la direzione verticale. Il lancio scende dal soffitto e diventa verticale.
In fase di produzione possono essere impostate diverse direzioni di lancio. In mancanza di altra indicazione all'ordine viene fornita la direzione di lancio "B".
Il diffusore è indicato anche per impianti a portata variabile. Le elevate velocità di emissione garantiscono stabilità del lancio, così che anche in caso di portate d'aria modeste il lancio non si stacchi in modo discontinuo dal soffitto.

Esecuzione speciale
Come esecuzione speciale, il foro che come standard si trova nel deflettore per la regolazione della serranda può essere disposto nella piastra frontale.

Ulteriori dati tecnici, possibilità di regolazione dei deflettori e loro posizioni speciali sono riportati nella documentazione tecnica del modello diffusore elicoidale a soffitto DQJ-Q.

ESECUZIONI

DQJP-...	piastra frontale in esecuzione a pannello (B_{max} = 900mm / L_{max} = 1500 mm)
...-SR-...	deflettori disposti a cerchio
...-SQ-...	deflettori disposti a quadrato
...-Z-...-PT-...	per mandata, con deflettori divisi (da grandezza 500, per esecuzione -SQ da grandezza 400)
...-Z-...-PS-...	per mandata con deflettori continui
...-A-...-P0-...	per ripresa, senza deflettori

FINITURA

Piastra frontale

-- lamiera d´acciaio (-SB)
- verniciato nella tonalità RAL 9010 (bianco) (-9010)
- verniciato in altra colorazione RAL a scelta (con sovrapprezzo) (-xxxx)

Deflettori

-- in plastica
- colorazione simile al RAL 9005 (nero) (-L9005)
- colorazione simile a RAL 9006 (grigio) (-L9006)
- colorazione simile a RAL 9010 (bianco) (-L9010)

-- In alluminio verniciato in tonalità RAL a scelta (-Axxxx) (deflettori non regolabili dopo l´installazione)
-- senza deflettori (-0000) (solo per ripresa)

MONTAGGIO

montaggio con viti a vista (-SM) (standard)
- con 4 viti a testa svasata per lamiera (a cura del cliente)

Montaggio viti nascoste (-VM)
- Fissaggio traversa (con sovrapprezzo) con una vite cilindrica M6 (esagono interno secondo DIN EN ISO 4762) sulla camera di raccordo.
- Possibile solo con camera di raccordo.

ACCESSORI

Camera di raccordo (-SK-Q-15)

In lamiera d´acciaio zincato (-SV, standard), con asole di sospensione nelle dimensioni nominali da 310 a 800.

-- Tipo di aria:
- mandata (-Z), con lamiera equalizzatrice integrata.
- ripresa (-A), camera di raccordo verniciata internamente in colorazione RAL 9005 (nero).

-- Fissaggio:
- montaggio con viti a vista (-SM, standard).
- Montaggio viti nascoste (-VM).

-- Serranda di taratura:
- senza serranda di taratura (-DK0) (standard).
- con serranda di taratura (-DK1) in lamiera d´acciaio zincato, nel corpo della camera di raccordo, regolabile, per la facile regolazione della portata dell´aria.
- con serranda di taratura (-DK2), come DK1 ma con cavetto per la regolazione.

-- Guarnizione di tenuta in gomma:
- senza guarnizione di tenuta in gomma (-GD0) (standard).
- con guarnizione di tenuta in gomma (-GD1) in gomma speciale sul manicotto di raccordo.

-- Misuratore di portata aria:
- senza misuratore di portata (-VME0) (standard)
- con misuratore di portata aria (-VME1), supporto in lamiera d´acciaio zincato, trasduttore in plastica, raccordi in alluminio.
- Esecuzione ROB:
- senza esecuzione ROB (-ROB0) (standard)
- con esecuzione ROB (-ROB1) Lamiera equalizzatrice, serranda e misuratore della portata d'aria sono smontabili.

-- Isolamento:
- senza isolamento (-I0)
- con isolamento interno (-Ii), isolamento termico all'interno della camera di raccordo
- con isolamento esterno (-Ia), isolamento termico sulla parte esterna della camera di raccordo.

-- Altezza della camera di raccordo:
- altezza della camera di raccordo standard (-KHS).
- altezza camera di raccordo in mm (-xxx) (altezza min. = diametro del manicotto + 102 mm, ma almeno 200 mm) (per versione SK-Q-15-Z-...-DK1/-DK2-...-S0 tenere conto dell´altezza speciale della camera di raccordo (vedere pag. 5)) (codice sempre a 3 posizioni).

-- Diametro manicotto:
- diametro manicotto standard (-SDS)
- diametro manicotto in mm, liberamente selezionabile (-xxx codice sempre a 3 posizioni).

-- Posizione manicotto:
- manicotti dall´alto (-S0).
- 1 manicotto laterale sulla camera di raccordo (-S1, standard)
- 2 manicotti laterali opposti a 90° (-S2)
- 2 manicotti laterali opposti a 180° (-S3)
- 2 manicotti laterali affiancati (-S5)

DIREZIONE DEL LANCIO

"A": tutti i deflettori in posizione 2
"B": deflettori in posizione 1+2, regolazione predefinita.
"C" : senza deflettori (standard per ripresa aria)
"V" : tutti i deflettori in posizione 1 (solo per riscaldamento)

La forometria 310 non è possibile con lancio in direzione "B".

Direzione del lancio "B":

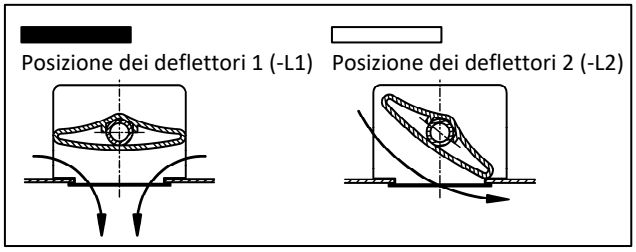

Forometrie con direzione del lancio standard

DQJP-SR-...-Z-...-PT deflettori divisi	**DQJP-SR-...-Z-...-PS** deflettori continui
NW 310 ---	**NW 310** 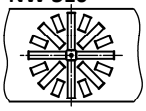
NW 400 ---	**NW 400** 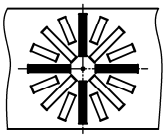
NW 500 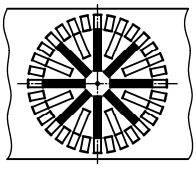	**NW 500** 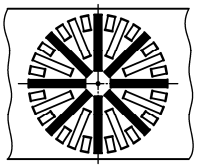
NW 600/625 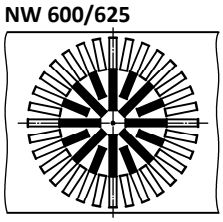	**NW 600/625** 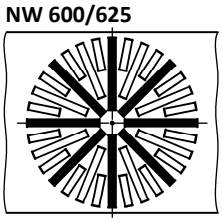
NW 800 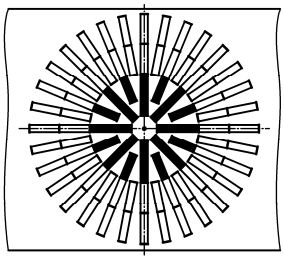	**NW 800** 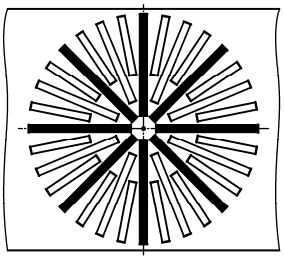

DQJP-SQ-...-Z-...-PT deflettori divisi	**DQJP-SQ-...-Z-...-PS** deflettori continui
NW 310 ---	**NW 310** 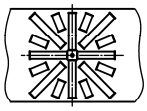
NW 400 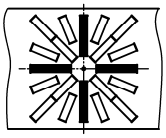	**NW 400** ---
NW 500 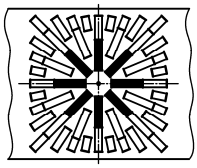	**NW 500** ---
NW 600 / 625 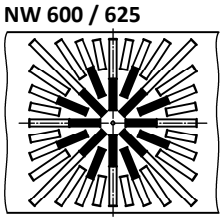	**NW 600/625** ---
NW 800 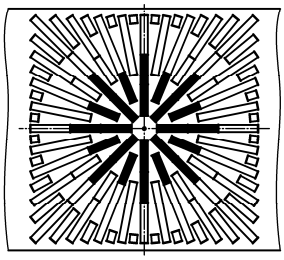	**NW 800** ---

DIMENSIONI

DQJP-S...-...-Z-... con SK-Q-15-Z-...

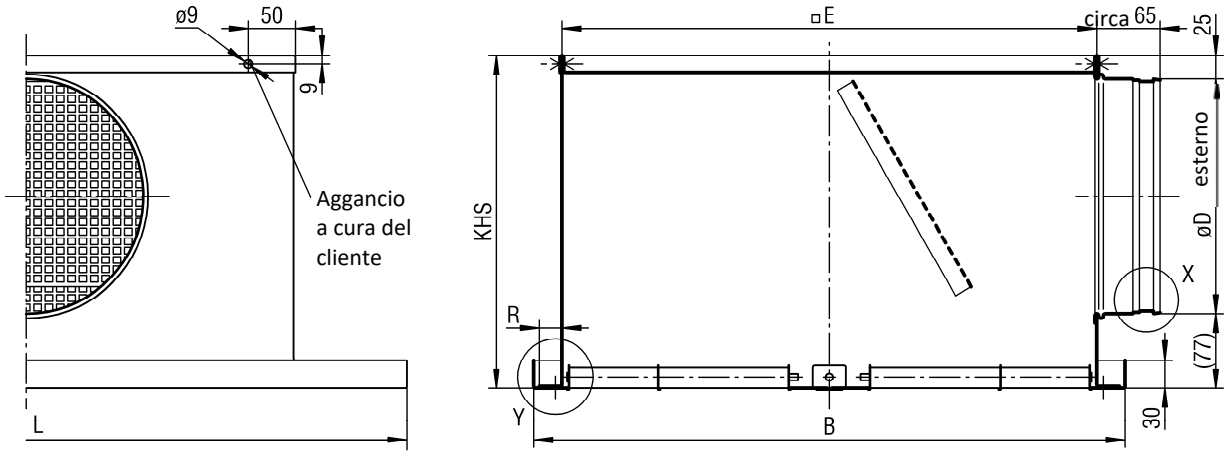

DQJP-S...-...-A-... con SK-Q-15-A-...

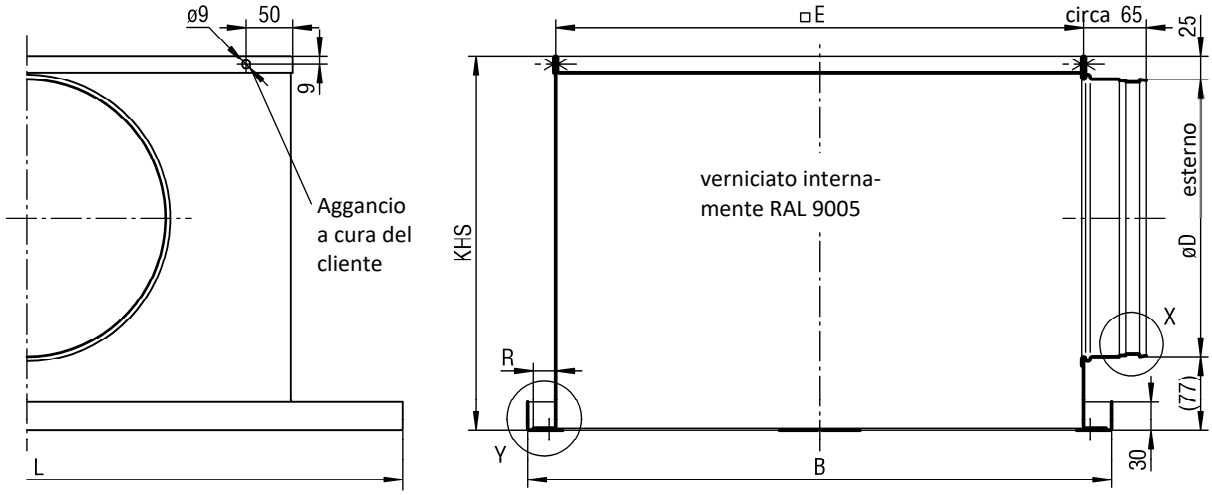

Grandezze disponibili

NW	L		B		□E	R	SK-Q-15-Z-...		SK-Q-15-A-...		$øD_{max}$
	min.	max.	min.	max.			KHS	øD	KHS	øD	per ...-S5
310	308	1500	308	900	290	8	260	158	300	198	98
400	398		398		370	12	260	158	300	198	138
500	498		498		470	12	300	198	350	248	198
600	598		598		570	12	350	248	400	298	248
625	623		623		570	24	350	248	400	298	248
800	798		798		770	12	455	353	455	353	353

KHS = altezza della camera di raccordo standard
Altezza speciale camera di raccordo = øD + 102mm, ma almeno 200mm
Nota: per la versione SK-Q-15-Z-...-DK1/-DK2-...-S0 nelle grandezze NW310 e NW400, l´altezza della camera di raccordo diventa per KHS=280 mm (vedere pag. 5).

Posizione manicotto

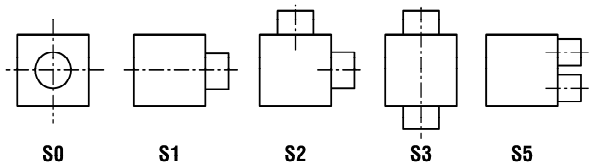

Dettaglio X vedere pagina 5. Dettaglio Y vedere pagina 6.

DIMENSIONI ACCESSORI

Serranda di taratura (-DK1 / -DK2), per SK-Q-…

DK1: posizioni manicotti -S1 / -S2 / -S3 / -S5

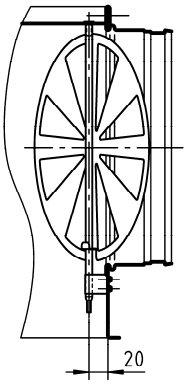

DK2: posizione manicotti -S0

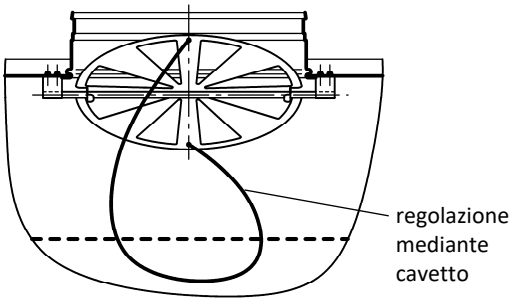

Altezza camera di raccordo con manicotto dall´alto (-S0)

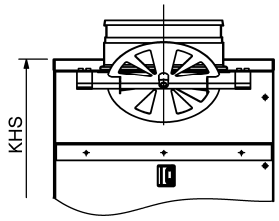

Nell´esecuzione con manicotto dall´alto (-S0) in combinazione con la serranda di taratura (-DK1/-DK2), l´altezza della camera di raccordo KHS di SK-Q-15-Z-... risulta modificata per le seguenti grandezze.

NW	KHS	øD
310	280	158
400	280	158

Guarnizione di tenuta in gomma (-GD1) per SK-Q-...

Particolare X

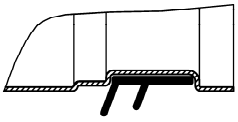

Misuratore di portata (-VME1), per SK-Q-...

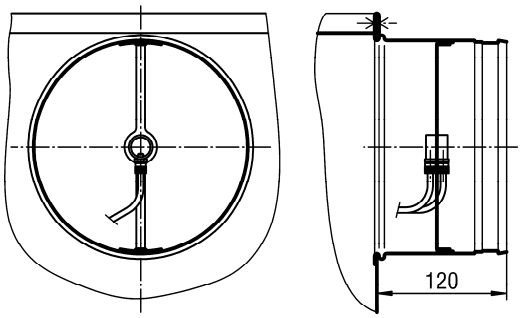

Esecuzione ROB (-ROB1), per SK-Q-...

Lamiera equalizzatrice, serranda e misuratore della portata d'aria sono smontabili.

Isolamento (-Ii / -Ia) per SK-Q-...

interno (-Ii)

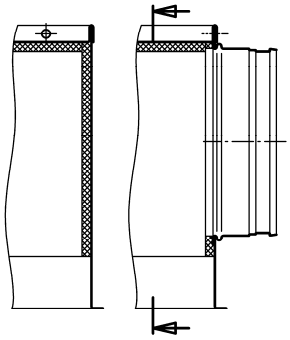

esterno (-Ia)

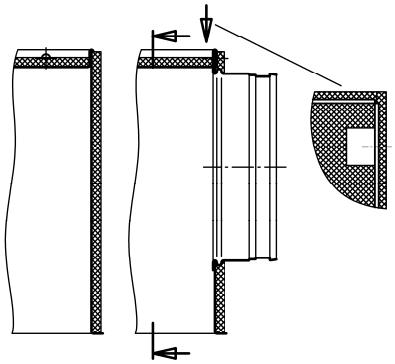

POSSIBILITÀ DI FISSAGGIO

montaggio con viti a vista (-SM) (standard)

Nel montaggio viti a vista il diffusore viene fissato alla camera di raccordo mediante 4 viti per lamiera (non comprese nella fornitura)

DQJP-...-310-...

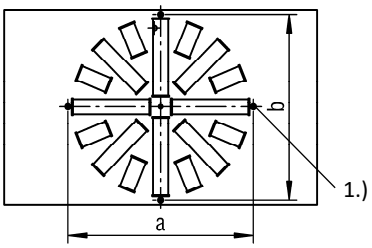

DQJP-...-400 a 800-...

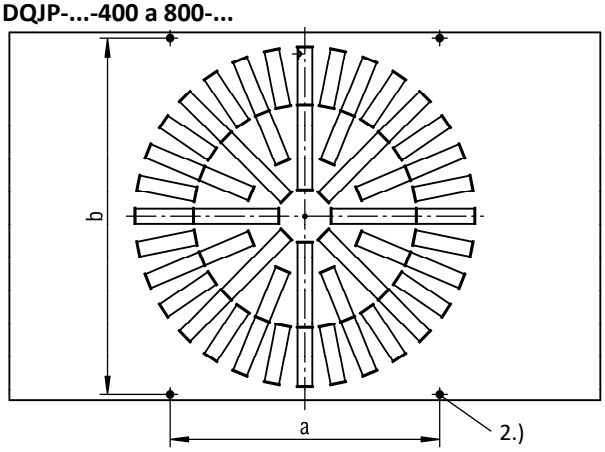

1.) Grandezza 310: foro per viti a testa svasata per lamiera DIN ISO 7051 ST 3,9 (a cura del cliente)
2.) da grandezza 400 a 800: foto per viti a testa svasata per lamiera ST 4,8 DIN ISO 7051 (a cura del cliente)

Particolare Y

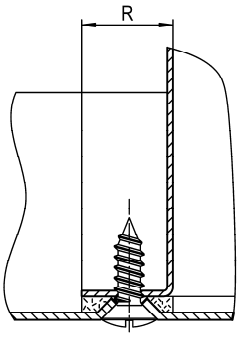

Grandezze disponibili

NW	a	b
310	294	294
400	238	380
500	338	480
600	438	580
625	463	580
800	498	780

Montaggio a viti nascoste (-VM) (con sovrapprezzo)

Nel montaggio con viti nascoste (-VM) il diffusore elicoidale viene fissato mediante una traversa a croce e una vite a testa cilindrica M6 (con esagono interno, secondo DIN EN ISO 4762) alla camera di raccordo.

DQJP-...-Z-... (mandata)

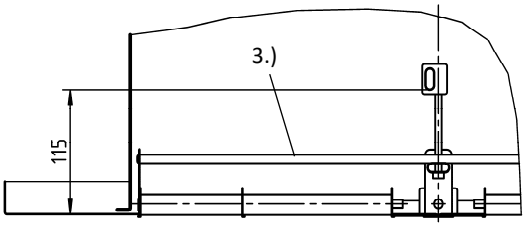

DQJP-...-A-... (ripresa)

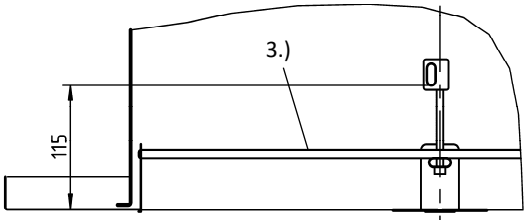

3.) disegno ruotato di 45°

Attenzione: la coppia di serraggio massima della vite di fissaggio corrisponde a 0,4 Nm

CODICE PER L'ORDINE DQJP

01	02	03	04	05	06
Tipo	Disposizione deflet-	Larghezza piastra	Lunghezza piastra	Tipo di lancio	Forometria
Esempio					
DQJP	-SR	-600	-1200	-Z	-500

07	08	09	10	11	12
Materiale	Verniciatura	Deflettori	Colore dei deflettori	Direzione del lancio	Montaggio
-SB	-9010	-PT	-L9005	-B	-VM

Campione
DQJP-SR-600-1200-Z-500-SB-9010-PT-L9005-B-VM

Diffusore elicoidale da soffitto DQJP in esecuzione a pannelli | disposizione deflettori circolare | larghezza piastra frontale 600 mm | lunghezza piastra frontale 1200 mm | mandata | grandezza 500 | piastra frontale in lamiera d´acciaio | verniciatura piastra frontale RAL 9010 | deflettori divisi | colore deflettori simile a RAL 9005 nero | direzione del lancio B | montaggio con viti nascoste

DATI PER L'ORDINE

01 - Tipo
DQJP = diffusore elicoidale a soffitto in esecuzione a pannelli

02 - Disposizione deflettori
SR = circolare
SQ = quadrata

03 - Larghezza piastra frontale
xxx = larghezza piastra frontale (3 posizioni, B_{min} = forometria - 2 mm, B_{max} = 900 mm)

04 - Lunghezza piastra frontale
xxxx = larghezza piastra frontale (4 posizioni, L_{min} = forometria - 2 mm, L_{max} = 1500 mm)

05 - Tipo di lancio
Z = mandata
A = ripresa

06 - Forometria:
310 = NW310
400 = NW400
500 = NW500
600 = NW600
625 = NW625
800 = NW800

07 - Materiale
SB = lamiera d´acciaio (standard)

08 - Verniciatura
9010 = tonalità RAL bianco (standard)
Xxxx = tonalità RAL a scelta

09 - Deflettori
PT = deflettori divisi (per esecuzione -SR da grandezza 500, nell´esecuzione -SQ da grandezza 400) (solo per mandata).
PS = deflettori continui (nell´esecuzione -SR dalla grandezza 310 alla 800, nell´esecuzione -SQ solo grandezza 310) - (solo per mandata)
P0 = senza deflettori (solo per ripresa)

10 - Colore dei deflettori
L9005 = deflettori in plastica, colore simile a RAL9005 (nero)
L9006 = deflettori in plastica, colore simile a RAL9006 (grigio)
L9010 = deflettori in plastica, colore simile a RAL9010 (bianco)
Axxxx = deflettori in alluminio verniciato, tonalità RAL a scelta (deflettori non regolabili dopo l´installazione)
00000 = senza deflettori (solo per ripresa)

11 - Direzione del lancio
A = tutti i deflettori in posizione 2 (standard per la grandezza 310)
B = deflettori in posizione 1+2, impostazione predefinita (solo dalla grandezza 400)
C = senza deflettori (possibile solo nella versione di ripresa)
V = tutti i deflettori in posizione 1 (solo per riscaldamento)

12 - Montaggio
VM = montaggio con viti nascoste
SM = montaggio con viti a vista (standard)

CODICE PER L´ORDINE SK

01	02	03	04	05	06	07	08
Collegamento lato telaio.	Esecuzione	Diffusore	Tipo di aria	Grandezza nominale	Fissaggio	Materiale	Serranda di taratura
Esempio							
SK	-Q	-15	-Z	-500	-VM	-SV	-DK1

09	10	11	12	13	14	15
Guarnizione di tenuta in	Misuratore di portata aria	Esecuzione ROB	Isolamento	Altezza della camera di raccordo	Diametro manicotto	Posizione manicotto
-GD1	-VME1	-ROB0	-I0	-KHS	-SDS	-S1

Campione
SK-Q-15-Z-500-VM-SV-DK1-GD1-VME1-ROB0-I0-KHS-SDS-S1

Camera di raccordo, esecuzione quadrata | diffusore DQJP | mandata | grandezza 500 | montaggio con viti nascoste | lamiera d´acciaio zincato | con
serranda di taratura | con guarnizione di tenuta in gomma | con misuratore della portata | senza esecuzione ROB | senza isolamento della camera di raccordo | altezza della camera di raccordo standard | diametro del manicotto standard | 1 manicotto laterale

DATI PER L'ORDINE

01 - Camera di raccordo
SK = camera di raccordo di forma quadrata

02 - Esecuzione
Q = per diffusori quadrati

03 - Diffusore (da ordinare separatamente)
15 = adatto a DQJP-...

04 - Tipo di aria
Z = mandata
A = ripresa

05 - Grandezza nominale
310 = NW310
400 = NW400
500 = NW500
600 = NW600
625 = NW625
800 = NW800

06 - Fissaggio
VM = montaggio con viti nascoste
SM = montaggio con viti a vista (standard)

07 - Materiale
SV = lamiera d´acciaio zincato (standard)

08 - Serranda di taratura
DK0 = senza serranda di taratura (standard)
DK1 = con serranda di taratura
DK2 = con serranda di taratura e regolazione tramite cavetto (SZV) (solo per posizione manicotti S0)

09 - Guarnizione di tenuta in gomma
GD0 = senza guarnizione di tenuta in gomma (standard)
GD1 = con guarnizione di tenuta in gomma

10 - Misuratore di portata aria
VME0 = senza misuratore di portata (standard)
VME1 = con misuratore di portata

11 - Esecuzione ROB
ROB0 = senza esecuzione ROB (standard)
ROB1 = con esecuzione ROB

12 - Isolamento
I0 = senza isolamento (standard)
Ii = con isolamento interno
Ia = con isolamento esterno alla camera di raccordo

13 - Altezza della camera di raccordo
KHS = altezza della camera di raccordo standard
xxx = altezza camera di raccordo in mm (altezza min. = diametro del manicotto + 102 mm, ma almeno 200 mm) (per versione SK-Q-15-Z-...-DK1/-DK2-...-S0 tenere conto dell´altezza speciale della camera di raccordo (vedere pag. 5)) (sempre 3 posizioni).

14 - Diametro manicotto
SDS = diametro manicotto standard
xxx = diametro manicotto in mm, liberamente selezionabile (codice sempre a 3 posizioni).

15 - Posizione manicotto
S0 = manicotto dall´alto
S1 = 1 manicotto laterale alla camera di raccordo (standard)
S2 = 2 manicotti laterali contrapposti di 90°
S3 = 2 manicotti laterali contrapposti di 180°
S5 = 2 manicotti laterali affiancati

TESTO PER CAPITOLATO

Diffusore a soffitto elicoidale tipo DQJP-SR-...-Z-... integrato in soffitti a pannelli, per mandata, esecuzione in forma quadrata, deflettori disposti a cerchio. Piastra frontale delle stesse dimensioni dei pannelli a soffitto per un´estetica coerente e installazione rapida e poco costosa. Particolarmente adatto per ambienti confortevoli che necessitano di un lancio ottimale e caratterizzati da indici elevati di ricambio aria, nonché per impianti di climatizzazione a portata variabile (fra il 40 e il 100%). Il diffusore può essere impiegato sia in regime di raffreddamento che di riscaldamento.
Costituito da piastra frontale della dimensione del pannello in lamiera d´acciaio zincato (-SB) con pregiato rivestimento a polveri in colorazione RAL bianco (-9010, standard) in colorazione RAL a scelta (xxxx). Con deflettori aerodinamici al centro regolabili singolarmente dal frontalino senza attrezzi e senza smontare il diffusore, disposti radialmente.
Sezione trasversale libera, resistenza e livello sonoro rimangono invariati indipendentemente dalla posizione dei deflettori.
Marca: SCHAKO **tipo DQJP-SR-...-Z-...**

- per ripresa aria, senza deflettori, sede circolare.
  Marca: SCHAKO **tipo DQJP-SR-...-A-...**

- per mandata, deflettori disposti a quadrato.
  Marca: SCHAKO **tipo DQJP-SQ-...-Z-...**

- per ripresa, senza deflettori, sede quadrata.
  Marca: SCHAKO **tipo DQJP-SQ-...-A-...**

Larghezza piastra frontale (-xxx, 3 posizioni):B = _____mm
(B_{min} = forometria - 2 mm, B_{max} = 900 mm)

Lunghezza piastra frontale (-xxxx, 4 posizione):L = _____ mm
(L_{min} = forometria - 2 mm, L_{max} = 1500 mm)

Deflettori:
- deflettori divisi (-PT) (nell´esecuzione -SR da forometria e grandezza 500, nell´esecuzione -SQ da forometria e grandezza 400, solo per mandata).
- deflettori continui (-PS) (per esecuzione -SR forometria e grandezza da 310 e 800, per esecuzione -SQ solo forometria e grandezza 310, solo per mandata).
- senza deflettori (-P0, solo per ripresa)

Colore dei deflettori:
- deflettori in plastica
  - simile a RAL9005 (nero, -L9005)
  - simile a RAL9006 (grigio, -L9006)
  - simile a RAL9010 (bianco, -L9010)
- deflettori in alluminio verniciato in tonalità RAL a scelta -Axxxx, (deflettori non regolabili dopo l´installazione)
- senza deflettori (solo per ripresa)

Direzione del lancio:
- per versione di mandata:
  - "A" (-A), tutti i deflettori in posizione 2
  - "B" (-B), deflettori in posizione 1+2, regolazione predefinita. (A seconda della grandezza, con posizione "B" si seleziona un lancio caratterizzato da una più alta induzione).
  - "V" (-V) tutti i deflettori in posizione 1 (solo per riscaldamento)
- per versione di ripresa:
  - "C“ (-C), senza deflettori

Montaggio:
- montaggio con viti (-SM) (standard), a vista con guarnizione in resina perimetrale.
- montaggio con viti nascoste -(VM), profilo aerodinamico in alluminio e sospensione a 6 punti, possibile solo con camera di raccordo.

Accessori:
Camera di raccordo (SK-Q-15-…) in lamiera d´acciaio zincato (-SV, standard), con asole di sospensione, nelle dimensioni da 310 a 800.
-- Tipo di aria:
  - mandata (-Z), con lamiera equalizzatrice integrata.
  - ripresa (-A), camera di raccordo verniciata internamente in colorazione RAL 9005 (nero).
-- Fissaggio:
  - montaggio con viti a vista (-SM, standard).
  - Montaggio viti nascoste (-VM).
-- Serranda di taratura:
  - senza serranda di taratura (-DK0) (standard).
  - con serranda di taratura (-DK1) in lamiera d´acciaio zincato, nel corpo della camera di raccordo, regolabile, per la facile regolazione della portata dell´aria.
  - con serranda di taratura (-DK2), come DK1 ma con cavetto per la regolazione (solo per posizione manicotti -S0).
-- Guarnizione di tenuta in gomma:
  - senza guarnizione di tenuta in gomma (-GD0) (standard).
  - con guarnizione di tenuta in gomma (-GD1) in gomma speciale sul manicotto di raccordo.
-- Misuratore di portata aria:
  - senza misuratore di portata (-VME0) (standard)
  - con misuratore di portata aria (-VME1), supporto in lamiera d´acciaio zincato, trasduttore in plastica, raccordi in alluminio.
  - Esecuzione ROB:
  - senza esecuzione ROB (-ROB0) (standard)
  - con esecuzione ROB (-ROB1) Lamiera equalizzatrice, serranda e misuratore della portata d'aria sono smontabili.
-- Isolamento:
  - senza isolamento (-I0)
  - con isolamento interno (-Ii), isolamento termico all'interno della camera di raccordo
  - con isolamento esterno (-Ia), isolamento termico sulla parte esterna della camera di raccordo.
-- Altezza della camera di raccordo:
  - altezza della camera di raccordo standard (-KHS).
  - altezza camera di raccordo in mm (-xxx) (altezza min. = diametro del manicotto + 102 mm, ma almeno 200 mm) (per versione SK-Q-15-Z-...-DK1/-DK2-...-S0 tenere conto dell´altezza speciale della camera di raccordo (vedere pag. 5)) (codice sempre a 3 posizioni).
-- Diametro manicotto:
  - diametro manicotto standard (-SDS)
  - diametro manicotto in mm, liberamente selezionabile (-xxx codice sempre a 3 posizioni).
-- Posizione manicotto:
  - manicotti dall´alto (-S0).
  - 1 manicotto laterale sulla camera di raccordo (-S1, standard)
  - 2 manicotti laterali opposti a 90° (-S2)
  - 2 manicotti laterali opposti a 180° (-S3)
  - 2 manicotti laterali affiancati (-S5)