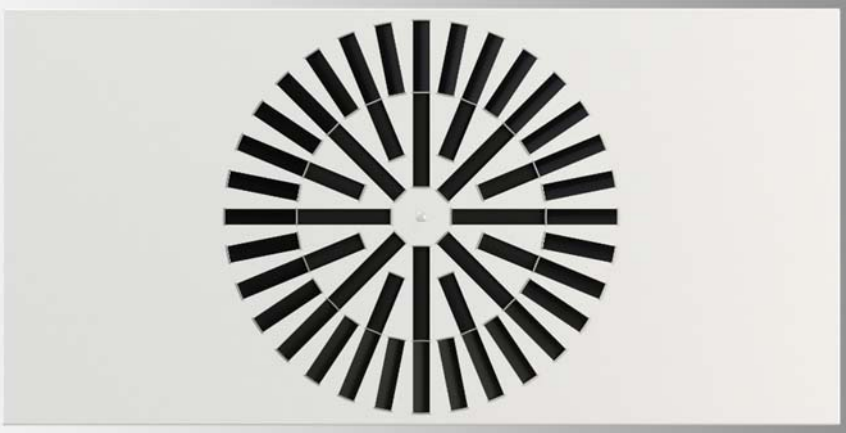

DQJP

Difusor rotacional de techo en techos de panel

Contenido

Función y utilización 2
Ejecuciones 2
Ejecuciones de material 2
Montaje 2
Accesorios 2
Guiado de la vena de aire 3
Dimensiones 4
Accesorios - Dimensiones 5
Posibilidades de fijación 6
Código de pedido DQJP 7
Código de pedido SK 8
Texto de especificación 9

SCHAKO KG
Steigstraße 25-27
D-78600 Kolbingen

Teléfono +49 (0) 7463-980-0
Fax +49 (0) 7463-980-200
schako.com | info@schako.de

FUNCIÓN Y UTILIZACIÓN

Este difusor está especialmente indicado para el **montaje en techos de panel**. La placa frontal dispone de las mismas dimensiones que los paneles individuales. **De esta manera, el conjunto del techo ofrece una imagen armónica**. El principal campo de aplicación son **espacios con elevadas exigencias de confort**. Las lamas se pueden regular posteriormente.
Mediante la elevación de las lamas de impulsión horizontal se consigue el descenso de la vena de aire hacia la vertical. De esta manera es posible realizar una impulsión vertical para provocar el desprendimiento de la vena de aire del techo.
En fábrica se pueden ajustar diferentes modelos de impulsión. Por defecto se ajusta el modelo de impulsión "B" a menos que se especifique algo distinto en el pedido.
El difusor también está indicado para instalaciones con caudal variable. Las elevadas velocidades efectivas de impulsión aseguran la estabilidad de la vena de aire, de forma que ésta no se desprenda precipitadamente del techo, aun con caudal reducido.

Ejecución especial
El orificio estándar de la lama para el ajuste de la compuerta puede ser ubicado en la placa frontal en las perforaciones especiales.

Datos técnicos adicionales, opciones de orientación de las lamas así como posiciones especiales se pueden consultar en la documentación técnica del difusor rotacional de techo modelo DQJ-Q.

EJECUCIONES

DQJP-...	Placa frontal en ejecución de panel (B_{max} = 900mm / L_{max} = 1500 mm)
...-SR-...	Disposición circular de las lamas
...-SQ-...	Disposición cuadrada de las lamas
...-Z-...-PT-...	Para impulsión, con lamas divididas (a partir de NW500, en ejecución -SQ a partir de NW400)
...-Z-...-PS-...	Para impulsión, con lamas continuas
...-A-...-P0-...	Para retorno, sin lamas

EJECUCIONES DE MATERIAL

Placa frontal

-- Chapa de acero (-SB)
  - Lacado en color RAL 9010 (blanco) (-9010)
  - Lacado en otro color RAL, de libre elección (-xxxx) (con precio adicional)

Lamas

-- De plástico
  - Color similar a RAL9005 (negro) (-L9005)
  - Color similar a RAL9006 (gris) (-L9006)
  - Color similar a RAL9010 (blanco) (-L9010)

-- De aluminio lacado, color RAL de libre elección (-Axxxx) (la posición de las lamas no se puede variar posteriormente)

-- Sin lamas (-0000) (solo disponible para retorno)

MONTAJE

Montaje roscado (-SM) (estándar)
  - Con 4 tornillos roscachapa de cabeza avellanada (a cargo del cliente).

Montaje oculto (-VM)
  - Fijación por travesaño (con precio adicional), con un tornillo cilíndrico M6 (con hexágono interior, según DIN EN ISO 4762) en el plénum.
  - Sólo disponible en combinación con plénum.

ACCESORIOS

Plénum (-SK-Q-15)

De chapa de acero galvanizado (-SV, estándar), con ojales de suspensión, con los diámetros nominales NW310 a 800.

-- Tipo de aire:
  - Impulsión (-Z), con chapa perforada ecualizadora integrada.
  - Retorno (-A), interior del pénum lacado en color RAL 9005 (negro).

-- Fijación:
  - Montaje roscado (-SM) (estándar).
  - Montaje oculto (-VM).

-- Compuerta reguladora:
  - Sin compuerta reguladora (-DK0) (estándar).
  - Con compuerta reguladora (-DK1), de chapa de acero galvanizado, en la carcasa del plénum, ajustable, para una regulación del caudal de aire sencilla.
  - Con compuerta reguladora (-DK2), como DK1 pero con ajuste manual por cuerda.

-- Junta labial de goma:
  - Sin junta labial de goma (-GD0) (estándar).
  - Con junta labial de goma (-GD1), de goma especial, en la boca de conexión.

-- Caudalímetro:
  - Sin caudalímetro (-VME0) (estándar).
  - Con caudalímetro (-VME1), soporte de chapa de acero galvanizado, dispositivo de medición de plástico, conexiones de aluminio.

-- Ejecución ROB:
  - Sin ejecución ROB (-ROB0) (estándar).
  - Con ejecución ROB (-ROB1). Chapa ecualizadora, compuerta reguladora y caudalímetro extraíbles.

-- Aislamiento:
  - Sin aislamiento (-I0)
  - Con aislamiento interior (-Ii), aislamiento térmico en el interior del plénum.
  - Con aislamiento exterior (-Ia), aislamiento térmico en el exterior del plénum.

-- Altura del plénum:
  - Altura del plénum estándar (-KHS).
  - Altura del plénum en mm (-xxx) (altura mín. = diámetro de la boca + 102 mm, aunque mín. 200 mm) (para SK-Q-15-Z-...-DK1/-DK2-...-S0, tener en cuenta la altura del plénum especial (véase la página 5)) (siempre de 3 caracteres).

-- Diámetro de la boca:
  - Diámetro de la boca estándar (-SDS).
  - Diámetro de la boca en mm, de libre elección (-xxx, siempre 3 caracteres).

-- Posición de la boca:
  - Boca desde arriba (-S0).
  - 1 boca lateral en el plénum (-S1) (estándar).
  - 2 bocas laterales, desplazadas en 90° (-S2).
  - 2 bocas laterales, desplazadas en 180° (-S3).
  - 2 bocas laterales una junto a la otra (-S5).

Reservado el derecho a modificaciones.
No se admiten devoluciones.

GUIADO DE LA VENA DE AIRE

"A" : Todas las lamas en posición 2.
"B" : Lamas en posición 1+2, preajuste de fábrica.
"C" : Sin lamas (estándar para retorno)
"V" : Todas las lamas en posición 1 (solo régimen de calefacción)

El esquema de taladros 310 no está dipsonible con modelo de impulsión "B".

Modelo de impulsión "B"

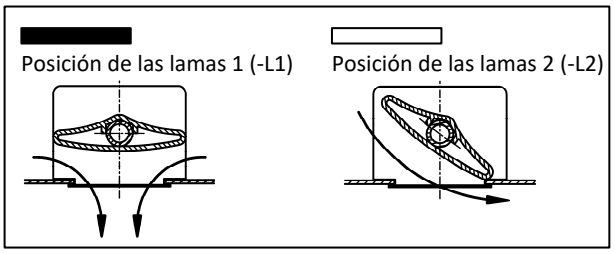

Esquemas de taladros con modelo de impulsión estándar

DQJP-SR-...-Z-...-PT Lamas divididas	DQJP-SR-...-Z-...-PS Lamas continuas
NW 310 ---	**NW 310** 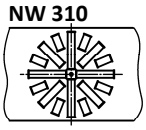
NW 400 ---	**NW 400** 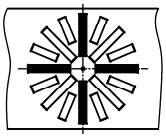
NW 500 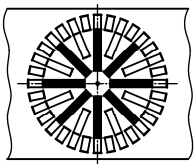	**NW 500** 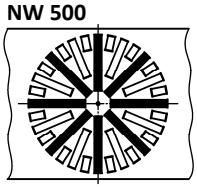
NW 600/625 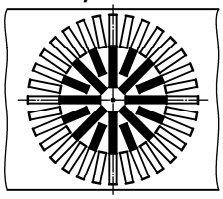	**NW 600/625** 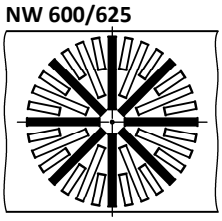
NW 800 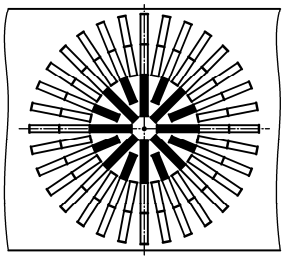	**NW 800** 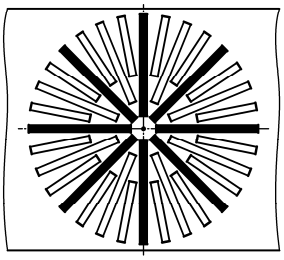

DQJP-SQ-...-Z-...-PT Lamas divididas	DQJP-SQ-...-Z-...-PS Lamas continuas
NW 310 ---	**NW 310** 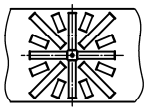
NW 400 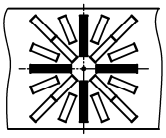	**NW 400** ---
NW 500 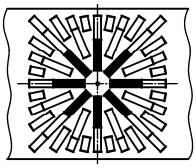	**NW 500** ---
NW 600 / 625 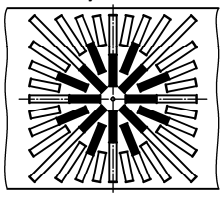	**NW 600/625** ---
NW 800 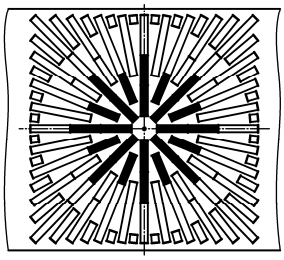	**NW 800** ---

DIMENSIONES

DQJP-S...-...-Z-... con SK-Q-15-Z-...

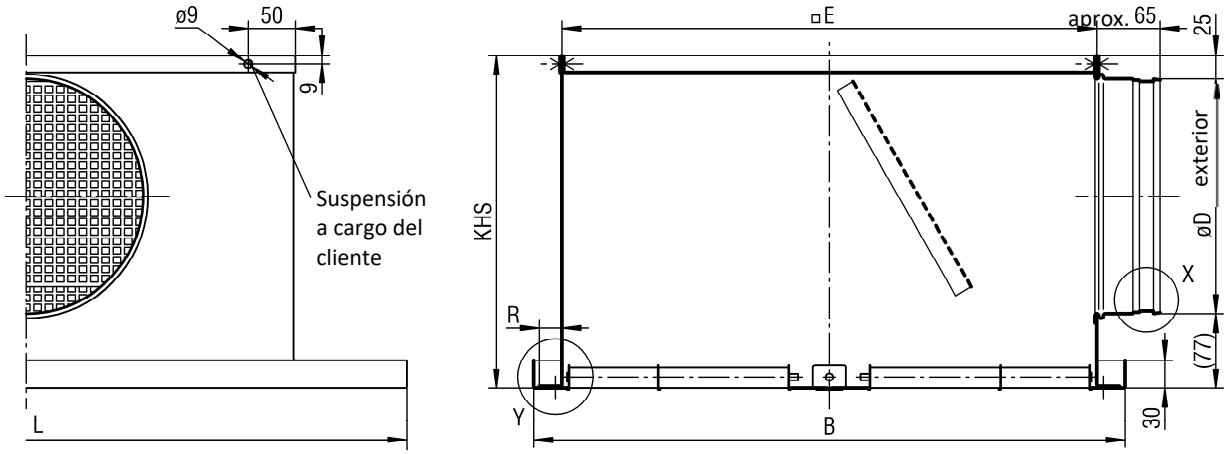

DQJP-S...-...-A-... con SK-Q-15-A-...

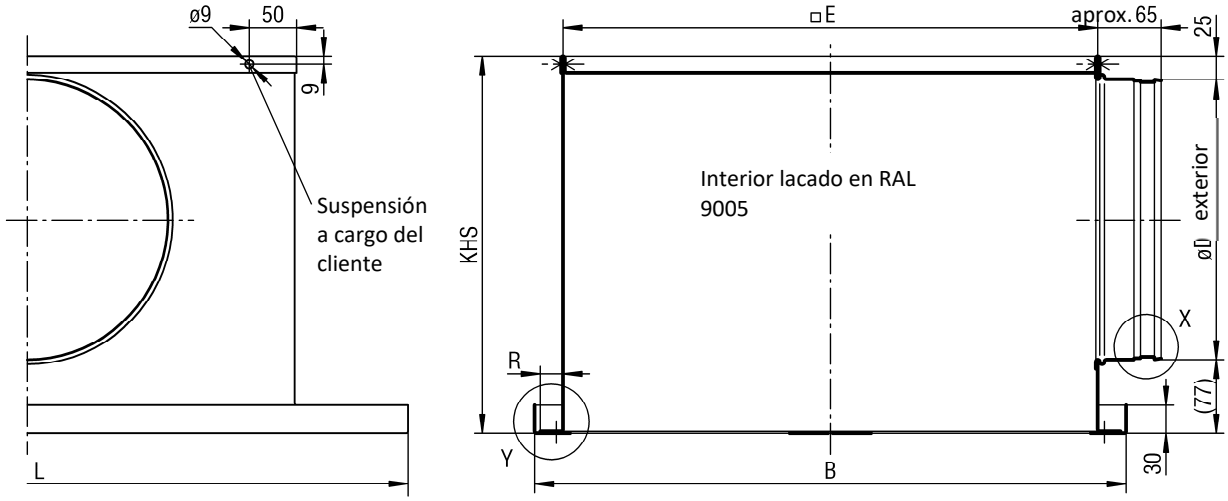

Tamaños disponibles

NW	L		B		□E	R	SK-Q-15-Z-...		SK-Q-15-A-...		$øD_{max}$
	mín.	máx.	mín.	máx.			KHS	øD	KHS	øD	con ...-S5
310	308	1500	308	900	290	8	260	158	300	198	98
400	398		398		370	12	260	158	300	198	138
500	498		498		470	12	300	198	350	248	198
600	598		598		570	12	350	248	400	298	248
625	623		623		570	24	350	248	400	298	248
800	798		798		770	12	455	353	455	353	353

KHS = Altura del plénum estándar
Altura del plénum especial = øD + 102 mm, pero 200 mm como mínimo
Nota: Para SK-Q-15-Z-...-DK1/-DK2-...-S0, la altura del plénum cambia a KHS=280 mm para NW310 y NW400 (véase la página 5).

Posición de la boca

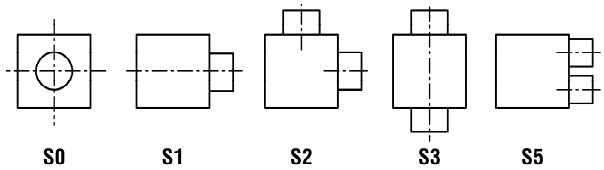

Para detalle X véase página 5. Para detalle Y véase página 6.

Reservado el derecho a modificaciones.
No se admiten devoluciones.

ACCESORIOS - DIMENSIONES

Compuerta reguladora (-DK1 / -DK2), para SK-Q-…

DK1: Posición de la boca -S1 / -S2 / -S3 / -S5

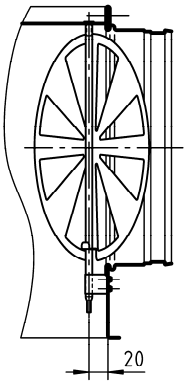

DK2: Posición de la boca -S0

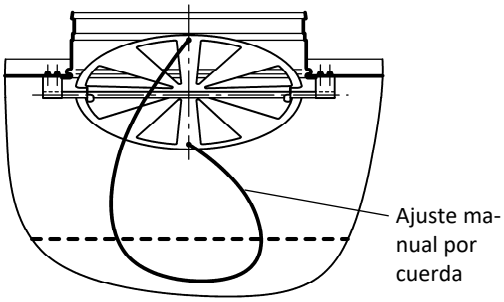

Altura del plénum para boca desde arriba (-S0)

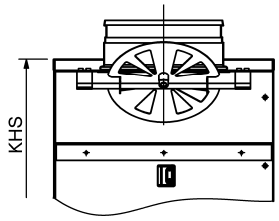

En la ejecución boca desde arriba (-S0) en combinación con compuerta reguladora (-DK1/-DK2), la altura del plénum KHS para SK-Q-15-Z cambia como sigue para los NW siguientes.

NW	KHS	øD
310	280	158
400	280	158

Junta labial de goma (-GD1), para SK-Q-…

Detalle X

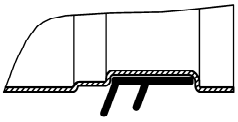

Caudalímetro (-VME1), para SK-Q-…

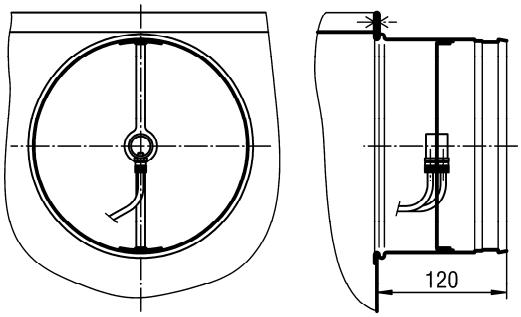

Ejecución ROB (-ROB1), para SK-Q-…

Chapa ecualizadora, compuerta reguladora y caudalímetro extraíbles.

Aislamiento (-Ii / -Ia), para SK-Q-…

Interior (-Ii)

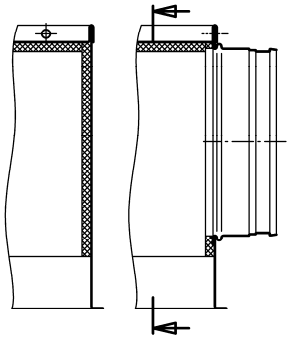

exterior (-Ia)

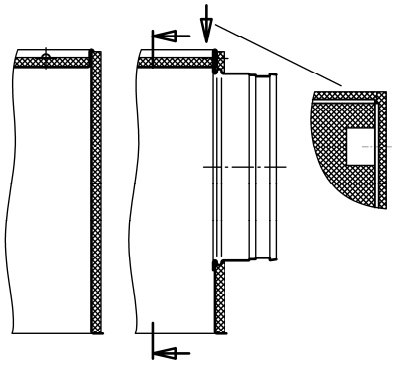

POSIBILIDADES DE FIJACIÓN

Montaje roscado (-SM) (estándar)

En el montaje roscado, el difusor rotacional se fija al plénum mediante 4 tornillos roscachapa de cabeza avellanada (a cargo del cliente).

DQJP-...-310-...

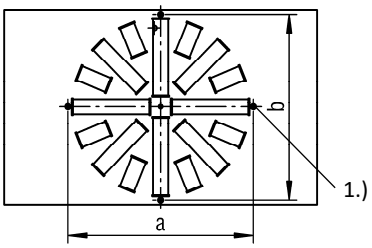

DQJP-...-400 a 800-...

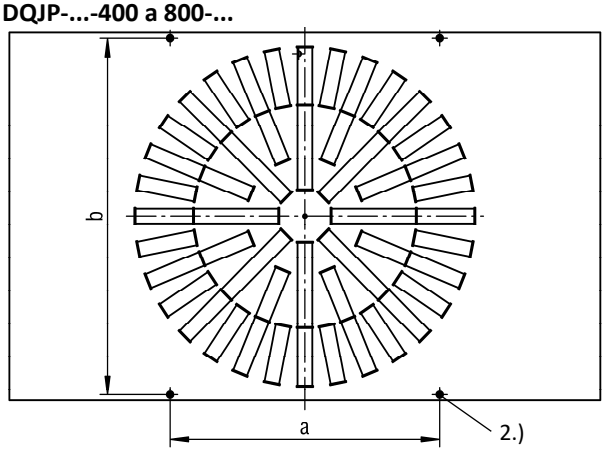

1.) NW 310: avellanado para tornillo roscachapa de cabeza avellanada ST 3,9 DIN ISO 7051 (a cargo del cliente)
2.) NW 400 a 800: avellanado para tornillo roscachapa de cabeza avellanada ST 4,8 DIN ISO 7051 (a cargo del cliente)

Detalle Y

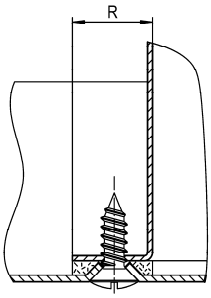

Tamaños disponibles

NW	a	b
310	294	294
400	238	380
500	338	480
600	438	580
625	463	580
800	498	780

Montaje oculto (-VM, con precio adicional)

En el montaje oculto (-VM), el difusor rotacional se fija al plénum mediante un travesaño en cruz y un tornillo cilíndrico M6 (con hexágono interior, según DIN EN ISO 4762).

DQJP-...-Z-... (impulsión)

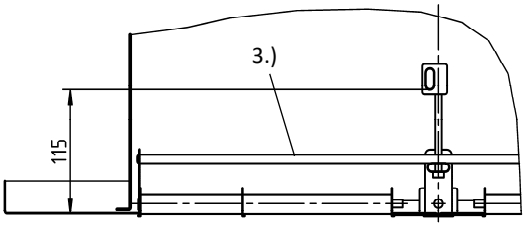

DQJP-...-A-... (retorno)

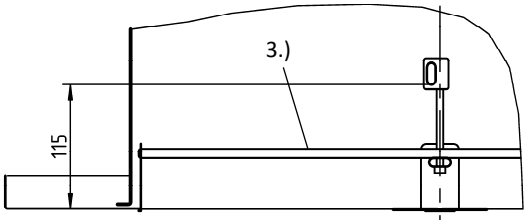

3.) Representación girada 45°

Atención: El par de apriete máx. del tornillo de fijación es de 0,4 Nm

CÓDIGO DE PEDIDO DQJP

01	02	03	04	05	06
Tipo	Disposición de las lamas	Anchura placa frontal	Longitud placa frontal	Conducción de aire	Esquema de
Ejemplo					
DQJP	-SR	-600	-1200	-Z	-500

07	08	09	10	11	12
Material	Barniz	Lamas	Color de las lamas	Guiado de la vena	Montaje
-SB	-9010	-PT	-L9005	-B	-VM

Modelo
DQJP-SR-600-1200-Z-500-SB-9010-PT-L9005-B-VM

Difusor rotacional de techo DQJP en ejecución de panel I disposición circular de las lamas I anchura placa frontal 600 mm I longitud placa frontal 1200 mm I impulsión I NW500 I placa frontal de chapa de acero I barniz placa frontal RAL9010 I lamas divididas I color de las lamas similar a RAL9005 negro I modelo de impulsión B I montaje oculto

DATOS DEL PEDIDO

01 - Tipo
DQJP = Difusor rotacional de techo en ejecución de panel

02 - Disposición de las lamas
SR = Disposición circular
SQ = Disposición cuadrada

03 - Anchura placa frontal
xxx = Anchura placa frontal (de 3 caracteres, B_{min} = esquema de taladros - 2 mm, B_{max} = 900 mm)

04 - Longitud placa frontal
xxxx = Longitud placa frontal (de 4 caracteres, L_{min} = esquema de taladros - 2 mm, L_{max} = 1500 mm).

05 - Conducción de aire
Z = Impulsión
A = Retorno

06 - Esquema de taladros
310 = NW310
400 = NW400
500 = NW500
600 = NW600
625 = NW625
800 = NW800

07 - Material
SB = Chapa de acero (estándar)

08 - Barniz
9010 = Color RAL blanco (estándar).
Xxxx = Color RAL de libre elección.

09 - Lamas
PT = Lamas divididas (en ejecución -SR a partir de NW500, en ejecución -SQ a partir de NW400) (solo para impulsión).
PS = Lamas continuas (en ejecución -SR NW310 a 800, en ejecución -SQ solo NW310) (solo para impulsión).
P0 = Sin lamas (solo disponible para retorno).

10 - Color de las lamas
L9005 = Lamas de plástico, color similar a RAL9005 (negro).
L9006 = Lamas de plástico, color similar a RAL9006 (gris).
L9010 = Lamas de plástico, color similar a RAL9010 (blanco).
Axxxx = Lamas de aluminio lacado, color RAL de libre elección (la posición de las lamas no se puede variar posteriormente).
00000 = Sin lamas (solo disponible para retorno).

11 - Guiado de la vena de aire
A = Todas las lamas en posición 2 (estándar para NW310).
B = Lamas en posición 1+2, ajustadas en fábrica (solo disponible a partir de NW 400).
C = Sin lamas (solo disponible para retorno).
V = Todas las lamas en posición 1 (solo régimen de calefacción).

12 -Montaje
VM = Montaje oculto.
SM = Montaje roscado (estándar).

CÓDIGO DE PEDIDO SK

01	02	03	04	05	06	07	08
Plénum	Ejecución	Difusor de aire	Tipo de aire	Tamaño nominal	Fijación	Material	Compuerta reguladora
Ejemplo							
SK	-Q	-15	-Z	-500	-VM	-SV	-DK1

09	10	11	12	13	14	15
Junta labial de goma	Caudalímetro	Ejecución ROB	Aislamiento	Altura del plénum	Diámetro de la boca	Posición de la boca
-GD1	-VME1	-ROB0	-I0	-KHS	-SDS	-S1

Modelo
SK-Q-15-Z-500-VM-SV-DK1-GD1-VME1-ROB0-I0-KHS-SDS-S1

Plénum, diseño cuadrado I difusor de aire DQJP I impulsión I NW500 I montaje oculto I chapa de acero galvanizado I con compuerta reguladora I con junta labial de goma I con caudalímetro I sin ejecución ROB I sin aislamiento del plénum I altura del plénum estándar I diámetro de la boca estándar I 1 boca de conexión lateral

DATOS DEL PEDIDO

01 - Plénum
SK = Plénum, diseño cuadrado

02 - Ejecución
Q = Para difusores de aire cuadrados

03 - Difusor de aire (debe pedirse por separado)
15 = Apto para DQJP-...

04 - Tipo de aire
Z = Impulsión
A = Retorno

05 - Tamaño nominal
310 = NW310
400 = NW400
500 = NW500
600 = NW600
625 = NW625
800 = NW800

06 - Fijación
VM = Montaje oculto.
SM = Montaje roscado (estándar).

07 - Material
SV = Chapa de acero galvanizado (estándar).

08 - Compuerta reguladora
DK0 = Sin compuerta reguladora (estándar).
DK1 = Con compuerta reguladora.
DK2 = Con compuerta reguladora y ajuste manual por cuerda (SZV) (solo con una posición de la boca S0).

09 - Junta labial de goma
GD0 = Sin junta labial de goma (estándar).
GD1 = Con junta labial de goma.

10 - Caudalímetro
VME0 = Sin caudalímetro (estándar).
VME1 = Con caudalímetro.

11 - Ejecución ROB
ROB0 = Sin ejecución ROB (estándar).
ROB1 = Con ejecución ROB.

12 - Aislamiento
I0 = Sin aislamiento (estándar).
Ii = Con aislamiento del plénum interior.
Ia = Con aislamiento del plénum exterior.

13 - Altura del plénum
KHS = Altura del plénum estándar.
xxx = Altura del plénum en mm (altura mín. = diámetro de la boca +102 mm, aunque mín. 200 mm) (para SK-Q-15-Z-…-DK1/-DK2-…-S0, tener en cuenta la altura del plénum especial (véase la página 5)) (siempre de 3 caracteres).

14 - Diámetro de la boca
SDS = Diámetro de la boca estándar.
xxx = Diámetro de la boca en mm, de libre elección (siempre de 3 caracteres).

15 - Posición de la boca
S0 = Boca desde arriba.
S1 = 1 boca lateral en el plénum (Standard).
S2 = 2 bocas laterales, desplazadas en 90°.
S3 = 2 bocas laterales, desplazadas en 180°.
S5 = 2 bocas laterales una junto a la otra.

TEXTO DE ESPECIFICACIÓN

Difusor rotacional de techo DQJP-SR-...-Z-... integrado en techos de panel para impulsión, ejecución cuadrada, disposición circular de las lamas. Placa frontal de las mismas dimensiones que los paneles de techo para un aspecto de techo homogéneo y un montaje con ahorro de tiempo y de costes. Es ideal para salas de confort con elevadas tasas de circulación de aire y para instalaciones de caudal variable (entre 40 y 100%). Indicado tanto para régimen de calefacción como de refrigeración.
Se compone de una placa frontal de chapa de acero (-SB) del mismo tamaño que el panel con recubrimiento de polvo de alta calidad en el color RAL blanco (-9010, estándar) o en otro color RAL de libre elección (xxxx). Con lamas deflectoras centrales orientables y aerodinámicas que se pueden ajustar individualmente desde el lado frontal del difusor sin tener que desmontarlo y sin herramientas, en forma de ala.
La sección libre, la pérdida de carga y el nivel de potencia acústica permanecen iguales en cualquiera de las posiciones de las lamas.
Modelo: SCHAKO **tipo DQJP-SR-...-Z-...**

- Para retorno, sin lamas deflectoras, perforación circular.
  Modelo: SCHAKO **tipo DQJP-SR-...-A-...**

- Para impulsión, disposición cuadrada de las lamas.
  Modelo: SCHAKO **tipo DQJP-SQ-...-Z-...**

- Para retorno, sin lamas deflectoras, perforación cuadrada.
  Modelo: SCHAKO **tipo DQJP-SQ-...-A-...**

Anchura placa frontal (-xxx, de 3 caracteres): B = _____ mm
(B_{min} = esquema de taladros - 2 mm, B_{max} = 900 mm)

Longitud placa frontal (-xxxx, de 4 caracteres):L = _____ mm
(L_{min} = esquema de taladros - 2 mm, L_{max} = 1500 mm)

Lamas:
- Lamas divididas (-PT) (en ejecución -SR a partir de esquema de taladros NW500, en ejecución -SQ a partir de esquema de taladros NW400, solo para impulsión).
- Lamas continuas (-PS) (en ejecución -SR esquema de taladros NW310 a 800, en ejecución -SQ solo esquema de taladros NW310, solo para impulsión).
- Sin lamas (-P0) (solo disponible para retorno).

Color de las lamas:
- Lamas de plástico
  - Similar a RAL9005 (negro, -L9005)
  - Similar a RAL9006 (gris, -L9006)
  - Similar a RAL9010 (blanco, -L9010)
- Lamas de aluminio, color RAL de libre elección (-Axxxx, la posición de las lamas no se puede variar posteriormente).
- Sin lamas (solo disponible para retorno).

Guiado de la vena de aire:
- Para ejecución de impulsión:
  - "A" (-A), todas las lamas en posición 2.
  - "B" (-B), lamas en posición 1+2, preajuste de fábrica. (En función del tamaño, se puede seleccionar el modelo de impulsión "B" que se caracteriza por una inducción más alta).
  - "V" (-V), todas las lamas en posición 1 (sólo régimen de calefacción).
- Para ejecución de retorno:
  - "C" (-C), sin lamas.

Montaje:
- Montaje roscado (-SM) (estándar), visible con junta de espuma en toda la circunferencia.
- Montaje oculto (-VM), de un perfil aerodinámico de aluminio con suspensión en 6 puntos, solo en combinación con plénum.

Accesorios:
Plénum (SK-Q-15-…) de chapa de acero galvanizado (-SV, estándar), con ojales de suspensión, en los diámetros nominales NW310 a 800.
-- Tipo de aire:
  - Impulsión (-Z), con chapa perforada ecualizadora integrada.
  - Retorno (-A), interior del pénum lacado en color RAL 9005 (negro).
-- Fijación:
  - Montaje roscado (-SM) (estándar).
  - Montaje oculto (-VM).
-- Compuerta reguladora:
  - Sin compuerta reguladora (-DK0) (estándar).
  - Con compuerta reguladora (-DK1), de chapa de acero galvanizado, en la carcasa del plénum, ajustable, para una regulación del caudal de aire sencilla.
  - Con compuerta reguladora (-DK2), como DK1 pero con ajuste manual por cuerda (solo para una posición de la boca -S0).
-- Junta labial de goma:
  - Sin junta labial de goma (-GD0) (estándar).
  - Con junta labial de goma (-GD1), de goma especial, en la boca de conexión.
-- Caudalímetro:
  - Sin caudalímetro (-VME0) (estándar).
  - Con caudalímetro (-VME1), soporte de chapa de acero galvanizado, dispositivo de medición de plástico, conexiones de aluminio.
-- Ejecución ROB:
  - Sin ejecución ROB (-ROB0) (estándar).
  - Con ejecución ROB (-ROB1). Chapa ecualizadora, compuerta reguladora y caudalímetro extraíbles.
-- Aislamiento:
  - Sin aislamiento (-I0)
  - Con aislamiento interior (-Ii), aislamiento térmico en el interior del plénum.
  - Con aislamiento exterior (-Ia), aislamiento térmico en el exterior del plénum.
-- Altura del plénum:
  - Altura del plénum estándar (-KHS).
  - Altura del plénum en mm (-xxx) (altura mín. = diámetro de la boca + 102 mm, aunque mín. 200 mm) (para SK-Q-15-Z-…-DK1/-DK2-…-S0, tener en cuenta la altura del plénum especial (véase la página 5)) (siempre de 3 caracteres).
-- Diámetro de la boca:
  - Diámetro de la boca estándar (-SDS).
  - Diámetro de la boca en mm, de libre elección (-xxx, siempre 3 caracteres).
-- Posición de la boca:
  - Boca desde arriba (-S0).
  - 1 boca lateral en el plénum (-S1) (estándar).
  - 2 bocas laterales, desplazadas en 90° (-S2).
  - 2 bocas laterales, desplazadas en 180° (-S3).
  - 2 bocas laterales una junto a la otra (-S5).

Reservado el derecho a modificaciones.
No se admiten devoluciones.