Diffuseur à jet hélicoïdal

DQJF

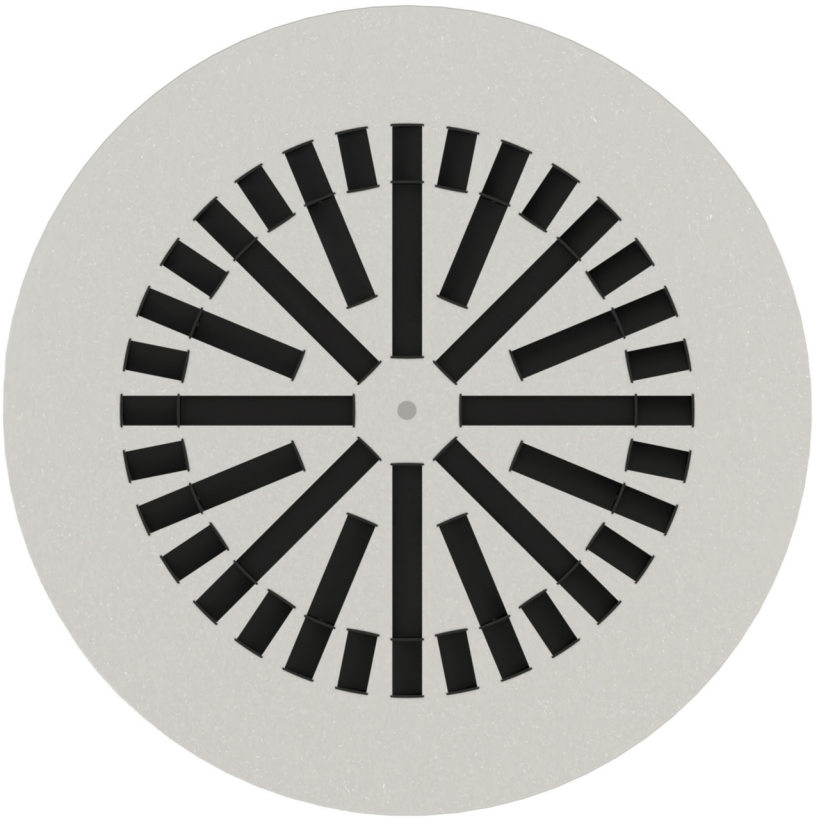

SCHAKO KG
Steigstraße 25-27
D-78600 Kolbingen
Téléphone +49 (0) 74 63 - 980 - 0
Fax +49 (0) 74 63 - 980 - 200
info@schako.de
schako.com

Diffuseur à jet hélicoïdal DQJF

Sommaire

Description **3**
Fabrication 3
Version 3
Accessoires 4
Fixation 4
Versions et dimensions **4**
Orientation du jet d'air 4
Dimensions 5
Accessoires - Dimensions 6
Possibilités de fixation 7
Caractéristiques techniques **8**
Perte de charge et puissance acoustique 8
Vitesse finale maximale du jet d'air 9
Rapports d'induction 11
Rapports de température 11
Légende **11**
Référence de commande DQJF **12**
Référence de commande SKF **14**
Textes d'appels d'offre **15**

Sous réserve de modifications.

Aucune reprise possible !

Diffuseur à jet hélicoïdal DQJF

Description

Le diffuseur à jet hélicoïdal de type DQJF est un diffuseur d'air qui convient surtout à l'utilisation en **suspension libre** dans des halls industriels et pièces de confort à taux de renouvellement d'air élevés. Contrairement aux diffuseurs à jet hélicoïdal courants, ce type de diffuseur **permet de régler les ailettes en tout temps**. C'est par exemple nécessaire si des obstacles gênent le jet d'air ou en cas de vitesses d'air trop élevées à des endroits non souhaités.
Le jet d'air peut être orienté de la verticale à l'horizontale en modifiant la position des ailettes. Cela peut devenir important en cas de dégagements de chaleur importants vers lesquels le jet d'air doit être orienté. Si par exemple des piliers constituent un obstacle, le réglage des ailettes permet d'avoir un nettoyage à contre courant. Dans des cas compliqués,
le réglage doit être déterminé grâce à des essais. Le modèle avec extraction d'air ne dispose pas d'ailettes.

Débit variable (pour L_{WA} env. 50 dB(A))

NW	310	400	500	600	800
V_{min} (m^3/h)	100	100	200	300	500
V_{max} (m^3/h)	350	450	800	1200	2000

Le diffuseur convient également à des installations à débit variable. Les vitesses de sortie élevées garantissent la stabilité du jet ; ainsi, même lorsque le débit d'air est faible, le jet ne diminue pas de façon abrupte. Le débit minimal et le débit maximal sont indiqués dans le tableau ci-dessus.

Fabrication

Plaque frontale
- Tôle d'acier (-SB)
  - Peinture en couleur RAL 9010 (blanc) (-9010).
  - Peinture dans une autre couleur RAL, au choix (-xxxx) (toujours à 4 chiffres).
- Tôle d'acier galvanisée, sans peinture (-SV-0000).
- Acier inoxydable V2A, peint en coloris argent sablé (-V2-SAND).

Ailettes
- Sans ailettes (-00000, seulement possible pour air extrait)
- En matière plastique :
  - Couleur similaire à RAL 9005 (noir) (-L9005).
  - Couleur similaire à RAL 9006 (gris) (-L9006).
  - Couleur similaire à RAL 9010 (blanc) (-L9010).
- En aluminium, peinture dans une couleur RAL, au choix (-Axxxx) (une fois peintes, les ailettes ne sont plus ajustables)

Fixation des ailettes
- -Tôle d'acier peinte (pour les versions -SB/-AL).
- Acier inoxydable V2A, 1.4301 (pour la version -V2).

Support des ailettes
- Tubes en aluminium / plastique pour -V2.

Fixation sur traverse (seulement pour montage à vis cachées)
- Plastique / acier inoxydable pour -V2.

Traverse de suspension (seulement pour montage à vis cachées)
- Tôle d'acier galvanisée / acier inoxydable pour -V2.

Traverse pour montage à vis cachées (seulement pour montage à vis cachées)
- Aluminium/ acier inoxydable pour -V2.

Version

DQJF-R-SR...	- avec plaque frontale ronde et ailettes formant un cercle.
...-Z-...	- Pour air soufflé, avec des ailettes de déflexion.
...-A-...	- Pour air extrait, sans ailettes de déflexion.
...-PT-...	- Avec des ailettes de déflexion divisées (standard) (uniquement pour air soufflé, uniquement NW 500 à NW 800 possibles)
...-PS-...	- Avec des ailettes de déflexion continues (uniquement pour air soufflé, uniquement NW 310 et NW 400 possibles)
...-P0-...	- Sans ailettes (seulement possible pour air extrait).
Valeur nominale :	- NW 310 à 800
Gabarit de trous :	
...-000	- Non réduit (standard).
...-310 à 600	- Gabarit de trous réduit.

Sous réserve de modifications.

Aucune reprise possible !

Diffuseur à jet hélicoïdal DQJF

Accessoires

Plénum de raccordement (-SKF), en version ronde, avec pattes de suspension.

- Type d'air :
  - Air soufflé (-Z)
  - Air extrait (-A) (intérieur peint en couleur RAL 9005 [noir])
- Fixation :
  - Montage à vis apparentes (-SM, standard, vis à fournir par le client).
  - Montage à vis cachées (-VM).
- Matériau/peinture :
  - Tôle d'acier (-SB)
    - Peinture en couleur RAL 9010 (blanc) (-9010).
    - Peinture dans une autre couleur RAL, au choix (-xxxx) (toujours à 4 chiffres).
  - Tôle d'acier galvanisée, sans peinture (-SV-0000).
  - Acier inoxydable V2A, peint en coloris argent sablé (-V2-SAND).
- Clapet d'étranglement :
  - Sans clapet d'étranglement (-DK0) (standard).
  - Avec clapet d'étranglement (-DK2), dans le manchon de raccordement, avec réglage par câble de commande, en tôle d'acier galvanisée, ajustable, pour une régulation facile du débit d'air.
- Joint à lèvres en caoutchouc :
  - Sans joint à lèvres en caoutchouc (-GD0).
  - Avec joint à lèvres en caoutchouc (-GD1) sur le manchon de raccordement en caoutchouc spécial.
- Dispositif de mesure du débit d'air :
  - Sans dispositif de mesure du débit d'air (-VME0) (standard).
  - Avec dispositif de mesure du débit d'air (-VME1), dans le plénum de raccordement sur le manchon de raccordement. Support en tôle d'acier galvanisée. Raccords en aluminium.
- Isolation :
  - Sans isolation (-I0).
  - Avec Isolation à l'intérieur (-Ii), isolation thermique à l'intérieur du plénum de raccordement.
- Hauteur du plénum :
  - Hauteur standard du caisson (-KHS).
  - Hauteur du plénum en mm, au choix (-xxx) (hauteur minimale [KHS] avec les positions de manchon S1 / S2 / S3 = diamètre du manchon + 122 mm, mais au minimum 220 mm, hauteur minimale [KHS] avec position de manchon S0 au minimum 250 mm).
- Diamètre du manchon :
  - Diamètre standard du manchon (-SDS).
  - Diamètre du manchon en mm, au choix (-xxx) (toujours à 3 chiffres).
- Position de manchon :
  - 1 manchon sur le dessus (-S0, standard).
  - 1 manchon sur la face latérale du plénum (-S1).
  - 2 manchons sur la face latérale, décalés de 90° (-S2).
  - 2 manchons sur la face latérale, décalés de 180° (-S3).

Dispositif d'obturation (-A0/-AD)

- Sans dispositif d'obturation (-A0) (standard).
- Avec dispositif d'obturation 1/4 (-AD)
  - possible seulement en version à air soufflé.
  - Tôle d'acier galvanisée
  - Pour l'obturation sur 1 ou 2 côtés.

Fixation

Montage à vis apparentes (-SM)

- Latéralement, avec des vis à tôle à tête fraisée bombée conformes à la norme DIN ISO 7049-ST3,9 × 13 (fournies par le client).

Montage à vis cachées (-VM)

- Fixation sur traverse (moyennant supplément) uniquement avec plénum de raccordement (-SKF).

Attention !
Veuillez considérer que les versions en acier inox ne doivent être nettoyées qu'avec un produit nettoyant approprié !

Versions et dimensions

Orientation du jet d'air

Orientation du jet d'air « A » : Toutes les ailettes en position 2 (standard).

Orientation du jet d'air « C » : Sans ailettes (seulement possible pour air extrait).

Orientation du jet d'air « V » : Toutes les ailettes en position 1 (seulement chauffage).

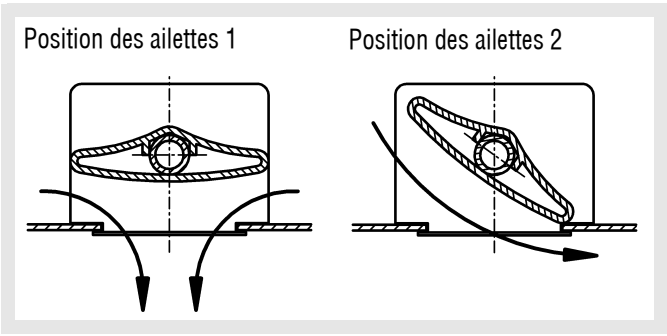

Diffuseur à jet hélicoïdal DQJF

Dimensions

DQJF-R-SR-…-SKF-…-S0 (pour air soufflé et air extrait)
Avec plénum de raccordement, 1 manchon sur le dessus (standard)

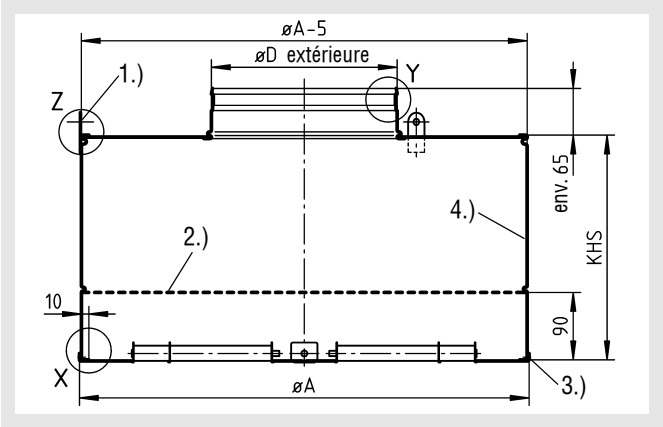

DQJF-R-SR-…-SKF-…-S2 (pour air soufflé et air extrait)
Avec plénum de raccordement, 2 manchons décalés de 90°

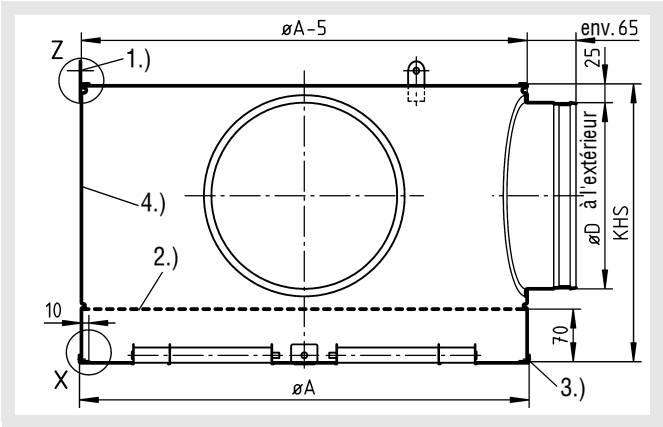

DQJF-R-SR-…-SKF-…-S1 (pour air soufflé et air extrait)
Avec plénum de raccordement, 1 manchon sur la face latérale du plénum

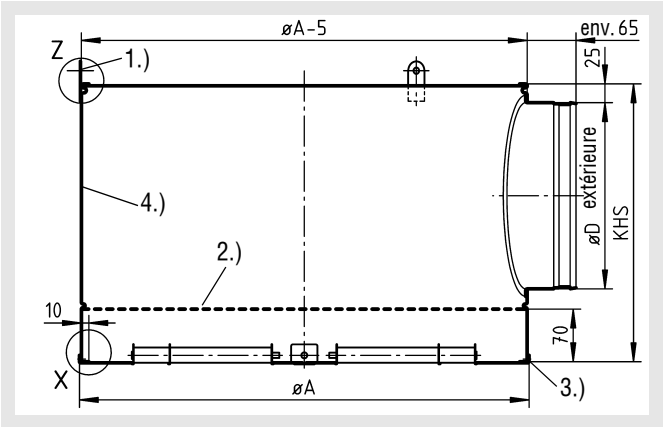

DQJF-R-SR-…-SKF-…-S3 (pour air soufflé et air extrait)
Avec plénum de raccordement, 2 manchons décalés de 180°

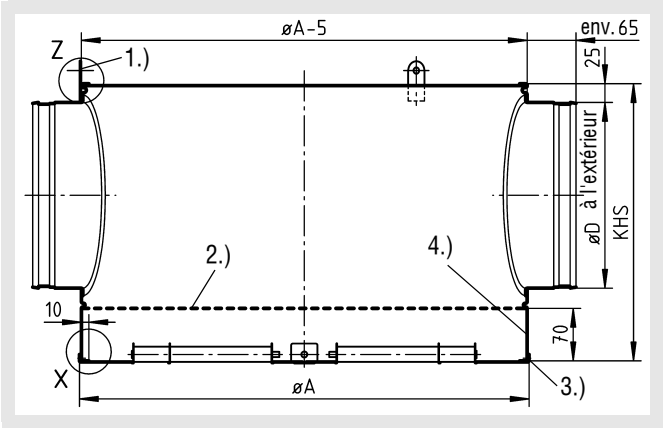

Dimensions disponibles

NW	øA	øD	KHS	
			pour -S0	pour -S1 / -S2 / -S3
310	410	158	250	280
400	500	158	250	280
500	600	248	300	370
600	700	248	300	370
800	900	353	350	475

- Hauteur minimale [KHS] avec position de manchon S0 au minimum 250 mm.
- Hauteur minimale [KHS] avec les positions de manchon S1/S2/S3 = Diamètre du manchon +122 mm, mais au moins 220 mm.

Position de manchon

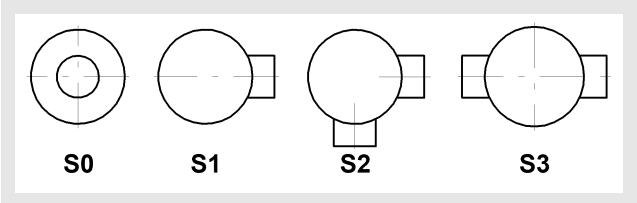

Pattes de suspension

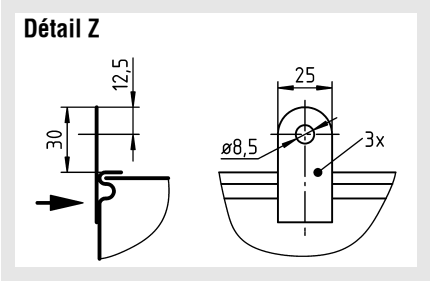

1.) 3 x Pattes de suspension
2.) Tôle d'acier perforée FQ = 46 %
3.) Vis à tôle à tête fraisée bombée DIN ISO 7049 3,9 × 13 (à fournir par le client)
4.) En version à air extrait, intérieur peint en couleur RAL 9005 (noir)

KHS = Hauteur standard du plénum

Détail X et Y voir page 6.

Sous réserve de modifications.

Aucune reprise possible !

Diffuseur à jet hélicoïdal DQJF

Accessoires - Dimensions

Isolation (-I0/-Ii), pour SKF

- Sans isolation (-I0) (standard)
- Avec isolation intérieure (-Ii)

Avec isolation à l'intérieur du plénum (-Ii)

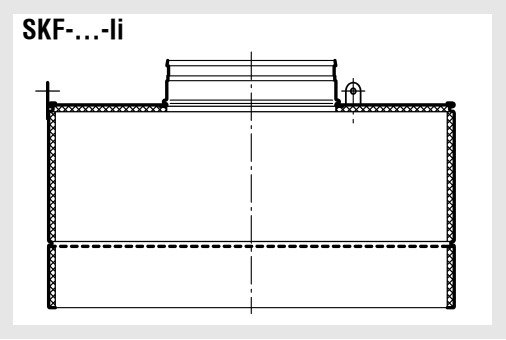

Clapet d'étranglement (-DK0/-DK2), pour SKF

- Sans clapet d'étranglement (-DK0) (standard).
- Avec clapet d'étranglement et réglage par câble de commande (-DK2).

avec clapet d'étranglement (-DK2)

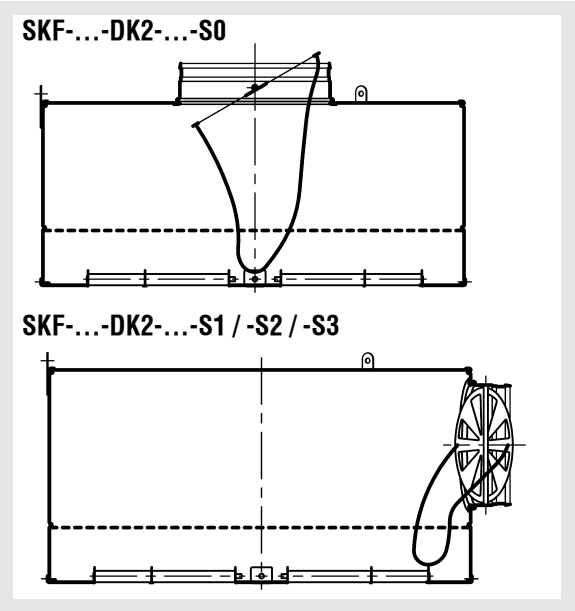

Joint à lèvres en caoutchouc (-GD0/-GD1), pour SKF

- Sans joint à lèvres en caoutchouc (-GD0) (standard)
- Avec joint à lèvres en caoutchouc (-GD1).

Avec joint à lèvres en caoutchouc (-GD1)

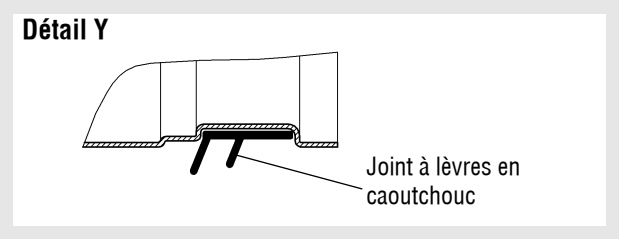

Dispositif de mesure du débit d'air (-VME0/-VME1) pour SKF

- Sans dispositif de mesure du débit d'air (-VME0) (standard).
- Avec dispositif de mesure du débit d'air (-VME1).

Avec dispositif de mesure du débit d'air (-VME1)

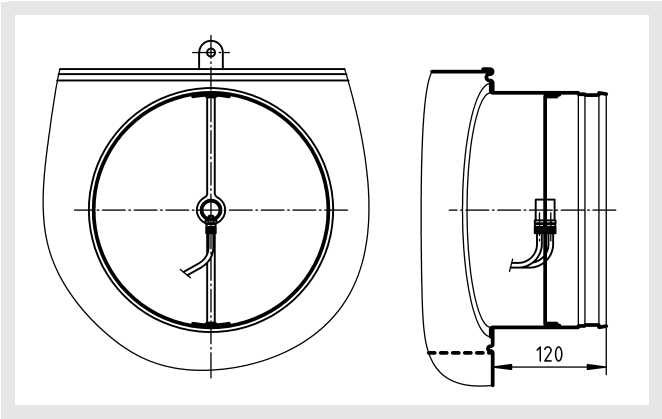

Dispositif d'obturation (-A0/-AD)

- Sans dispositif d'obturation (-A0) (standard).
- Avec dispositif d'obturation 1/4 (-AD) (uniquement possible pour la version à air soufflé).

Avec dispositif d'obturation 1/4 (-AD)

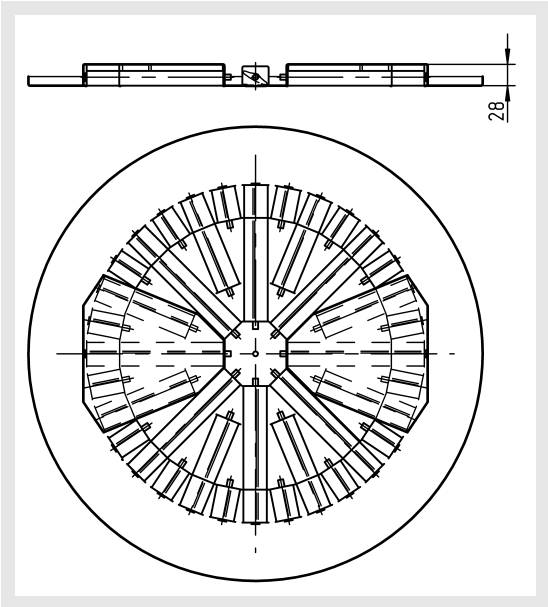

Nombre d'ailettes obturées

NW	Nombre d'ailettes
310	3
400	3
500	5
600	5
800	5

Nombre d'ailettes obturées (x2) pour 2 côtés obturés.

Sous réserve de modifications.

Aucune reprise possible !

Diffuseur à jet hélicoïdal DQJF

Possibilités de fixation

Montage à vis apparentes (-SM)

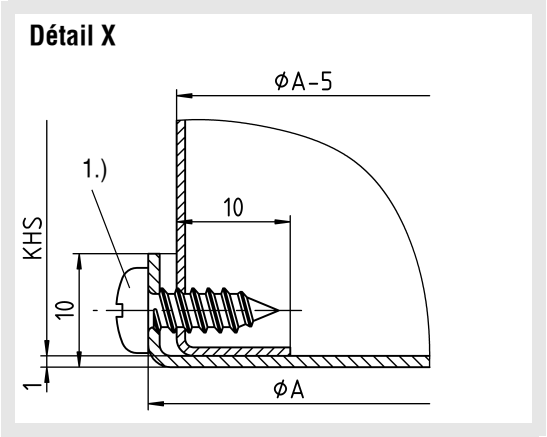

1.) Vis à tôle à tête fraisée bombée DIN ISO 7049 3,9 × 13 (à fournir par le client)

Montage à vis cachées (-VM)

Fixation sur traverse (moyennant supplément) uniquement avec plénum de raccordement (-SKF).

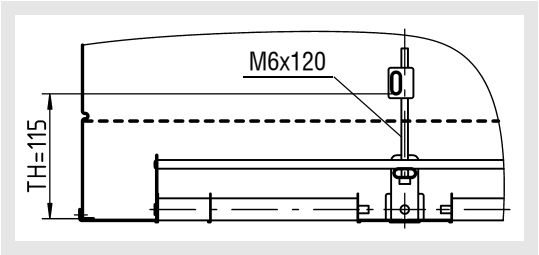

Diffuseur à jet hélicoïdal DQJF

Caractéristiques techniques

Perte de charge et puissance acoustique

DQJF-…-Z-310-…-PS-…

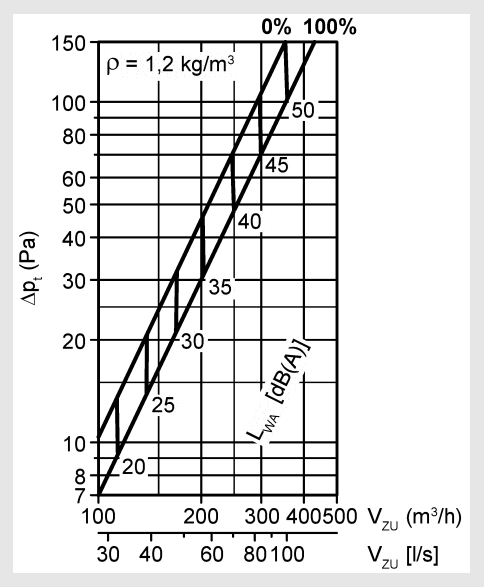

DQJF-…-Z-400-…-PS-…

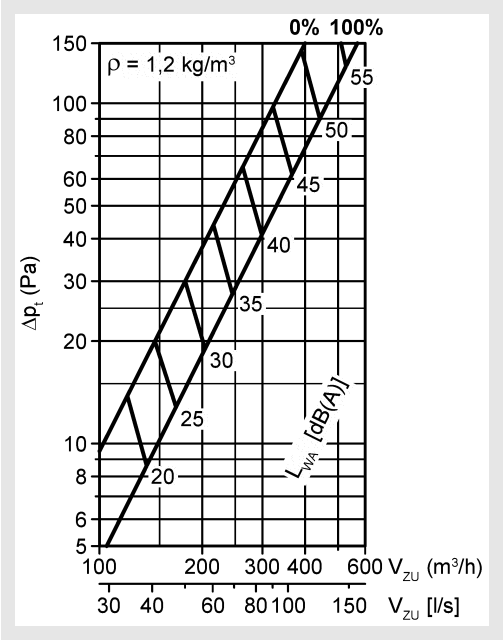

DQJF-…-Z-500-…-PT-…

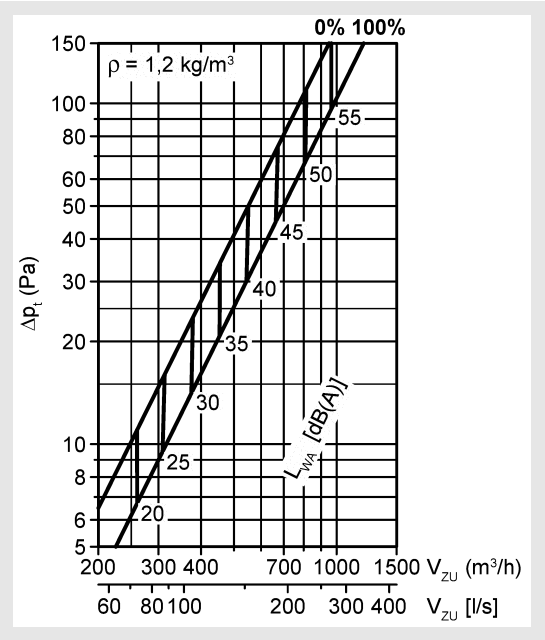

DQJF-…-Z-600-…-PT-…

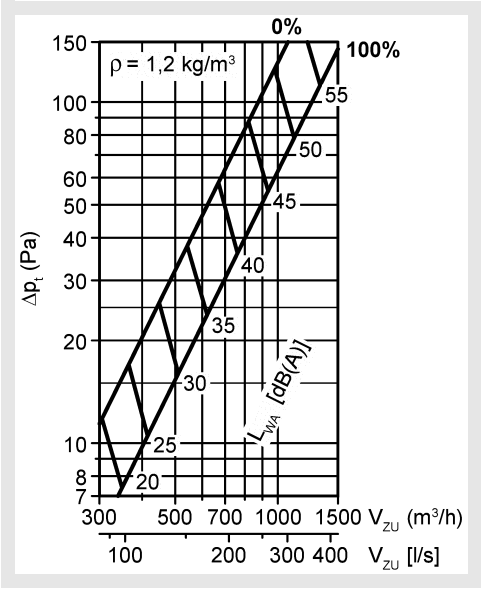

0% = Élément d'étranglement FERMÉ
100% = Élément d'étranglement OUVERT

Diffuseur à jet hélicoïdal DQJF

DQJF-…-Z-800-…-PT-…

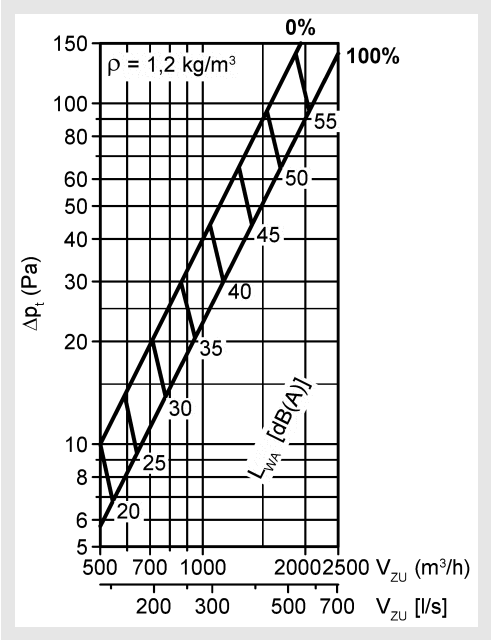

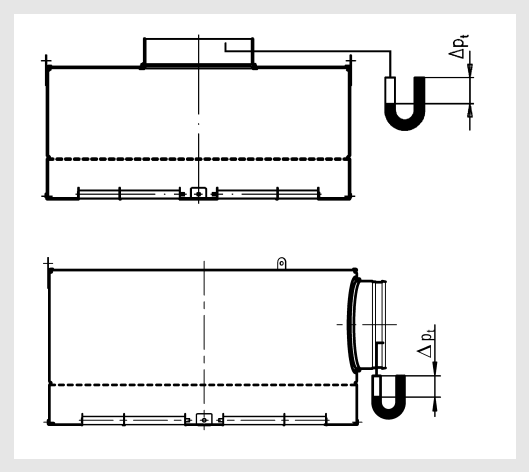

Les données techniques concernant la perte de charge et la puissance acoustique de l'air soufflé se trouvent dans la documentation technique du DQJ.

0% = Élément d'étranglement FERMÉ
100% = Élément d'étranglement OUVERT

Vitesse finale maximale du jet d'air

Orientation de jet d'air « A », sans effet de plafond (air soufflé).

DQJF-…-310-…-A-…

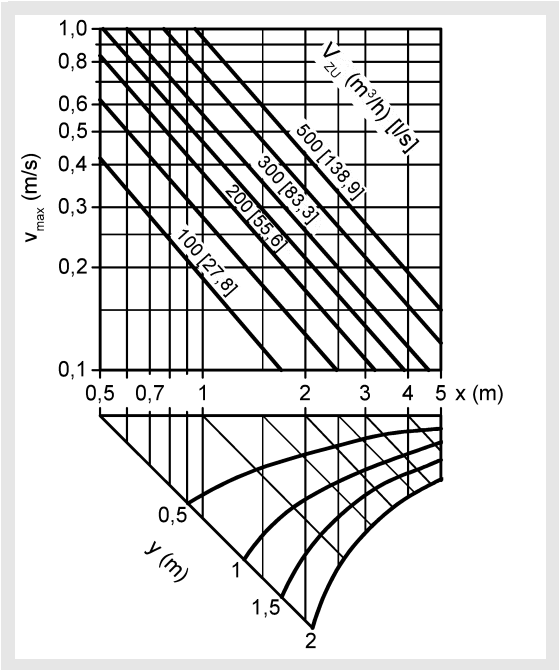

DQJF-…-400-…-A-…

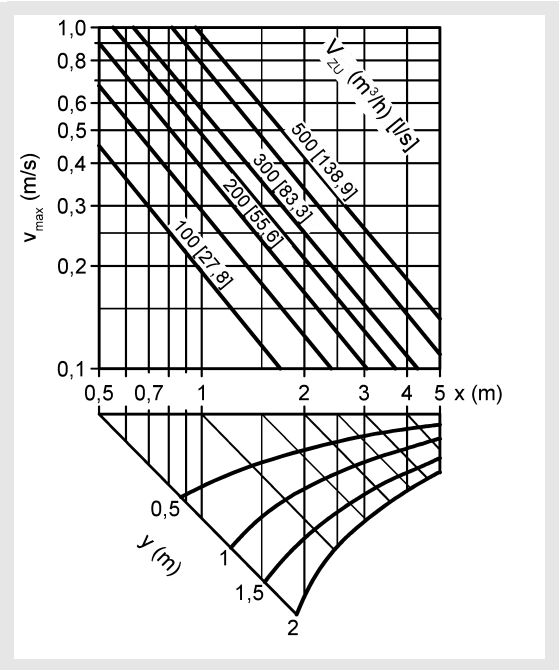

Diffuseur à jet hélicoïdal DQJF

DQJF-…-500-…-A-…

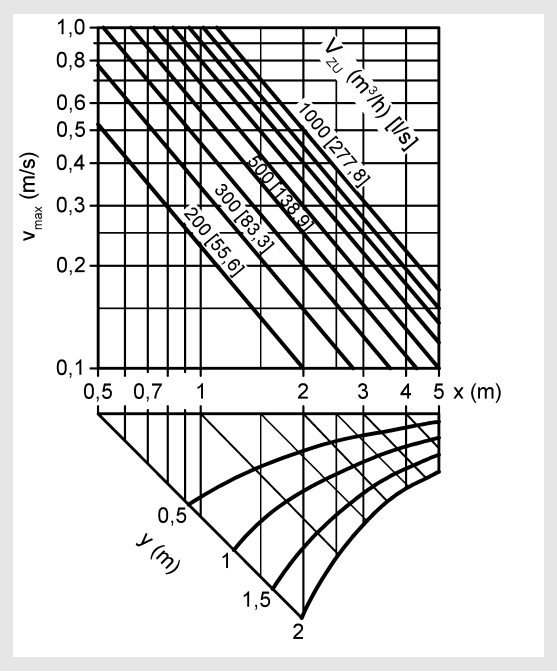

DQJF-…-600-…-A-…

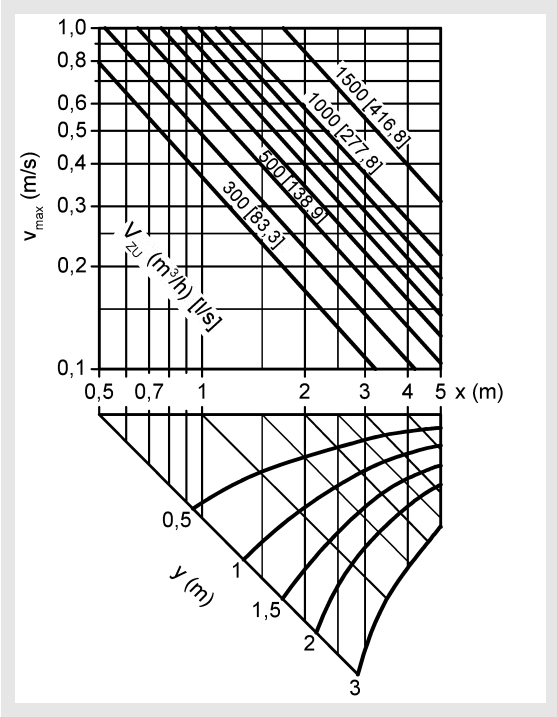

DQJF-…-800-…-A-…

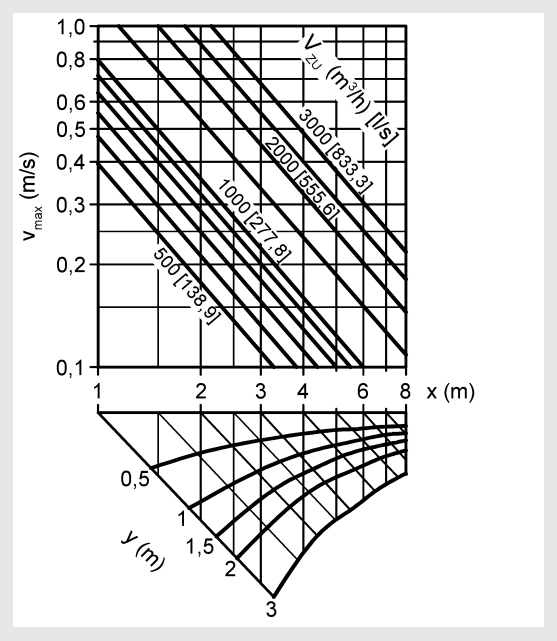

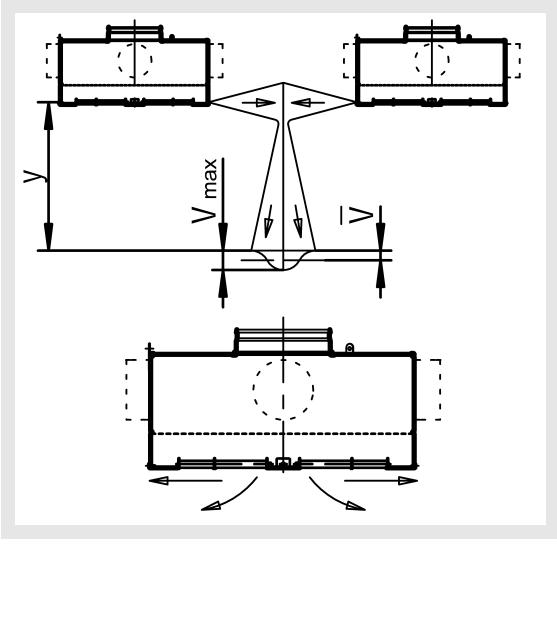

Diffuseur à jet hélicoïdal DQJF

Rapports d'induction

Orientation de jet d'air « A »,
sans effet de plafond (air soufflé)

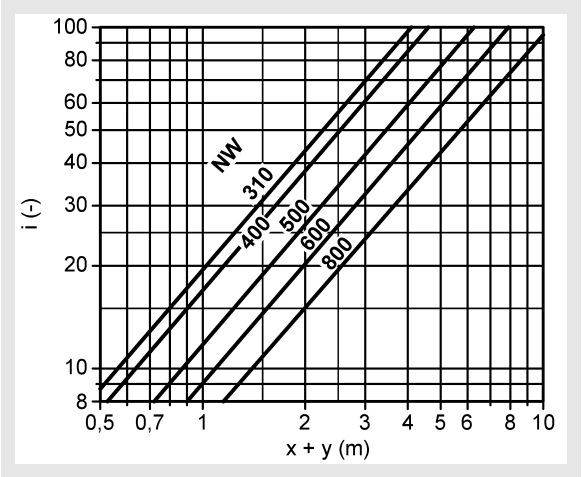

Rapports de température

Orientation de jet d'air « A »,
sans effet de plafond (air soufflé)

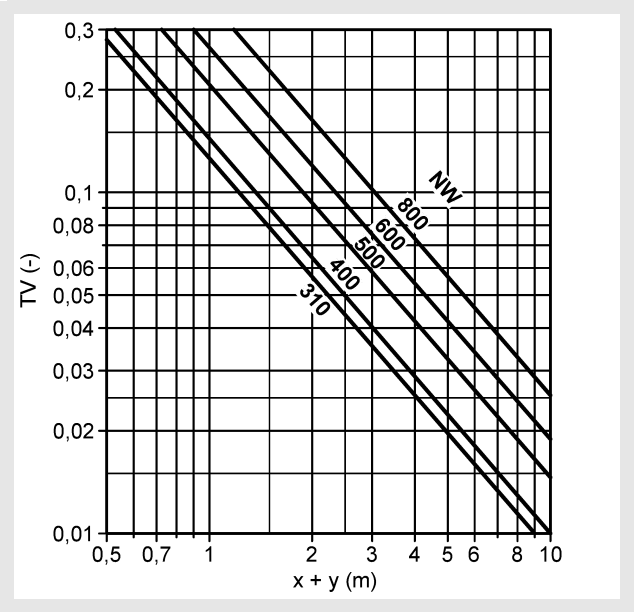

Légende

V_{ZU}	(m³/h)	=	Volume d'air soufflé
V_{ZU}	[l/s]	=	Volume d'air soufflé
v_{max}	(m/s)	=	Vitesse finale maximale du jet d'air
x	(m)	=	Portée horizontale du jet d'air
y	(m)	=	Portée verticale du jet d'air
x+y	(m)	=	Portée horizontale et verticale du jet d'air
ρ	(kg/m³)	=	Densité
Δp_t	(Pa)	=	Perte de charge
L_{WA}	[dB(A)]	=	Niveau de puissance acoustique pondéré A
i	(-)	=	Rapport d'induction ($i = V_X / V_{ZU}$)
TV	(-)	=	Rapport de température ($TV = \Delta T_X / \Delta T_0$)
NW	(mm)	=	Section nominale
V_X	(m³/h)	=	Volume total du jet sur la position x
V_X	[l/s]	=	Volume total du jet à la position x
ΔT_X	(K)	=	Différence de température sur la position x
ΔT_0	(K)	=	Différence entre la température de l'air soufflé et la température ambiante ($\Delta T_0 = t_{ZU} - t_R$)
t_{ZU}	(°C)	=	Température de l'air soufflé
t_R	(°C)	=	Température ambiante

Diffuseur à jet hélicoïdal DQJF

Référence de commande DQJF

01	02	03	04	05	06	07
Type	Version	Schéma des ailettes	Guidage d'air	Valeur nominale	Matériau	Peinture
Exemple						
DQJF	-R	-SR	-Z	-500	-SB	-9010

08	09	10	11	12	13
Gabarit de trous réduit	Ailettes	Couleur des ailettes	Orientation du jet d'air	Montage	Dispositif d'obturation
-000	-PT	-L9010	-A	-SM	-A0

Tous les champs doivent être remplis lors de la commande

Modèle
DQJF-R-SR-Z-500-SB-9010-000-PT-L9010-A-SM-A0

Diffuseur plafonnier à jet hélicoïdal type DQJF | Plaque frontale ronde | Ailettes formant un cercle | Air soufflé | NW500 | Plaque frontale en tôle d'acier | Plaque frontale peinte en couleur RAL9010 | Gabarit de trous non réduit | Ailettes divisées | Couleur des ailettes similaire à RAL 9010 blanc | Orientation de jet d'air « A » | Montage à vis apparentes | Sans dispositif d'obturation

Indications pour la commande

01 - Type

DQJF = Diffuseur plafonnier à jet hélicoïdal type DQJF

02 - Version

R = Plaque frontale ronde

03 - Schéma des ailettes

SR = Ailettes formant un cercle

04 - Guidage d'air

Z = Air soufflé
A = Air extrait

05 - Valeur nominale

310 = NW 310
400 = NW 400
500 = NW 500
600 = NW 600
800 = NW 800

06 - Matériau

SB = Tôle d'acier (standard, seulement possible avec peinture)
SV = Tôle d'acier galvanisée
V2 = Acier inoxydable (V2A)

07 - Peinture

0000 = Sans peinture (uniquement tôle d'acier galvanisée).
9010 = Couleur RAL blanc (standard).
xxxx = Couleur RAL au choix (toujours à 4 chiffres).
SAND = Peinture en coloris argent sablé (uniquement pour V2A).

08 - Gabarit de trous réduit

000 = Gabarit de trous non réduit (standard)
310 = Gabarit de trous réduit 310
400 = Gabarit de trous réduit 400
500 = Gabarit de trous réduit 500
600 = Gabarit de trous réduit 600

La sélection doit être inférieure à celle de la valeur nominale choisie

09 - Ailettes

PT = Ailettes divisées (à partir du NW500 – uniquement pour air soufflé).
PS = Ailettes continues (uniquement possible pour air soufflé, uniquement NW310 et NW400 possibles).
P0 = Sans ailettes (seulement possible pour air extrait).

10 - Couleur des ailettes

L9005 = Ailettes en matière plastique, de couleur similaire à RAL9005 (noir).
L9006 = Ailettes en matière plastique, de couleur similaire à RAL9006 (gris).
L9010 = Ailettes en matière plastique, de couleur similaire à RAL9010 (blanc).
Axxxx = Aluminium, couleur RAL au choix.
00000 = Sans ailettes (seulement possible pour air extrait).

11 - Orientation du jet d'air

A = Toutes les ailettes en position 2 (standard).
C = Sans ailettes (seulement possible pour air extrait).
V = Toutes les ailettes en position 1 (seulement chauffage).

Sous réserve de modifications.

Aucune reprise possible !

Diffuseur à jet hélicoïdal DQJF

12 - Montage

SM = Montage à vis apparentes (standard).

VM = Montage à vis cachées (uniquement possible avec - SKF).

13 - Dispositif d'obturation

A0 = Sans dispositif d'obturation (standard).

AD = Avec dispositif d'obturation 1/4 (uniquement possible pour la version à air soufflé).

Sous réserve de modifications.

Aucune reprise possible !

Diffuseur à jet hélicoïdal DQJF

Référence de commande SKF

01	02	03	04	05	06	07
Type	Type d'air	Valeur nominale	Fixation	Matériau	Peinture	Clapet d'étranglement
Exemple						
SKF	-Z	-500	-SM	-SV	-0000	-DK2

08	09	10	11	12	13
Joint à lèvres en caoutchouc	Dispositif de mesure du débit d'air	Isolation	Hauteur du plénum	Diamètre du manchon	Position de manchon
-GD1	-VME0	-I0	-KHS	-SDS	-S1

Tous les champs doivent être remplis lors de la commande

Modèle
SKF-Z-500-SM-SV-0000-DK2-GD1-VME0-I0-KHS-SDS-S1

Plénum de raccordement, version ronde pour diffuseur d'air DQJF | air soufflé | NW 500 | avec montage à vis apparentes | tôle d'acier galvanisée | sans peinture | avec clapet d'étranglement avec câble de commande | avec joint à lèvres en caoutchouc | avec dispositif de mesure du débit d'air | sans isolation du plénum | hauteur standard du plénum | diamètre standard du manchon | 1 manchon sur la face latérale

Indications pour la commande

01 - Type

SKF = Plénum de raccordement, version ronde, pour diffuseur d'air DQJF

02 - Type d'air

Z = Air soufflé
A = Air extrait (intérieur peint en couleur RAL 9005 [noir]).

03 - Valeur nominale

310 = NW 310
400 = NW 400
500 = NW 500
600 = NW 600
800 = NW 800

04 - Fixation

SM = Montage à vis apparentes (standard)
VM = Montage à vis cachées

05 - Matériau

SB = Tôle d'acier (standard, seulement possible avec peinture)
SV = Tôle d'acier galvanisée
V2 = Acier inoxydable (V2A)

06 - Peinture

0000 = Sans peinture (uniquement tôle d'acier galvanisée).
9010 = Peinture en couleur RAL 9010 (blanc, standard).
xxxx = Peinture dans une autre couleur RAL, au choix (toujours à 4 chiffres).
SAND = Peinture en coloris argent sablé (uniquement pour V2A)

07 - Clapet d'étranglement

DK0 = Sans clapet d'étranglement (standard).
DK2 = Avec clapet d'étranglement et réglage par câble de commande.

08 - Joint à lèvres en caoutchouc

GD0 = Sans joint à lèvres en caoutchouc (standard).
GD1 = Avec joint à lèvres en caoutchouc.

09 - Dispositif de mesure du débit d'air

VME0 = Sans dispositif de mesure du débit d'air (standard).
VME1 = Avec dispositif de mesure du débit d'air, dans le manchon de raccordement.

10 - Isolation

I0 = Sans isolation (standard).
Ii = Avec isolation à l'intérieur du plénum.

11 - Hauteur du plénum

KHS = Hauteur standard du plénum.
xxx = Hauteur du plénum en mm, au choix (hauteur minimale [KHS] avec les positions de manchon S1/S2/S3 = diamètre du manchon + 122 mm, mais au minimum 220 mm, hauteur minimale [KHS] avec position de manchon S0 au minimum 250 mm) (toujours à 3 chiffres).

12 - Diamètre du manchon

SDS = Diamètre standard du manchon.
xxx = Diamètre du manchon en mm, au choix (toujours à 3 chiffres).

13 - Position de manchon

S0 = Manchon sur le dessus (standard).
S1 = 1 manchon sur la face latérale du plénum.
S2 = 2 manchons sur la face latérale, décalés de 90°.
S3 = 2 manchons sur la face latérale, décalés de 180°.

Sous réserve de modifications.
Aucune reprise possible !

Diffuseur à jet hélicoïdal DQJF

Textes d'appels d'offre

Diffuseur à jet hélicoïdal DQJF-R, spécialement conçu pour l'utilisation en suspension libre dans des halls industriels et pièces de confort à taux de renouvellement d'air élevés pour des installations à débit variable (entre 40 et 100%). Les deux cas, refroidissement et chauffage, sont réalisables.
Avec plaque frontale ronde, ailettes formant un cercle. Pour air soufflé, avec des ailettes de déflexion divisées orientables au centre, aérodynamiques, disposées de manière radiale, en matière plastique de couleur similaire à RAL 9005 (-L9005, noir, standard), similaire à RAL 9006 (-L9006, gris), similaire à RAL 9010 (-L9010, blanc) ou en aluminium peint dans une couleur RAL au choix (-Axxxx, une fois peintes, les ailettes ne sont plus ajustables). Ailettes ajustables individuellement du côté de la plaque frontale, sans outil et sans démontage du diffuseur. Section libre de passage, perte de charge et niveau de puissance acoustique restant identiques dans toutes les positions des ailettes.
Valeur nominale : NW 500 à 800
Modèle : SCHAKO **type DQJF-R-SR-Z-…-PT-…**

- Pour air soufflé, avec des ailettes de déflexion orientables au centre, aérodynamiques, disposées de manière radiale, en matière plastique de couleur similaire à RAL 9005 (-L9005, noir, standard), similaire à RAL 9006 (-L9006, gris), similaire à RAL 9010 (-L9010, blanc) ou en aluminium peint dans une couleur RAL au choix (-Axxxx, une fois peintes, les ailettes ne sont plus ajustables).
  Valeur nominale : NW 310 et NW 400
  Modèle : SCHAKO **type DQJF-R-SR-Z-…-PS-…**

- Pour air extrait, sans ailettes de déflexion.
  Valeur nominale : NW 310 à NW 800
  Modèle : SCHAKO **type DQJF-R-SR-A-…-P0-…**

Plaque frontale :
- Tôle d'acier (-SB)
  - Peinture en couleur RAL9010 (blanc) (-9010)
  - Peinture dans une autre couleur RAL, au choix (-xxxx) (toujours à 4 chiffres)
- Tôle d'acier galvanisée, sans peinture (-SV-0000)
- Acier inoxydable V2A, peint en coloris argent sablé (-V2-SAND)

Gabarit de trous :
- Non réduit (-000, standard)
- Gabarit de trous réduit :
  - Gabarit de trous 310 (-310, NW >310)
  - Gabarit de trous 400 (-400, NW >400)
  - Gabarit de trous 500 (-500, NW >500)
  - Gabarit de trous 600 (-600, NW >600)

Orientation du jet d'air :
- Pour version à air soufflé
  - « A » (-A), toutes les ailettes en position 2
  - « V » (-V), toutes les ailettes en position 1 (seulement chauffage)
- Pour version à air extrait
  - « C » (-C), sans ailettes

Montage :
- Montage à vis apparentes (-SM) (standard)
  - latéralement, avec des vis à tôle à tête fraisée bombée conformes à la norme DIN ISO 7049-ST3,9 × 13 (fournies par le client)
- Montage à vis cachées (-VM)
  - Fixation sur traverse, à l'aide d'une vis à tête cylindrique M6 (selon DIN EN ISO 4762) au plénum de raccordement (-SKF).
    Possible seulement avec plénum de raccordement.

Accessoires :
- Plénum de raccordement (-SKF), en version ronde, avec pattes de suspension.
  - Type d'air :
    - Air soufflé (-Z)
    - Air extrait (-A) (intérieur peint en couleur RAL 9005 [noir])
  - Fixation :
    - Montage à vis apparentes (-SM, standard, vis à fournir par le client)
    - Montage à vis cachées (-VM)
  - Matériau/peinture :
    - Tôle d'acier (-SB)
      - Peinture en couleur RAL 9010 (blanc) (-9010).
      - Peinture dans une autre couleur RAL, au choix (-xxxx) (toujours à 4 chiffres).
    - Tôle d'acier galvanisée, sans peinture (-SV-0000)
    - Acier inoxydable V2A, peint en coloris argent sablé (-V2-SAND)
  - Clapet d'étranglement :
    - Sans clapet d'étranglement (-DK0) (standard).
    - Avec clapet d'étranglement (-DK2), dans le manchon de raccordement, avec réglage par câble de commande, en tôle d'acier galvanisée, ajustable, pour une régulation facile du débit d'air.
  - Joint à lèvres en caoutchouc :
    - Sans joint à lèvres en caoutchouc (-GD0)
    - Avec joint à lèvres en caoutchouc (-GD1) sur le manchon de raccordement en caoutchouc spécial.

Sous réserve de modifications.

Aucune reprise possible !

Diffuseur à jet hélicoïdal DQJF

- Dispositif de mesure du débit d'air :
  - Sans dispositif de mesure du débit d'air (-VME0) (standard).
  - Avec dispositif de mesure du débit d'air (-VME1), dans le plénum de raccordement sur le manchon de raccordement. Support en tôle d'acier galvanisée. Raccords en aluminium.
- Isolation :
  - Sans isolation (-I0)
  - Avec isolation à l'intérieur du plénum (-Ii), isolation thermique à l'intérieur du plénum de raccordement.
- Hauteur du plénum :
  - Hauteur standard du caisson (-KHS)
  - Hauteur du plénum en mm, au choix (-xxx) (hauteur minimale [KHS] avec les positions de manchon S1 / S2 / S3 = diamètre du manchon + 122 mm, mais au minimum 220 mm, hauteur minimale [KHS] avec position de manchon S0 au minimum 250 mm) (toujours à 3 chiffres).
- Diamètre du manchon :
  - Diamètre standard du manchon (-SDS).
  - Diamètre du manchon en mm, au choix (-xxx) (toujours à 3 chiffres).
- Position de manchon :
  - 1 manchon sur le dessus (-S0, standard)
  - 1 manchon sur la face latérale du plénum (-S1)
  - 2 manchons sur la face latérale, décalés de 90° (-S2)
  - 2 manchons sur la face latérale, décalés de 180° (-S3)

- Dispositif d'obturation (-A0/-AD)
  - Sans dispositif d'obturation (-A0) (standard).
  - Avec dispositif d'obturation 1/4 (-AD)
    - possible seulement en version à air soufflé.
    - Tôle d'acier galvanisée
    - Pour l'obturation sur 1 ou 2 côtés.

Sous réserve de modifications.

Aucune reprise possible !