Grille d'encastrement pour conduit

DBBR

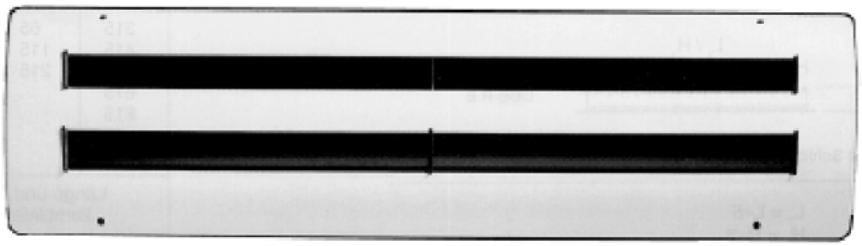

Ferdinand Schad KG
Steigstraße 25-27
D-78600 Kolbingen
Téléphone +49 (0) 74 63 - 980 - 0
Téléfax +49 (0) 74 63 - 980 - 200
info@schako.de
www.schako.de

Grille d'encastrement pour conduit DBBR

Sommaire

Description **3**
Fabrication 3
Version 3
Fixation 3
Versions et dimensions **3**
Dimensions 3
Montage 4
Référence de commande DBBR **5**
Textes d'appels d'offre **6**

Sous réserve de modifications.

Aucune reprise possible !

Grille d'encastrement pour conduit DBBR

Description

Grille de ventilation pour pulsion et aspiration conçue spécialement pour le montage sur des conduits, avec des ailettes déflectrices horizontales orientables sur la face avant.
Section de passage d'air libre, perte de charge et puissance acoustique restant identiques dans toutes les positions des ailettes.

Veuillez prendre en considération qu'en raison du découpage des tubes agrafés des contraintes peuvent agir sur la grille, et que celle-ci ne peut pas les absorber. Pour cette raison, nous vous conseillons de limiter la longueur de la grille à un maximum de 815 mm.
L'encastrement de la grille de type DBBR dans des tubes agrafés doit être effectué sans contrainte. Afin de protéger les grilles contre la déformation, l'encastrement dans des tubes agrafés ovalisés ou déformés doit être évité.

Dimensionnement
La grille d'encastrement pour conduit type DBBR est dimensionnée selon les diagrammes du diffuseur pour conduit rond type DBBR.

Fabrication

Ailettes
- Matière plastique de couleur similaire à RAL 9010 (blanc, -L9010) ou RAL 9005 (noir, -L9005) ou RAL 9006 (gris, -L9006).
- Aluminium peint dans la couleur RAL du profilé de cadre (-Axxxx). Une fois laquées, les ailettes ne sont plus ajustables.
- Aluminium anodisé de couleur naturelle E6/EV1 (-AELOX)

Cadre
- Tôle d'acier thermolaquée RAL 9010 (blanc, standard)

Registre à glissière
- Tôle d'acier galvanisée électrolytiquement

Version

DBBR-1-Z-...	- Pour air soufflé, avec des ailettes de déflexion
DBBR-8-Z-...	- Comme DBBR-1-Z-..., avec registre à glissière
DBBR-1-A-...	- Pour air extrait, sans ailettes de déflexion
DBBR-8-A-...	- Comme DBBR-1-A-..., avec registre à glissière

Fixation

Montage à vis apparentes (-SM)
- Standard, vis à fournir par le client

Montage à vis cachées impossible

Versions et dimensions

Dimensions

DBBR-1-Z-...

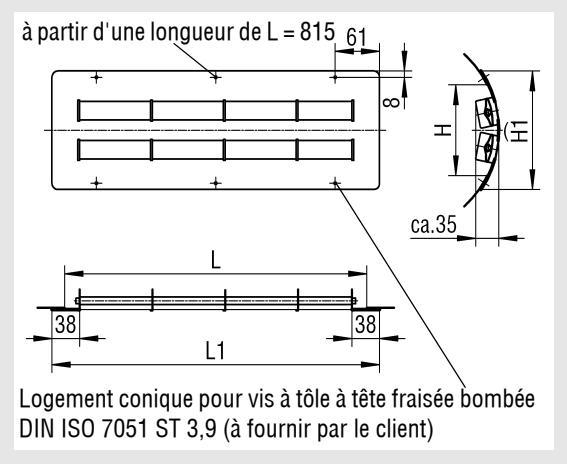

DBBR-8-Z-...

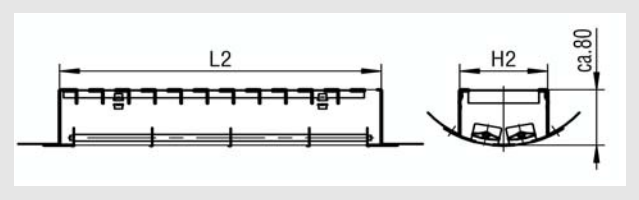

Dimensions disponibles

L	L1	L2	
		Air soufflé	Air extrait
315	350	310	276
415	450	410	376
515	550	510	476
615	650	610	576
815	850	810	776
1015	1050	1010	976
1215	1250	1210	1176

H	⌒ H1	H2	Nombre de de fentes
65	100	60	1
115	150	110	2
215	250	210	4

Toutes les longueurs et hauteurs peuvent être combinées !
À partir d'une longueur L ≥ 515 mm, un renfort intermédiaire est estampé.

Grille d'encastrement pour conduit DBBR

Montage

Situation de montage DBBR

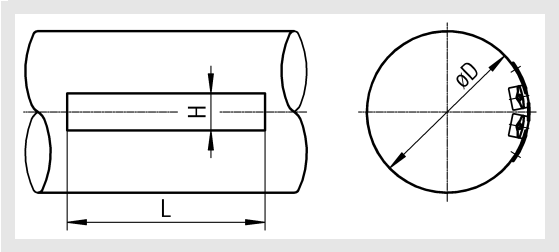

Diamètre du tube

H	øD	
	min.	max.
65	140	400
115	300	800
215	600	1250

Les trois cotes de hauteur permettent une adaptation optimale de la grille d'encastrement pour conduit type DBBR à des tubes en tôle ou agrafés. Le choix de la hauteur de la grille s'effectue alors en fonction des diamètres de tubes indiqués dans le tableau. Le diamètre de tube pour lequel la grille est utilisée doit être indiqué obligatoirement lors de la commande. Le diamètre minimum du tube s'élève à 355 mm pour la dimension 1215 mm en une partie. Pour la version en deux parties de cette taille, les valeurs indiquées dans le tableau sont valables. Veuillez consulter la documentation concernant la fonction aéraulique du diffuseur à conduit rond avec ailettes de type DBBRR pour les caractéristiques techniques supplémentaires.

L'encastrement de la grille de type DBBR dans des tubes agrafés doit être effectué sans contrainte. Afin de protéger la grille contre la déformation, il faut éviter de l'encastrer dans des tubes agrafés, ovalisés ou déformés.

Sous réserve de modifications.

Aucune reprise possible !

Grille d'encastrement pour conduit DBBR

Référence de commande DBBR

01	02	03	04	05	06
Type	Version	Guidage d'air	Longueur	Hauteur	Diamètre du tube
Exemple					
DBBR	-1	-Z	-0615	-115	-0400

07	08	09	10
Matériau	Peinture	Couleur des ailettes	Montage
-SV	-9010	-L9010	-SM

Tous les champs doivent être remplis lors de la commande

Modèle
DBBR-1-Z-0615-115-0400-SV-9010-L9010-SM
Grille d'encastrement pour conduit type DBBR | avec ailettes de déflexion horizontales | air soufflé | longueur de la grille 615 mm | hauteur de la grille 115 mm |
diamètre du tube 400 mm | tôle d'acier galvanisée | peinture en couleur RAL 9010 | ailettes peintes en couleur RAL9010 | avec montage à vis apparentes

Indications pour la commande

01 - Type

DBBR = Grille d'encastrement pour conduit type DBBR

02 - Version

1 = Avec ailettes de déflexion horizontales
8 = Avec ailettes de déflexion horizontales et registre à glissière

03 - Guidage d'air

Z = Air soufflé
A = Air extrait

04 - Longueur

0315 = Longueur de la grille 315 mm
0415 = Longueur de la grille 415 mm
0515 = Longueur de la grille 515 mm
0615 = Longueur de la grille 615 mm
0815 = Longueur de la grille 815 mm
1015 = Longueur de la grille 1015 mm
1215 = Longueur de la grille 1215 mm

05 - Hauteur

065 = Hauteur de la grille 65 mm
115 = Hauteur de la grille 115 mm
215 = Hauteur de la grille 215 mm

06 - Diamètre du tube

xxxx = Diamètre du tube mm (au choix, toujours à 4 chiffres, pour H=065 de 0140-0400, pour H=115 de 0300-0800 et pour H=215 de 0600-1250, pour H=1215 en version à une partie, le diamètre minimum est 0355)

07 - Matériau

SV = Tôle d'acier galvanisée
SB = Tôle d'acier (standard, seulement possible avec peinture)

08 - Peinture

0000 = Sans peinture
9010 = Peinture en couleur RAL 9010 (blanc, standard)
xxxx = Peinture dans une couleur RAL au choix (toujours à 4 chiffres)

09 - Couleur des ailettes

00000 = Sans ailettes (standard pour air extrait)
L9005 = Couleur RAL 9005 (noir)
L9006 = Couleur RAL 9006 (gris)
L9010 = Couleur RAL 9010 (blanc)
Axxxx = Ailettes en aluminium peint dans la couleur RAL de la plaque frontale (toujours à 5 chiffres), le réglage ultérieur des ailettes est impossible
AELOX = Ailettes en aluminium anodisé

10 - Montage

SM = Avec montage à vis apparentes (standard)

Sous réserve de modifications.
Aucune reprise possible !

Grille d'encastrement pour conduit DBBR

Textes d'appels d'offre

Grille d'encastrement pour air soufflé composée d'un cadre en tôle d'acier peint en couleur RAL 9010 (blanc) avec ailettes de déflexion orientables disposées de manière horizontale sur la face frontale, en matière plastique de couleur similaire à RAL 9005 (noir), RAL 9010 (blanc), RAL 9006 (gris), aluminium peint (le réglage ultérieur des ailettes est impossible) ou aluminium anodisé de couleur naturelle E6/EV1. Fixation au moyen de montage à vis apparentes (SM).
Modèle: SCHAKO **type DBBR-1-Z-...**

- Avec registre à glissière en tôle d'acier galvanisée électrolytiquement pour régulation du débit d'air.
  Modèle: SCHAKO **type DBBR-8-Z-...**

- Pour air extrait, sans ailettes de déflexion.
  Modèle: SCHAKO **type DBBR-1-A-...**

- Pour air extrait avec registre à glissière en tôle d'acier galvanisée électrolytiquement pour régulation du débit d'air.
  Modèle: SCHAKO **type DBBR-8-A-...**

Sous réserve de modifications.

Aucune reprise possible !