UNIÓN EN LÍNEA

(1) Inserte las piezas de unión en los perfiles (x4)

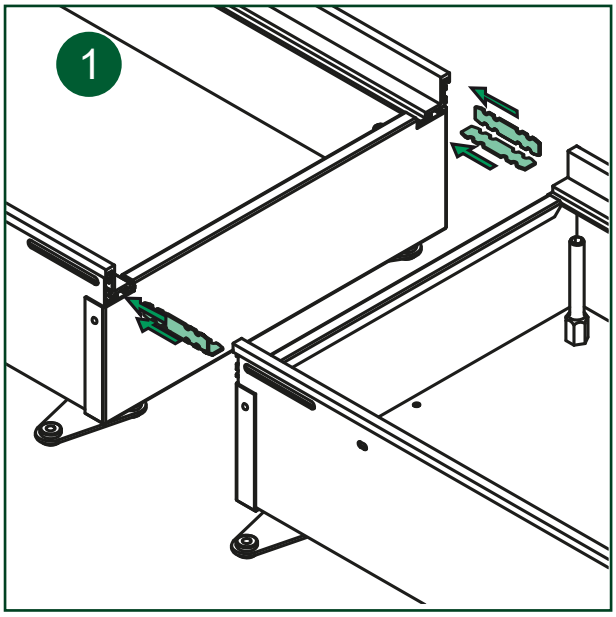

(3) Coloque la abrazadera de unión (x1)

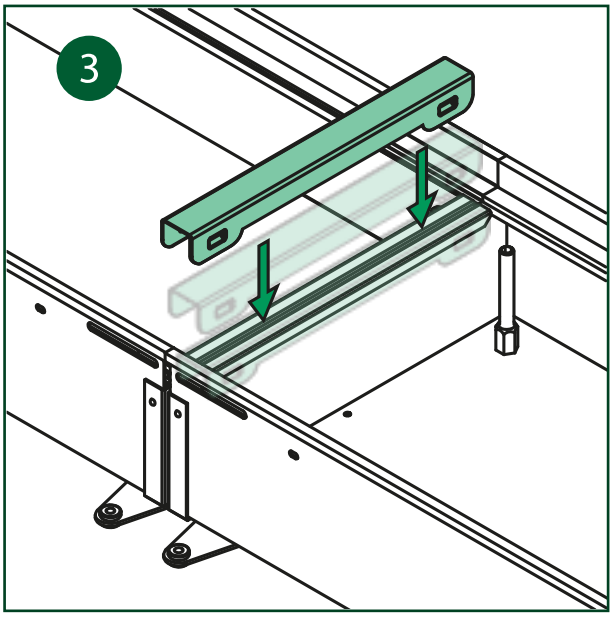

(2) Junte los equipos

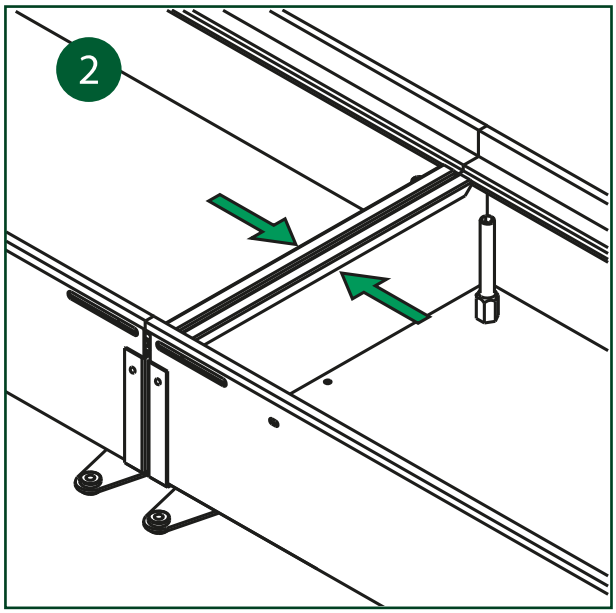

(4) El clic asegura una correcta unión

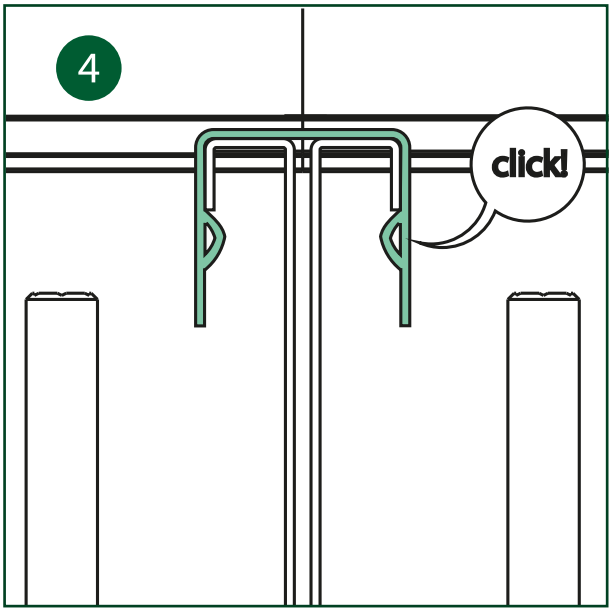

SCHAKO KG
Steigstraße 25-27
D-78600 Kolbingen

Teléfono +49 (0) 7463-980-0
Fax +49 (0) 7463-980-200
schako.com| info@schako.de
Fecha: 06.04.22