Instructions de service supplémentaires selon ATEX 2014/34/UE

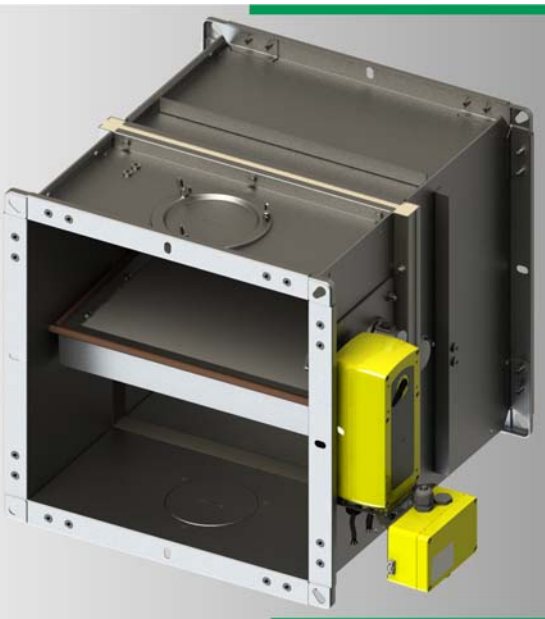

Fig. : BKA-EN avec entraînement X14 + accessoires

BKA-EN

Clapet coupe-feu

PREUVES DE CONFORMITÉ

- **Déclaration des performances**
  DoP-BKA-EN-2021-06-01

CARACTÉRISTIQUES DE PUISSANCE

- Pour la fermeture automatique des compartiments de feu

CLASSIFICATION ET NORMES

- **Classification**
  Selon la norme EN 13501-3 et en fonction de la situation de montage EI 90 (v_e, h_o i↔o) S
- **Norme produit**
  EN 15650
- **Norme d'essai**
  EN 1366-2

PARTICULARITÉS

- Variante ATEX (moyennant supplément)
- De nombreuses utilisations et applications
- Grandes sections libres

SCHAKO | Ferdinand Schad KG
Steigstraße 25-27
D-78600 Kolbingen

Téléphone +49 (0) 7463-980-0
Fax +49 (0) 7463-980-200
schako.com | info@schako.de

SOMMAIRE

Sommaire 2
Conditions générales 3
Description 4
Versions et dimensions 5
Plaque d'identification 10
Référence de commande 11
Déclaration de conformité 13
Représentations à l'étranger 15
Listes des illustrations/tableaux 16

CONDITIONS GENERALES

DESCRIPTION ET INSTRUCTIONS GENERALES

Ces instructions de service supplémentaires doivent être respectées avant le montage et la mise en service de l'appareil.

Les instructions de service supplémentaires contiennent des informations générales concernant l'utilisation dans des zones présentant un risque d'explosion devant être respectées pendant le montage, le fonctionnement et le contrôle du fonctionnement.

Avant le montage et la mise en service et avant d'effectuer des contrôles du fonctionnement, le personnel responsable doit lire les présentes instructions supplémentaires !

Le non-respect du montage correct et des consignes de sécurité a pour conséquence la perte des droits aux dommages-intérêts !

QUALIFICATION ET FORMATION DU PERSONNEL

Le personnel chargé du montage, de l'inspection et du contrôle du fonctionnement doit justifier de la qualification requise pour ces différentes tâches. Les domaines de responsabilité, les compétences et l'encadrement du personnel doivent être définis de manière claire et précise par l'exploitant. Lorsque le personnel ne possède pas les connaissances nécessaires, il doit être formé et initié. En outre, l'exploitant doit s'assurer que le personnel comprenne et respecte le contenu des instructions supplémentaires.

SECURITE PENDANT LE TRAVAIL

Les consignes de sécurité figurant dans ces instructions de service supplémentaires, les prescriptions nationales et internationales en vigueur concernant la protection contre les explosions, la prévention des accidents ainsi que les réglementations internes de l'exploitant en matière de sécurité pendant le fonctionnement doivent être respectées.

UTILISATION CONFORME A LA DESTINATION

Les appareils sont conçus pour l'utilisation dans des systèmes de ventilation en atmosphère explosible selon la désignation ATEX, groupe d'appareil II, zones 1, 2 ou 21, 22.

Les appareils ne sont pas conçus pour l'utilisation dans des zones Ex non autorisées.

La sécurité de fonctionnement des appareils livrés n'est garantie que dans le cadre d'une utilisation conforme à la destination. Le clapet coupe-feu ne doit être utilisé que pour les fluides ne dépassant pas une température de 72 °C.

LIVRAISON ET STOCKAGE

Après la livraison, il faut vérifier si les appareils sont complets et sans avaries de transport. Vérifier si la livraison est incomplète ou présente des dommages dus au transport et en informer immédiatement le transporteur et la société SCHAKO KG.

Les clapets coupe-feu ne doivent pas être exposés aux intempéries, aux rayons de soleil et à l'humidité (voir également les « INFORMATIONS GÉNÉRALES »).

CONSIGNE DE MONTAGE

Le montage, l'installation, le raccordement et la mise en service de l'appareil ne doivent être effectués que par du personnel spécialisé et qualifié et dans le respect des règles techniques reconnues et des prescriptions en matière de sécurité et de prévention des accidents. Afin d'éviter des charges statiques, la borne de terre du clapet coupe-feu doit être raccordée à la compensation de potentiel du système.

CONTROLE DU FONCTIONNEMENT

Uniquement un appareil contrôlé de manière adéquate et en parfait état peut garantir un fonctionnement sûr et fiable.

N'utiliser que des pièces de rechange d'origine SCHAKO KG. SCHAKO KG ne pourra être tenu responsable des dommages résultant de l'utilisation de pièces de rechange non originales.

DANGER EN CAS DE NON-RESPECT DES CONSIGNES DE SECURITE

Le non-respect des consignes de sécurité peut entraîner des risques pour les personnes, l'environnement et l'installation. En outre, le non-respect des consignes de sécurité a pour conséquence la perte des droits aux dommages-intérêts.

DESCRIPTION

Les clapets coupe-feu installés dans les conduits d'aération (installations aérauliques) sont destinés à fermer automatiquement des compartiments d'incendie. Le clapet coupe-feu BKA-EN est conforme aux normes EN 15650, EN 13501-3 et EN 1366-2. Le BKA-EN a été testé selon EN 1366-2 pour sa conformité avec la déclaration de performance n° DoP-BKA-EN-2021-06-01. La classification selon EN 13501-3 est EI 30 (v_e, i↔o) S à EI 90 (v_e, h_o i↔o) S.
Selon la directive 2014/34/UE, numéro du certificat de conformité CE EPS 09 ATEX 2 153 X, l'utilisation dans les zones présentant un risque d'explosion est permise avec un servomoteur à ressort de rappel ExMax-5.10-BF (X14/X15) et un limiteur de température de sécurité (FireSafe ou ExPro-TT) ou avec un dispositif de déclenchement mécanique du fusible thermique (actionnement manuel avec ou sans interrupteur de fin de course ATEX ES-Ex). Le clapet coupe-feu a la désignation suivante selon ATEX :

II 2 G Ex h IIC T6 Gb
II 2 D Ex h IIIC T80°C Db
EPS 09 ATEX 2 153 X

En plus de cette documentation supplémentaire, les normes et directives nationales doivent être respectées.
Pour la vérification du bon fonctionnement, les travaux de réparation, de rééquipement ou autres, le client doit éventuellement prévoir des ouvertures de révision dans les plafonds suspendus, les cloisons pour gaines techniques et les conduits d'aération montés en aval etc. Il est nécessaire d'en prévoir en nombre et taille suffisants, tout en veillant à ce que le fonctionnement des clapets coupe-feu ne soit pas entravé.
Un côté ou les deux côtés des clapets coupe-feu doit/doivent être connecté/s aux conduits d'aération du système de ventilation. Si uniquement un côté est raccordé, le côté opposé doit être obturé à l'aide d'une grille d'obturation protectrice fabriquée de matériaux non inflammables (EN13501-1). Les clapets coupe-feu doivent être raccordés à des conduits d'aération inflammables et non inflammables et à des manchons flexibles.

Le clapet coupe-feu correspond aux prescriptions de la directive ATEX et peut être intégré dans des installation de soufflage et d'évacuation d'air des systèmes de ventilation dans des zones présentant un risque d'explosion.

Le clapet coupe-feu est certifié pour les groupes d'appareil II, zones 1, 2 ou 21, 22.
Les zones 1 et 2 sont des zones chargées en gaz/vapeurs dangereux, les zones 21 et 22 sont des zones poussiéreuses.

Les zones doivent être définies par l'exploitant ou par le planificateur en respectant les normes en vigueur.

Remarque :
Pour les zones présentant un risque d'explosion, utiliser uniquement des appareils ayant une attestation ATEX pour cette application.

CONDITIONS SPECIALES

Les appareils électriques montés et intégrés doivent disposer d'une protection contre l'explosion appropriée.
Il faut s'assurer que toutes les pièces métalliques soient connectées correctement et de manière permanente au potentiel de terre.

MODE DE PROTECTION ATEX

Dans le cas des clapets coupe-feu, le mode de protection ATEX est garanti moyennant protection par sécurité à la construction.

ASSURANCE QUALITE

Les sites de productions de SCHAKO sont certifiés selon le procédé de gestion de la qualité EN ISO 9001.
Pour garantir que les caractéristiques du produit définies sont respectées lors de la fabrication, un contrôle de la production en usine est effectué à intervalles réguliers. En plus un audit de surveillance externe annuel est réalisé par un organisme notifié.

VERSIONS ET DIMENSIONS

Dimensions

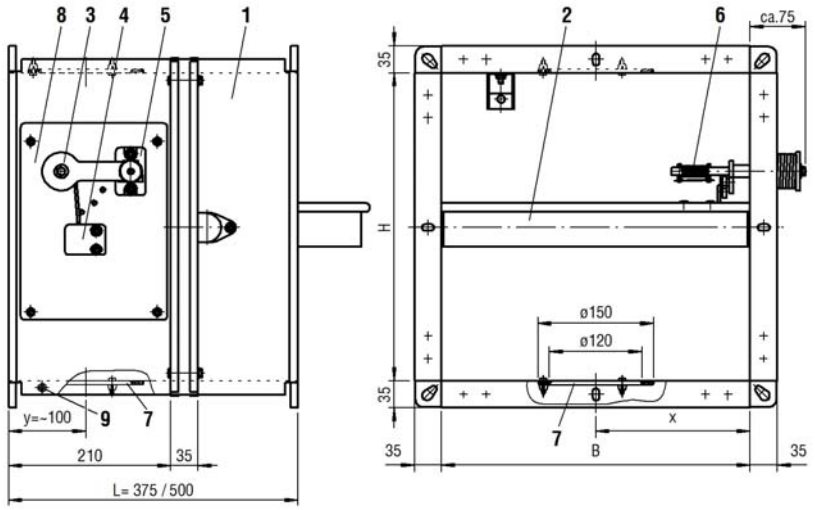

Figure 1 : Dimensions BKA-EN

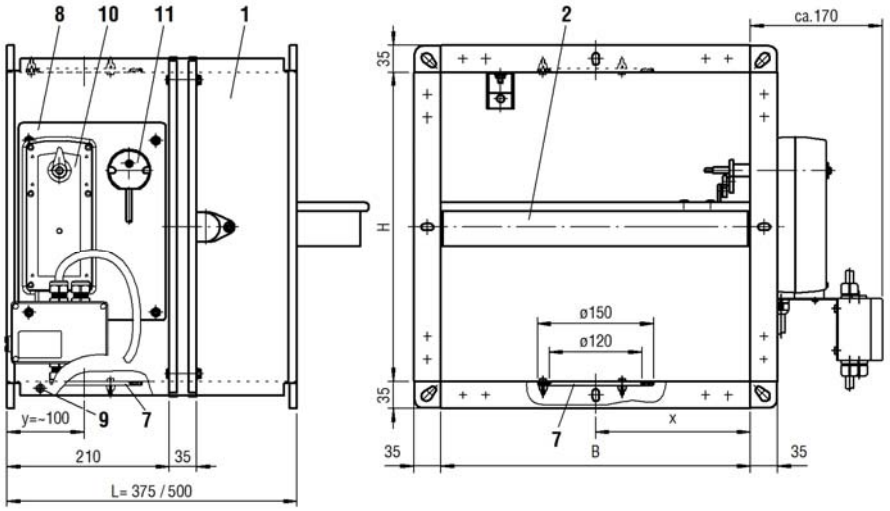

Figure 2 : Dimensions BKA-EN avec entraînement Ex-Max-5.10-BF (X14/X15)

Tailles disponibles [mm]

B	H
200	200
225	225
250	250
275	275
300	300
325	325
350	350
375	375
400	400
450	450
500	500
550	550
600	600
650	650
700	700
750	750
800	800
900	
1000	
1100	
1200	
1300	
1400	
1500	

Tableau 1 : Dimensions disponibles [mm]

1 Clapet coupe-feu BKA-EN
2 Volet
3 Levier manuel
4 Dispositif de verrouillage
5 Dispositif de déclenchement
6 Fusible thermique
7 Ouverture de révision sur le côté opposé
B < 800 ➔ x = B/2
B ≥ 800 ➔ x ~ 260mm
y ~ 100mm de la bride de raccordement
8 Unité d'entraînement
9 Mise à la terre
10 Entraînement ExMax-5.10-BF (X14/X15)
11 Limiteur de température de sécurité

- Longueur du boîtier L=375 ou **500** mm (standard)
- Toutes les largeurs et hauteurs peuvent être combinées.
- Dispositif de déclenchement toujours sur le côté H
- Ouvertures d'inspection situées toujours sur le côté B.
- Dimensions en largeur/hauteur en étapes de 10 mm sur demande.

Tableau des poids [kg]

BKA-EN avec déclenchement thermomécanique
(déclenchement manuel)
(supplément de poids pour entraînement ExMax-5.10-BF
(X14/X15) env. 4,5 kg au maximum)

Hauteur	Largeur 200	225	250	275	300	325	350	375	400	450	500	550	600	650	700	750	800	900	1000	1100	1200	1300	1400	1500
200	10	11	11	12	12	12	13	13	14	15	16	17	18	19	20	21	22	24	26	28	29	31	33	35
225	11	11	12	12	13	13	14	14	15	16	17	18	19	20	21	22	23	25	27	29	31	33	35	37
250	11	12	12	13	13	14	14	15	15	16	17	18	20	21	22	23	24	26	28	30	32	35	37	39
275	11	12	13	13	14	14	15	15	16	17	18	19	20	22	23	24	25	27	29	32	34	36	38	41
300	12	13	13	14	14	15	15	16	17	18	19	20	21	23	24	25	26	28	31	33	35	38	40	42
325	12	13	14	14	15	15	16	17	17	19	20	21	22	23	25	26	27	30	32	34	37	39	42	44
350	13	14	14	15	15	16	17	17	18	19	21	22	23	24	26	27	28	31	33	36	38	41	43	46
375	13	14	15	15	16	17	17	18	19	20	21	23	24	25	27	28	29	32	35	37	40	42	45	48
400	14	14	15	16	17	17	18	19	19	21	22	24	25	26	28	29	30	33	36	39	41	44	47	50
450	15	15	16	17	18	19	20	20	21	23	24	26	27	28	30	31	33	36	39	42	45	48	50	53
500	16	16	17	19	19	20	21	22	22	24	26	27	29	30	32	33	35	38	41	44	48	51	54	57
550	17	18	18	20	20	21	22	23	24	25	27	29	30	32	34	35	37	41	44	47	50	54	57	60
600	18	19	19	21	22	23	23	24	25	27	29	30	32	34	36	38	39	43	46	50	53	57	61	64
650	19	20	20	22	23	24	25	26	27	28	30	32	34	36	38	40	41	45	49	53	56	60	64	68
700	20	21	21	23	24	25	26	27	28	30	32	34	36	38	40	42	44	48	51	55	59	63	67	71
750	21	22	23	24	25	26	27	28	29	31	33	35	38	40	42	44	46	50	54	58	62	66	71	75
800	22	23	24	25	26	27	28	30	31	33	35	37	39	41	44	46	48	52	57	61	65	70	74	78

Tableau 2 : Tableau des poids [kg] BKA-EN L=375

Hauteur	Largeur 200	225	250	275	300	325	350	375	400	450	500	550	600	650	700	750	800	900	1000	1100	1200	1300	1400	1500
200	12	13	14	14	15	15	16	16	17	18	19	20	21	23	24	25	26	28	31	33	35	37	40	42
225	13	14	14	15	15	16	17	17	18	19	20	21	22	24	25	26	27	30	32	34	37	39	41	44
250	14	14	15	15	16	17	17	18	18	20	21	22	23	25	26	27	28	31	33	36	38	41	43	46
275	14	15	15	16	17	17	18	19	19	21	22	23	24	26	27	28	29	32	35	37	40	42	45	47
300	15	15	16	17	17	18	19	19	20	21	23	24	25	27	28	29	31	33	36	39	41	44	47	49
325	15	16	17	17	18	19	19	20	21	22	23	25	26	28	29	30	32	35	37	40	43	46	48	51
350	16	16	17	18	19	19	20	21	21	23	24	26	27	29	30	32	33	36	39	42	44	47	50	53
375	16	17	18	19	19	20	21	21	22	24	25	27	28	30	31	33	34	37	40	43	46	49	52	55
400	17	17	18	19	20	21	21	22	23	25	26	28	29	31	32	34	35	38	41	44	48	51	54	57
450	18	19	19	21	22	22	23	24	25	27	28	30	31	33	35	36	38	41	44	48	51	54	57	61
500	19	20	21	22	23	24	25	25	26	28	30	32	33	35	37	38	40	44	47	51	54	58	61	64
550	20	21	22	23	24	25	26	27	28	30	32	33	35	37	39	41	43	46	50	53	57	61	64	68
600	21	22	23	25	26	26	27	28	29	31	33	35	37	39	41	43	45	49	53	56	60	64	68	72
650	22	23	24	26	27	28	29	30	31	33	35	37	39	41	43	45	47	51	55	59	63	67	71	76
700	23	24	25	27	28	29	30	31	32	35	37	39	41	43	45	47	49	54	58	62	66	71	75	79
750	25	26	27	28	29	31	32	33	34	36	38	41	43	45	47	49	52	56	61	65	70	74	78	83
800	26	27	28	30	31	32	33	34	35	38	40	42	45	47	49	52	54	59	63	68	73	77	82	87

Tableau 3 : Tableau des poids [kg] BKA-EN L=500

Servomoteur électrique à ressort de rappel ExMax-5.10-BF (X14/X15)

ExMax-5.10-BF (X14/X15)

Raccordement	ExMax-5.10-BF (X14/X15)

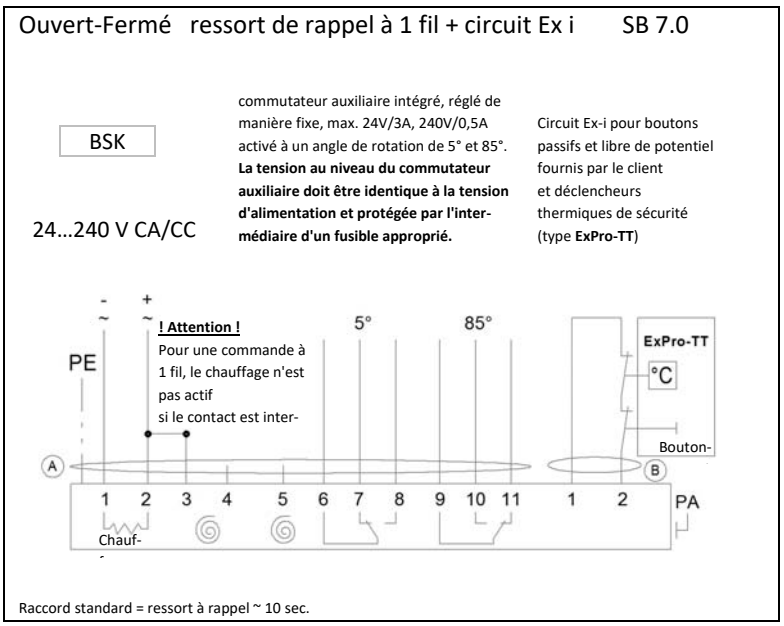

Figure 3 : Schéma de connexions entraînement ExMax-5.10-BF (X14/X15)

Servomoteurs électriques à ressort de rappel protégés contre les explosions munis d'un limiteur de température de sécurité (ExPro-TT).

- Températures de déclenchement 72°C.
- Position de fonctionnement (volet « OUVERT ») et tension du ressort de rappel par application d'une tension d'alimentation (alimentation en tension 24 - 240 V CA/CC).
- Dans le cas d'une interruption de la tension d'alimentation ou le déclenchement des fusibles thermiques (température ambiante ou température dans le conduit), la position de sécurité (clapet « FERMÉ ») est assurée grâce à l'énergie des ressorts. Si les fusibles de température sont déclenchés, le circuit électrique du capteur est interrompu de manière permanente et irrévocable.
- Signalisation de la position finale à l'aide des commutateurs intégrés, activés à un angle de rotation de 5° et de 85°.
- Le contrôle de la fonction sur site est possible par la touche de contrôle du limiteur de température de sécurité.

Attention !
Pour garantir la fonction de sécurité, l'entraînement doit être correctement raccordé à la tension d'alimentation.

Caractéristiques techniques entraînement ExMax-5.10-BF (X14/X15)

Alimentation en tension		24...240 V CA/CC, chacune ± 10%, autoadaptive
Fréquence		50...60 Hz ± 20%
Puissance absorbée		
	Position d'arrêt	max. 20 W
	Puissance de chauffage	env. 16 W
	Courant de démarrage :	env. 2,0 A à 24 V pour env. 1 sec.
Durée de marche	Moteur	30s
	Ressort de rappel	10s
Interrupteur auxiliaire		2 commutateurs auxiliaires intégrés, sans potentiel avec commutateur
	Tension de commutation	24 V CC / 230 V CA
	Courant de commutation	0,5 mA - 3 A
	Points de commutation	Angle de rotation 5° / 85°
Classe de protection		I (mis à la terre)
Indice de protection selon EN 60529		IP 66
homologué CEM		2004/108/CE
Testé en matière de sécurité		2006/95/CE
Température ambiante (fonctionnement)		-40 ... +40°C
Humidité ambiante		≤ 95%, sans condensation

Tableau 4 : Caractéristiques techniques entraînement ExMax-5.10-BF (X14/X15)

Interrupteur de fin de course type ES-Ex

Interrupteur de fin de course pour utilisation dans des zones présentant un risque d'explosion,

II 2G Ex d IIC T6/T5 Gb,

II 2D Ex tb IIIC T 80°C/ 95°C Db

IP65 ; 250V / 6A AC15 ; 230V / 0,25A DC13 ; -20°C ≤ Ta ≤ +65°C

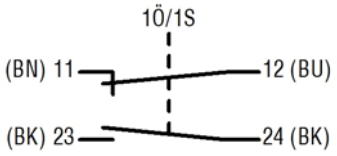

Figure 4 : Schéma de connexions des interrupteurs de fin de course ES-Ex

Positions de volet pouvant être indiquées :
EXZ (type ES-Ex-Z : « FERMÉ »)
EXA (type ES-Ex-A : « OUVERT »)
EX2 (type ES-Ex-2 : « OUVERT » et « FERMÉ »)

Informations générales

- Lors du montage et de l'installation, il y a risque de blessure. Afin d'éviter des blessures, porter un équipement de protection individuel (EPI).
- Les clapets coupe-feu doivent être montés de sorte que des forces extérieures n'influencent pas le fonctionnement durable.
- Les conduits d'aération ne doivent pas exercer de fortes contraintes sur les murs, supports, plafonds ou clapets coupe-feu résultant d'une dilatation thermique (incendie).
  Si nécessaire, il faut prévoir des mesures de compensations comme par ex. l'utilisation de manchons flexibles (type SCHAKO FR) ou la pose des conduits appropriée (angles et tracé des conduit). Les prescriptions nationales doivent être observées
- Avant le montage, contrôler les possibilités de raccordement des conduits d'aération au clapet coupe-feu. Des pièces de rallonge (à fournir par le client ou disponible dans la gamme d'accessoires, SCHAKO type VT) pourraient être nécessaires, par ex. pour des épaisseurs de mur ou de plafond élevées). Lors du raccordement des composants de conduit, le type de fixation doit être sélectionné de sorte que le clapet coupe-feu et les accessoires ne soient pas endommagés.
- Lors du montage, il peut être nécessaire de prévoir un renforcement du boîtier.
- Vérifier également si des linteaux porteurs statiques sont requis.
- Si pas tous les quatre côtés du clapet coupe-feu sont remplis avec du mortier, les aides au montage et à l'installation fournis sur site doivent être enlevés.
- Un transport ou une manipulation non conformes peuvent produire des dommages ou avoir des conséquences graves sur le fonctionnement. En outre, il est nécessaire d'enlever la pellicule plastifiée de l'emballage de transport et de contrôler si la livraison est complète.
- Lors du stockage, les clapets coupe-feu doivent être protégés contre la poussière, la salissure, l'humidité et les influences thermiques (par ex. lumière directe du soleil, source de lumière dégageant de la chaleur etc.). Ils ne doivent pas être exposés aux influences atmosphériques et ne doivent pas être stocké à des températures inférieures à -20°C et supérieures à 50°C.
- Le clapet coupe-feu doit être protégé contre la salissure et l'endommagement. Après le montage, les traces de salissure doivent être éliminées immédiatement.
- Lors du montage et du remplissage avec du mortier, prévoir un espace suffisant.
- Vérifier le fonctionnement du clapet coupe-feu avant et après le montage. Veiller, pour cela, à garantir un accès libre.
- Les installations électriques et les travaux sur les composants électriques ne doivent être effectués que par des électriciens qualifiés ; dans ce cas, la tension d'alimentation doit être coupée et protégée contre toute remise en marche intempestive.
- Veuillez considérer que les clapets coupe-feu en acier inox ne doivent être nettoyés qu'avec un produit nettoyant approprié !

Conseils concernant le montage et la mise en service

Avant le montage dans le système de ventilation, contrôler si le clapet coupe-feu présente des dommages. Des clapets coupe-feu endommagés ne doivent pas être montés.

L'appareil ne doit être utilisé que conformément à son emploi prévu dans des systèmes de ventilation pour air soufflé et extrait.

Utiliser uniquement des éléments de fixation autorisés.

Il est interdit de fixer d'autres pièces sur le clapet coupe-feu.

Raccorder les deux côtés du clapet coupe-feu au système de conduits de ventilation et veiller à ce qu'il soit électriquement conducteur.

Afin d'éviter des charges statiques, la borne de terre du clapet coupe-feu doit être raccordée à la compensation de potentiel du système.

Veiller à ce que les systèmes de ventilation ne soient pas exposés à des conditions de fonctionnement anormales, c'est-à dire à des vibrations, des coups de pression ou à un médium contenant un pourcentage élevé de solides.

Conseils concernant le contrôle du fonctionnement et l'inspection

Un contrôle correct du fonctionnement permet d'augmenter la sécurité de fonctionnement et la durée de vie de l'appareil. Pour cette raison, il convient de les appareils doivent être contrôlés régulièrement.

Les intervalles d'inspection prescrits par la loi doivent être respectés.

Les opérateurs doivent être informés avant d'effectuer le contrôle du fonctionnement et les travaux d'inspection.

La fiche technique de l'exploitant indique les dispositifs de protection individuels. Les risques dus au contact ou à l'inhalation des substances dangereux doivent être évités en prenant des mesures de protection appropriées.

Avant d'effectuer le contrôle du fonctionnement et des travaux d'inspection, tous les composants du système en amont et en aval de l'appareil doivent être mis hors tension et protégés contre une remise en marche.

Les critères de contrôles suivants doivent être observés:

- Contrôle visuel de l'appareil
- Vérifier la fixation de l'appareil
- Contrôler les raccordements électriques
- Vérifier que la borne de terre est bien fixée et électriquement connectée
- Contrôle de fonctionnement:
- D'autres contrôles sont décrits dans la documentation technique ou dans les instructions de contrôle du fonctionnement.

Utilisation et raccordement électrique des servomoteurs dans des zones à risque d'explosion

Pour les appareils de la société SCHAKO KG, utiliser uniquement des dispositifs électriques avec une homologation ATEX selon la directive ATEX 2014/34/UE pour les zones 1, 2, 21 et 22 tels que les servomoteurs, boîtes à bornes et thermocouples, tout en respectant les prescriptions de SCHAKO.

Poser les conduites de raccordement de manière à éviter tout endommagement mécanique et thermique.

Les composants avec servomoteur protégé contre l'explosion et les boîtes à bornes doivent être connectés au potentiel de compensation fourni par le client avec un câble cuivre d'au moins de 4 mm².

Les lignes électriques des servomoteurs doivent être raccordées dans une boîte à bornes selon la directive ATEX 2014/34/UE pour zones 1, 2, 21 et 22, si le raccordement électrique est effectué dans une zone présentant un risque d'explosion.

Respecter les sections admissibles des conducteurs.

Les servomoteurs ne nécessitent pas d'entretien en ce qui concerne leur fonctionnement, les instructions de contrôle selon la directive ATEX ou les spécifications du constructeur doivent être observées.

PLAQUE D'IDENTIFICATION

Figure 5 : Plaque d'identification BKA-EN

RÉFÉRENCE DE COMMANDE

01	02	03	04	05	06
Type	Largeur	Hauteur	Longueur	Matériau (boîtier)	Peinture (boîtier)
Exemple					
BKAEN	-1500	-800	-375	-V4	-1

07	08	09	10	11
Version du volet	Température de déclenchement	Type d'entraînement	Accessoires	Cadre additionnel
-2	-72	-X15	-KK2	-R18

EXEMPLE
BKAEN-1500-800-375-V4-1-2-72-X15-KK2-R18
Type **BKA-EN** = Clapet coupe-feu BKA-EN | Largeur = **1500** mm | Hauteur = **800** mm | Longueur = **375** mm | Matériau (boîtier) **V4** = Acier inoxydable matériau n° 1.4571 (V4A) | Peinture (boîtier) **1** = Vernis DD à l'intérieur| Version du volet **2** = Revêtement avec vernis DD | Température de déclenchement **72** = 72°C | Type d'entraînement **X15** = Type ExMax-5.10-BF (boîtier V4A) | Accessoires **KK2** = Boîte à bornes (V4A) avec support de montage | Cadre additionnel **R18** = Kit de montage GDA (pour mur massif ; uniquement pour L=375)

INDICATIONS POUR LA COMMANDE

01 - TYPE

BKAEN = BKA-EN

02 - LARGEUR

0200 - 0225 - 0250 - 0275 - 0300 - 0325 - 0350 - 0375 - 0400 - 0450 - 0500 - 0550 - 0600 - 0650 - 0700 - 0750 - 0800 - 0900 - 1000 - 1100 - 1200 - 1300 - 1400 - 1500
en mm - toujours à quatre chiffres

03 - HAUTEUR

200 - 225 - 250 - 275 - 300 - 325 - 350 - 375 - 400 - 450 - 500 - 550 - 600 - 650 - 700 - 750 - 800
en mm - toujours à trois chiffres

04 - LONGUEUR

500 ou 375
en mm - toujours à trois chiffres

05 – MATERIAU (BOÎTIER)

SV = Tôle d'acier galvanisée
V2 = Acier inoxydable matériau n° 1.4301 (V2A)
V4 = Acier inoxydable matériau n° 1.4571 (V4A)

06 – PEINTURE (BOITIER)

0 = Sans peinture
1 = Vernis DD à l'intérieur (RAL7035)
3 = Vernis DD à l'intérieur et à l'extérieur (RAL7035)

07 - VERSION DU VOLET

0 = Sans revêtement
2 = Revêtement avec vernis DD
4 = Revêtement en tôle d'acier galvanisée
6 = Revêtement en tôle d'acier galvanisée + revêtement avec laque DD

08 – TEMPERATURE DE DECLENCHEMENT

72 = 72°C

09 - TYPE D'ENTRAINEMENT

HAX = Déclenchement manuel thermomécanique *
X14 = ExMax-5.10-BF + limit. de temp. de sécurité (ExPro-TT) 72 °C *
X15 = ExMax-5.10-BF (boîtier en acier inoxydable V4A) + temp. de sécurité (ExPro-TT) 72 °C *

** convient pour toutes les combinaisons de dimensions*

10 - ACCESSOIRES

Z00 = sans accessoire
EXZ = ES-Ex-Z (interrupteur de fin de course Fermé ; convient à HAX)
EXA = ES-Ex-A (interrupteur de fin de course Ouvert ; convient à HAX)
EX2 = ES-Ex-2 (interrupteur de fin de course Fermé/Ouvert ; convient à HAX)
KK1 = Boîte à bornes avec support de montage ; convient à X14
KK2 = Boîte à bornes avec support de montage (boîtier en acier inoxydable V4A) ; convient à X15

11 - CADRE ADDITIONNEL

R00 = Sans cadre additionnel
R01 = Kit de montage en saillie AS-E1 (uniquement pour L=375) [I)]

R08 = Kit de montage GDL (uniquement pour L=375 ; pour profilés métalliques CW50/UW50, cloisons à ossature simple) [II)]
R09 = Kit de montage GDL (uniquement pour L=375 ; pour profilés métalliques CW75/UW75, cloisons à ossature simple) [II)]
R10 = Kit de montage GDL (uniquement pour L=375 ; pour profilés métalliques CW100/UW100, cloisons à ossature simple) [II)]
R11 = Kit de montage GDL (uniquement pour L=375 ; pour profilés-métalliques CW125/UW125, cloisons à ossature simple) [II)]
BKA-EN Tourné en usine de 180°
R12 = Kit de montage GDL (uniquement pour L=375 ; pour profilés métalliques CW50/UW50, cloisons à ossature simple) [II)]
R13 = Kit de montage GDL (uniquement pour L=375 ; pour profilés métalliques CW75/UW75, cloisons à ossature simple) [II)]
R14 = Kit de montage GDL (uniquement pour L=375 ; pour profilés métalliques CW100/UW100, cloisons à ossature simple) [II)]
R15 = Kit de montage GDL (uniquement pour L=375 ; pour profilés-métalliques CW125/UW125, cloisons à ossature simple) [II)]

R16 = Cadre de montage ER-A1 [II)]
R17 = Cadre de montage ER-A1 [I)]
R18 = Kit de montage GDA (seulement pour L=375) [I)]

R51 = Kit de montage en saillie AS-E1 (uniquement pour L=375) + vernis DD [I)]
R58 = Kit de montage GDL (uniquement pour L=375 ; pour profilés métalliques CW50/UW50, cloisons à ossature simple) + vernis DD [II)]
R59 = Kit de montage GDL (uniquement pour L=375 ; pour profilés métalliques CW75/UW75, cloisons à ossature simple) + vernis DD [II)]
R60 = Kit de montage GDL (uniquement pour L=375 ; pour profilés métalliques CW100/UW100, cloisons à ossature simple) + vernis DD [II)]
R61 = Kit de montage GDL (uniquement pour L=375 ; pour profilés métalliques CW125/UW125, cloisons à ossature simple) + vernis DD [II)]
BKA-EN Tourné en usine de 180°
R62 = Kit de montage GDL (uniquement pour L=375 ; pour profilés métalliques CW50/UW50, cloisons à ossature simple) + vernis DD [II)]
R63 = Kit de montage GDL (uniquement pour L=375 ; pour profilés métalliques CW75/UW75, cloisons à ossature simple) + vernis DD [II)]
R64 = Kit de montage GDL (uniquement pour L=375 ; pour profilés métalliques CW100/UW100, cloisons à ossature simple) + vernis DD [II)]
R65 = Kit de montage GDL (uniquement pour L=375 ; pour profilés métalliques CW125/UW125, cloisons à ossature simple) + vernis DD [II)]

R66 = Cadre de montage ER-A1 + vernis DD [II)]
R67 = Cadre de montage ER-A1 + vernis DD [I)]
R68 = Kit de montage GDA (seulement pour L=375) + vernis DD [I)]

[I)] Cadre additionnel livré non monté
[II)] Cadre additionnel monté en usine

DECLARATION DE CONFORMITE

(1) **Konformitätsbescheinigung**

(2) Geräte und Schutzsysteme zur bestimmungsgemäßen Verwendung in explosionsgefährdeten Bereichen – **Richtlinie 2014/34/EU**

(3) Bescheinigungsnummer

EPS 09 ATEX 2 153 X **Revision 3**

(4) Gerät: Brandschutzklappen BKA-EN, BSK-RPR

(5) Hersteller: Schako KG

(6) Anschrift: Steigstraße 25-27
78600 Kolbingen
Deutschland

(7) Die Bauart dieses Gerätes sowie die verschiedenen zulässigen Ausführungen sind in der Anlage zu dieser Konformitätsbescheinigung festgelegt.

(8) Bureau Veritas Consumer Products Services Germany GmbH bescheinigt aufgrund einer freiwilligen Prüfung auf Basis der Richtlinie 2014/34/EU des Europäischen Parlaments und des Rates vom 26. Februar 2014 die Erfüllung der grundlegenden Sicherheits- und Gesundheitsanforderungen für die Konzeption und den Bau von Geräten und Schutzsystemen zur bestimmungsgemäßen Verwendung in explosionsgefährdeten Bereichen gemäß Anhang II der Richtlinie. Die Ergebnisse der Prüfung sind in der vertraulichen Dokumentation unter der Referenznummer 09TH0026 festgelegt.

(9) Die grundlegenden Sicherheits- und Gesundheitsanforderungen werden erfüllt durch Übereinstimmung mit:

EN ISO 80079-36:2016 **EN ISO 80079-37:2016**

(10) Falls das Zeichen „X" hinter der Bescheinigungsnummer steht, wird auf besondere Bedingungen für die sichere Anwendung des Gerätes in der Anlage zu dieser Bescheinigung hingewiesen.

(11) Diese Konformitätsbescheinigung bezieht sich nur auf Konzeption und Prüfung des festgelegten Gerätes gemäß Richtlinie 2014/34/EU. Weitere Anforderungen dieser Richtlinie gelten für die Herstellung und das Inverkehrbringen dieses Gerätes. Diese Anforderungen werden nicht durch diese Bescheinigung abgedeckt.

(12) Die Kennzeichnung des Gerätes muss die folgenden Angaben enthalten:

Ex II 2G Ex h IIC T6 Gb

Ex II 2D Ex h IIIC T80°C Db

Zertifizierungsstelle Explosionsschutz

Hamburg, 31.03.2020

H. Schaffer

Seite 1 von 2

Bescheinigungen ohne Unterschrift und Siegel haben keine Gültigkeit. Diese Bescheinigung darf nur unverändert weiterverbreitet werden. Auszüge oder Änderungen bedürfen der Genehmigung von Bureau Veritas Consumer Products Services Germany GmbH. EPS 09 ATEX 2 153 X, Revision 3.

BUREAU VERITAS
Consumer Products Services Germany GmbH
Oehleckerring 40, 22419 Hamburg, Germany
Phone: +49 40 74041-0
cps-hamburg@de.bureauveritas.com
www.bureauveritas.de/cps

(13) **Anlage**

(14) **Konformitätsbescheinigung EPS 09 ATEX 2 153 X** **Revision 3**

(15) Beschreibung des Gerätes:

Die Brandschutzklappen Typ BKA-EN und BSK-RPR dienen zur Absperrung gegen Feuer und Rauch in einer Lüftungsanlage.

(16) Referenznummer: 09TH0026

(17) Besondere Bedingungen:

Die an- und eingebauten elektrischen Geräte müssen in geeigneter Weise explosionsgeschützt ausgeführt sein.

Es muss sichergestellt werden, dass alle metallischen Teile ordnungsgemäß und dauerhaft mit dem Erdpotential verbunden sind.

(18) Grundlegende Sicherheits- und Gesundheitsanforderungen:

Durch Übereinstimmung mit Normen abgedeckt.

Zertifizierungsstelle Explosionsschutz

Hamburg, 31.03.2020

H. Schaffer

Bescheinigungen ohne Unterschrift und Siegel haben keine Gültigkeit. Diese Bescheinigung darf nur unverändert weiterverbreitet werden. Auszüge oder Änderungen bedürfen der Genehmigung von Bureau Veritas Consumer Products Services Germany GmbH. EPS 09 ATEX 2 153 X, Revision 3.

BUREAU VERITAS
Consumer Products Services Germany GmbH
Oehleckerring 40, 22419 Hamburg, Germany
Phone: +49 40 74041-0
cps-hamburg@de.bureauveritas.com
www.bureauveritas.de/cps

REPRESENTATIONS A L'ETRANGER

Belgique SCHAKO S.A.R.L. 165, rue des Pommiers L-2343 Luxembourg Tél. +352 / 403 157 1 Fax : +352 / 403 157 66 info@schako.be www.schako.be	**Danemark** Venti AS Banevænget 3 8362 Hørning Tél. +45 / 86 92 22 66 Fax : +45 86 92 22 26 info@venti.dk www.venti.dk	**Angleterre** SCHAKO Ltd. Index House St Georges Lane, Ascot SL5 7EU Berkshire Tél. +44 / 13 44 63 63 89 Fax : +44 / 13 44 87 46 58 admin@schako.uk.com www.schako.co.uk	**France** SCHAKO s.a.r.l. 16 Boulevard de la Croix Rousse 69001 Lyon Tél. +33 / 4 / 78 34 97 34 Fax : +33 / 4 / 78 34 97 31 contact@schako.fr www.schako.fr
Grèce EUROPERSIS Odisea Androutsou 2 56224 Evosmos/Tessaloniki Tél. +30 / 310 / 68 57 79 Fax : +30 310 75 76 13 info@europersis.gr www.europersis.gr	**Israël** Insupco Industrial Supply Ltd. 40 Hayarkon St. Yavne 811 00 Tél. +972 / 8 / 94 20 080 Fax : +972 8 94 20 311 insupco@netvision.net.il www.insupco.com	**Italie** SCHAKO Italia S.r.l. Via XXV Aprile, 17 20097 S.Donato Milanese-MI Tél. +39 / 02 / 51 64 02 01 Fax : +39 / 02 / 51 62 09 46 info@schako.it www.schako.it	**Croatie** Intel Trade Dr. Ante Mandica 10 51410 Opatija Tél. +385 / 51 741 100 Fax : +385 / 51 701 470 ri@intel-trade.hr www.intel-trade.hr
Luxembourg SCHAKO S.A.R.L. 165, rue des Pommiers L-2343 Luxembourg Tél. +352 / 403 157 1 Fax : +352 / 403 157 66 info@schako.lu www.schako.lu	**Pays-Bas** SCHAKO S.A.R.L. 165, rue des Pommiers L-2343 Luxembourg Tél. +352 / 403 157 1 Fax : +352 / 403 157 66 Info@schako-nederland.nl www.schako-nederland.nl	**Autriche** SCHAKO Vertriebs GmbH Mariahilfer Straße 103/1/TOP 12 1060 Wien Tél. +43 / 1 / 890 24 62 Fax : +43 / 1 / 890 24 62 50 info@schako.at www.schako.at	**Pologne** SCHAKO Polska Sp. z o.o ul. Pulawska 38 05-500 Piaseczno Tél. +48 / 22 / 7263570 Fax: +48 / 22 / 7263571 info@schako.pl www.schako.pl
Roumanie SCHAKO Klima Luft SRL Str. Elena Caragiani nr.21 014212 Bucuresti, Tél. +40 / 0 / 21 / 232 13 75 Fax : +40 / 0 / 21 / 232 13 75 info@schakoromania.ro www.schako.ro	**Suède** EXOTHERM AB Box 60036 21610 Limhamn Tél. +46 / 40 / 631 61 16 Fax: +46 / 40 / 15 60 95 info@exotherm.se www.exotherm.se	**Suisse** SCHAKO Suisse SA Rue Jean-Prouvé 28 1762 Givisiez Tél. +41 / 26 / 460 88 00 Fax: +41 / 26 / 460 88 05 schako@schako.ch www.schako.ch	**Serbie-et-Monténégro** TERMOMEHANIKA d.o.o. Koste Glavinica 2 11000 BEOGRAD Tél. +381 / 11 / 369 99 93 Fax: +381 / 11 / 369 09 93 termomehanika@sbb.rs www.termomehanika.rs
Slovaquie SCHAKO SK s.r.o. Modrová 187 91635 Modrová Tél. +421 / 337 / 774 1843 Fax : +421 / 337 / 774 1843 schako@schako.sk www.schako.sk	**Espagne** SCHAKO IBERIA S.L. Departamento de Ventas Pol. Ind. Río Gállego, Calle B, nave 3 50840 San Mateo de Gállego / Zaragoza Tél. +34 / 976 / 531 999 Fax : +34 / 976 / 690 709 ventas@schako.es www.schako.es	**République tchèque** SCHAKO s.r.o. Pred Skalkami II. 184/5 10600 Praha 10-Zabehlice Tél. +42 / 02 / 727 680 43 Fax : +42 02 727 693 94 info@schako.cz www.schako.cz	**Turquie** EMO-SCHAKO Klima Havalandirma San. ve Tic. Ltd. Sti. Pursaklar Sanayi Sitesi, Karacaören Mah.1638.Cad. No:98 06145 Altindag - Ankara Tél. +90 / 312 527 16 05 Fax : +90 312 527 16 08 emo@emo-schako.com.tr www.emo-schako.com.tr
Hongrie SCHAKO Kft. Tó Park 6 2045 Törökbálint Tél. +36 / 23 / 445670 Fax : +36 23 445679 e-mail@schako.hu www.schako.hu			

LISTES DES ILLUSTRATIONS/TABLEAUX

Liste des illustrations

Figure 1 : Dimensions BKA-EN 5
Figure 2 : Dimensions BKA-EN avec entraînement Ex-Max-5.10-BF (X14/X15).....5
Figure 3 : Schéma de connexions entraînement ExMax-5.10-BF (X14/X15).....7
Figure 4 : Schéma de connexions des interrupteurs de fin de course ES-Ex.....8
Figure 5 : Plaque d'identification BKA-EN.....10

Liste des tableaux

Tableau 1 : Dimensions disponibles [mm] 5
Tableau 2 : Tableau des poids [kg] BKA-EN L=375.....6
Tableau 3 : Tableau des poids [kg] BKA-EN L=500 6
Tableau 4 : Caractéristiques techniques entraînement ExMax-5.10-BF (X14/X15) 7