luchtdoorlaatsysteem

AUDIX®-AW

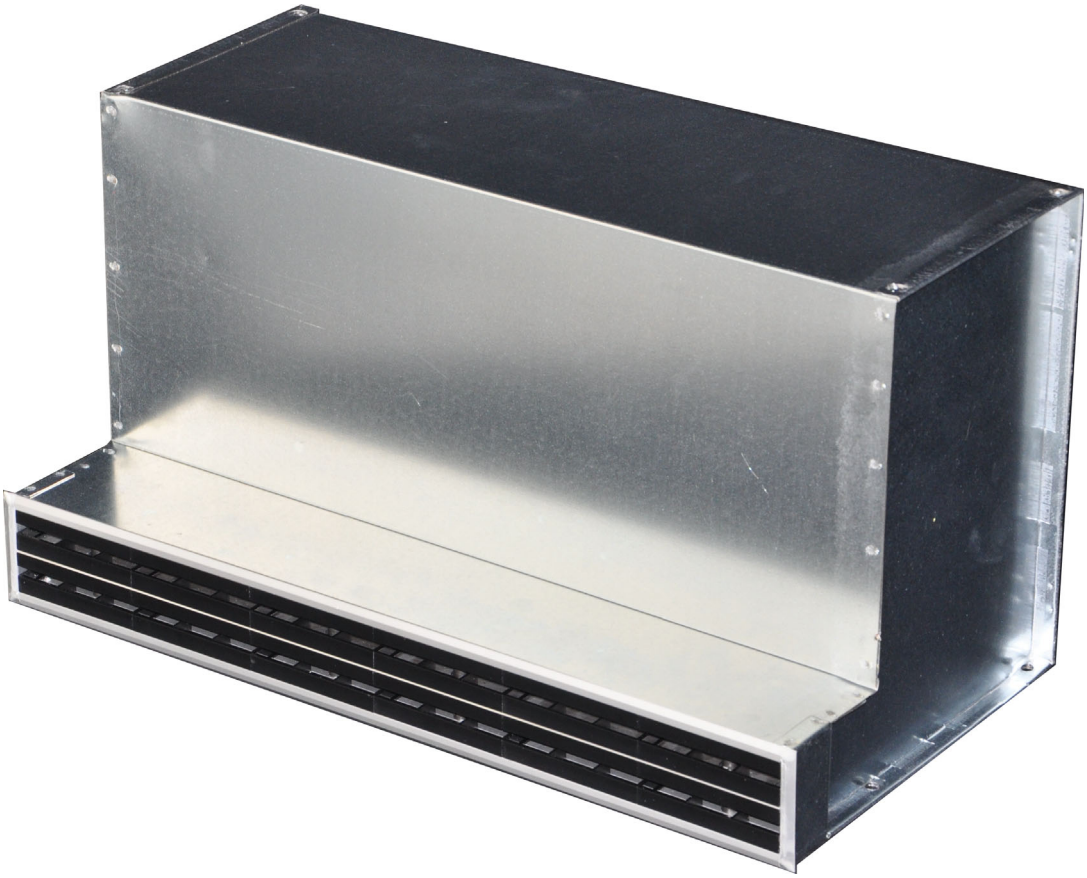

Ferdinand Schad KG
Steigstraße 25-27
D-78600 Kolbingen
Telefoon +49 (0) 74 63 - 980 - 0
Fax +49 (0) 74 63 - 980 - 200
info@schako.de
www.schako.de

Luchtdoorlaatsysteem AUDIX®-AW

Inhoud

Beschrijving **3**
Constructie 4
Uitvoering 5
Toebehoren 5
Bevestiging 5
Uitvoeringen en afmetingen **6**
Afmetingen 6
Roosteruitvoeringen 7
Toebehoren-afmetingen 9
Bevestigingsmogelijkheden 10
Inbouw 10
Technische gegevens **11**
maximale snelheid op het einde van de luchtstraal 11
kritische straalweg 14
Temperatuur- en inductiecoëfficiënten 16
Legenda **18**
Bestelinformatie **19**
Aanbestedingsteksten **20**

Luchtdoorlaatsysteem AUDIX®-AW

Beschrijving

Moderne kantoorgebouwen worden veelal zonder verlaagd plafondsysteem uitgevoerd. Dit leidt tot een besparingspotentieel met betrekking tot de etagehoogten. Dit wil zeggen dat bij eenzelfde gebouwhoogte meer etages kunnen worden ondergebracht.
De noodzaak om zo voordelig mogelijke kantoorruimten ter beschikking te stellen, doet een conflict met de eis tot gezelligheid ontstaan. Daarom worden voor het verlagen van de ruimtetemperaturen gedeeltelijke constructiekoelsystemen voor de koeling van de constante belasting gebruikt.
Overeenkomstig het voorschrift van de thermische isolatie is bij dichte gevels een airconditioningtechnische installatie vereist om bouwschade en schimmel te vermijden. De daarvoor benodigde luchttoevoer- en afvoerkanalen worden bij voorkeur geïnstalleerd in de tussenplafonds van de gang. Daarbij worden de hoofdleidingen en de aansluitleidingen voor de afzonderlijke ruimten in de kleinste ruimte geplaatst.
Voor dit toepassingsgeval werd het luchtdoorlaatsysteem met geïntegreerde telefoniegeluiddemper ontwikkeld. De geïntegreerde telefoniegeluiddemper is belast met dezelfde functie als de tot hiertoe in het kanaal afzonderlijk gebruikte telefoniegeluiddemper, waarvoor zelden genoeg plaats ter beschikking is. De overdracht van telefoniegeluid door het leidingnet wordt bijgevolg wezenlijk verhinderd.
Het luchtdoorlaatsysteem AUDIX®-ÜSG vermindert de installatiekosten, omdat men geen aanvullende telefoniegeluiddemper nodig heeft en door de ingebouwde telefoniegeluiddemper wint men aan plaats op de overloop. Het luchtdoorlaatsysteem AUDIX®-AW is door de afmetingen aan de vereisten in de droogbouw aangepast en kan voor lichte scheidingswanden worden gemonteerd, waardoor de samenwerking tussen de ambachtslieden van droogbouw en klimaattechniek kan worden vergemakkelijkt en montagetijd wordt gespaard. Het rooster kan achteraf met behulp van veerbevestiging worden gemonteerd, om beschadiging van het rooster tijdens de bouwfase te voorkomen. Als toebehoren zijn openingsafdekking uit verzinkt plaatstaal leverbaar die tijdens de bouwfase kunnen worden ingezet om een vervuiling van de kast te voorkomen.
Het luchtdoorlaatsysteem AUDIX®-AW bestaat uit verzinkt plaatstaal en een binnenbekleding uit speciale isolatieplaten, die tot een omkeerlabyrint zijn uitgebouwd.
De aansluitkast kan met de beproefde spleetroosters van Schako worden gecombineerd en maakt zo een grote vormgevende vrijheid mogelijk.
De door de spleetroosters DSC, DSX en DSX-XXL-W instelbare plafondstroming draagt bij tot een verhoging van het convectievermogen bij koelplafonds.
Met de aan de AUDIX®-AW gebouwde spleetroosters van SCHAKO kan een tochtvrije ventilatieleiding met grote worpen worden bereikt. De vrije doorsnede blijft bij alle instelbare stroomrichtingen even groot, waardoor het drukverlies en het geluidsniveau niet veranderen. Verstelling van de luchtafvoerrichting achteraf op de werf is steeds mogelijk, ook bij een ingebouwd rooster. De bevestiging van de spleetroosters gebeurt door een eenvoudig te monteren veerbevestiging. Deze zorgt ook voor een eevoudige demontage waardoor de rooster eenvoudig kunnen worden gereinigd.
De AUDIX®-AW kan ook als combinatierooster voor luchttoevoer- en luchtafvoer als doorgaande band met telkens een spleetrooster-aansluitkast voor luchttoevoer- en luchtafvoer.
Een regelklep aan de aansluitaftakking dient voor de regeling van de luchthoeveelheid en is in de ruimte verstelbaar met behulp van een trekkabel.

Voordelen:

- verhindert luchtontsnapping en luchtaanzuiging in de met minerale wol gevulde droogbouwmuur en creëert zo een hygiënische onberispelijke situatie.
- het meegeleverde bevestigingssysteem vergemakkelijkt de inbouw, zodat de ambachtslieden van RLT of droogbouw deze kunnen doen.
- uitstekende isolatie-eigenschappen
- geluidsabsorberende isolatieplaten uit bouwmateriaalklasse B1 (standaard) of uit bouwmateriaalklasse A2 (onbrandbaar overeenkomstig DIN 4102, tegen meerprijs)

Constructiewijzigingen voorbehouden.

Terugname niet mogelijk!

Luchtdoorlaatsysteem AUDIX®-AW

Eigenschappen van de afzonderlijke spleetroosters:

AUDIX®-AW-…-DSX:
De luchtafvoerrichting kan ook in ingebouwde toestand worden versteld. Daarbij blijft de vrije doorsnede altijd even groot. Drukverlies en geluidsniveau wijzigen niet. Het is mogelijk om de luchtstroomgeleiding achteraf aan gewijzigde ruimtecondities aan te passen. Voor de verstelling moeten de afzonderlijke lamellen worden uitgetrokken, in de gewenste luchtrichting worden gedraaid en worden teruggeplaatst. De stabiele luchtstroom maakt het gebruik in VVS-installaties mogelijk.

AUDIX®-AW-…-DSX-XXL-W:
De luchtafvoerrichting is in de fabriek op een horizontale, licht naar boven uitblazende positie ingesteld. De hoge inductie garandeert bij koeling een snelle vermindering van de luchtafvoersnelheid en het temperatuursverschil. De stabiele luchtstroom maakt het gebruik in VVS-installaties mogelijk.

AUDIX®-AW-…-DSC:
De lamellen in draagvleugelprofielvorm produceren een stabiele stroom, die op een horizontale, licht naar boven uitblazende positie wordt ingesteld. Door de lagering van de lamellen in draagvleugelprofielvorm in het middel blijft de vrije doorsnede altijd even groot. Daardoor veranderen ook bij het verstellen van de lamellen noch het drukverlies, noch het geluidsniveau. Verstelling van de luchtafvoerrichting achteraf is steeds mogelijk, ook bij een ingebouwd rooster.

AUDIX®-AW-…-DSA:
De vaste of verstelbare (-V) nozzles produceren een stabiele kernstroom. Het lage geluidsniveau maakt een hoge uitblaassnelheid met overeenkomstige worpen mogelijk. Daardoor wordt er gewaarborgd, dat door de volledige ruimte verse lucht spoelt, en niet enkel in het gebied in de nabijheid van het luchttoevoerrooster. De temperatuur en de snelheid worden zeer snel verlaagd.

Constructie

Aansluitkast
- Verzinkt plaatstaal
- met ronde of hoekige aansluitaftakking

Isolatie
- Behuizing aan de binnenkant met vezelvrij isolatiemateriaal, uitgebouwd als omkeerlabyrint.
- Akoestische isolatieplaten van de bouwmateriaalklasse B1 (standaard) of de bouwmateriaalklasse A2 (niet brandbaar overeenkomstig DIN 4102)

Gleufrails
- voor uitvoeringen AUDIX®-AW-DSX, AUDIX®-AW-DSX-XXL-W en AUDIX®-AW-DSC
- Geanodiseerd aluminium natuurlijke tint E6/EV1
- gelakt aluminium RAL 9010 (wit) tegen meerprijs

Frontpaneel
- voor uitvoering AUDIX®-AW-DSA
- Gelakt plaatstaal RAL 9010 (wit)

Luchtgeleidingselementen
- voor uitvoering AUDIX®-AW-DSX en AUDIX®-AW-DSX-XXL-W
- Kunststof, gelijkaardige kleurtoon RAL 9010 (wit) of RAL 9005 (zwart)

Lamellen
- voor uitvoering AUDIX®-AW-DSC
- kunststof (pvc-hard), dezelfde kleurtoon RAL 9010 (wit) of RAL 9005 (zwart, standaard)
- gelakt aluminium in de RAL-kleurtoon van het frameprofiel (tegen meerprijs). De gelakte lamellen zijn achteraf niet verstelbaar

Nozzles
- voor uitvoering AUDIX®-AW-DSA
- Kunststof, gelijkaardige kleurtoon RAL 9010 (wit) of RAL 9005 (zwart)

Constructiewijzigingen voorbehouden.

Terugname niet mogelijk!

Luchtdoorlaatsysteem AUDIX®-AW

Uitvoering

AUDIX®-AW-R
- Voor de inbouw in wanden, met ronde aansluitaftakking

AUDIX®-AW-RE
- AUDIX®-AW-RE- voor de inbouw in wanden, met hoekige aansluitaftakking

AUDIX®-AW-...-Z
- enkel luchttoevoer

AUDIX®-AW-...-A
- enkel luchtafvoer

AUDIX®-AW-...-Z/A
- voor luchttoevoer en luchtafvoer

AUDIX®-AW-...-DSX
- met spleetrooster van het type DSX
  - met 1 tot 4 spleten
  - met smal frameprofiel (-P) of breed frameprofiel (-PB)

AUDIX®-AW-...-DSX-XXL-W
- met spleetrooster van het type DSX-XXL-W
  - met 1 tot 2 spleten
  - met smal frameprofiel (-P) of breed frameprofiel (-PB)

AUDIX®-AW-...-DSC
- met spleetrooster van het type DSC
  - met 1 tot 2 spleten
  - met standaard frameprofiel (-) of speciaal frameprofiel (-P)

AUDIX®-AW-...-DSA
- met straalpijpendiffusor van het type DSA
  - met 1 rij
  - met vaste nozzles (-D) of verstelbare nozzles (-VD)

Toebehoren

regelklep (-DK)
- manueel verstelbaar vanaf de vloerzijde
- regelklep uit verzinkt plaatstaal
- klepbevestiging uit kunststof

rubberen lippendichting (-GD)
- speciaal rubber (enkel AUDIX®-AW-R)

Bedekking voor de openingen (-ÖA)
- Verzinkt plaatstaal

Verlenging kasthals (-KHV)
- bij muurdikten >100 mm tot max. 260 mm

Bevestiging

Krammenbevestiging (-BK, voor AUDIX®-AW-...-DSX / -DSX-XXL)
- verborgen klauwbevestiging voor montage en demontage van het rooster achteraf

Veerbevestiging (-FM, voor AUDIX®-AW-...-DSC / -DSA)
- verborgen veerbevestiging voor montage en demontage van het rooster achteraf

Constructiewijzigingen voorbehouden.

Terugname niet mogelijk!

Luchtdoorlaatsysteem AUDIX®-AW

Uitvoeringen en afmetingen

Afmetingen

AUDIX®-AW-R

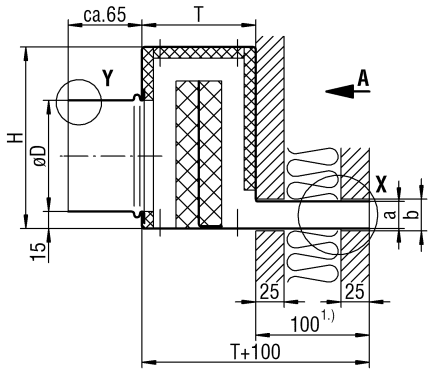

AUDIX®-AW-RE

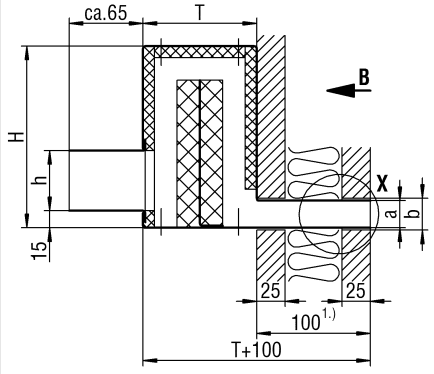

Doorsnede C-C
Roosterophanging:
Standaard
door de instal-
lateur te voor-
zien

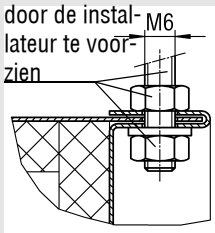

tegen meerprijs
door de instal-
lateur te voor-
zien

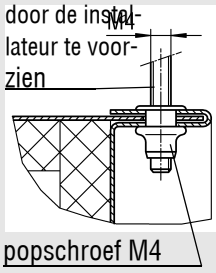

1.) Bij muurdiktes > 100 mm is een verlenging van de kasthals (tot max. 260 mm) nodig.

Aanzicht A
voor luchttoevoer of luchtafvoer (-Z of -A)

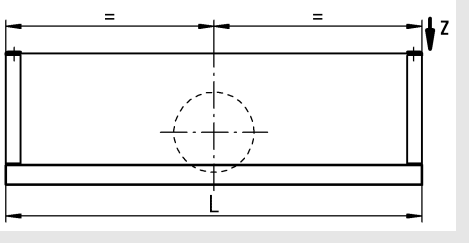

Aanzicht B
voor luchttoevoer of luchtafvoer (-Z of -A)

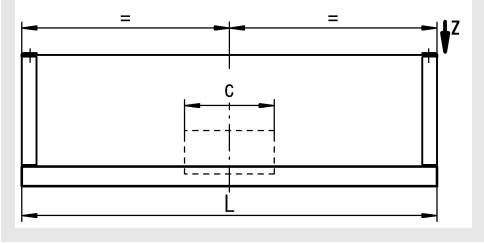

voor luchttoevoer en luchtafvoer (-Z/A)

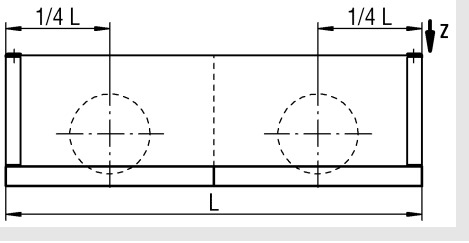

voor luchttoevoer en luchtafvoer (-Z/A)

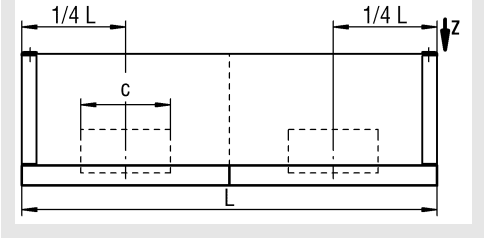

Leverbare afmetingen

		a bui-tenkant	b (WÖ)	T	AUDIX®-AW-R øD	AUDIX®-AW-R H	AUDIX®-AW-RE c	AUDIX®-AW-RE h	AUDIX®-AW-RE H	aftakking lamellen
DSX	met 1 spleten	24	28	100	98	170	132	55	130	1
	met 2 spleten	38	42	120	123	210	209	55	150	1
	met 3 spleten	52	56	120	123	210	209	55	150	1
	met 4 spleten	66	70	180	123	270	209	55	210	2
DSX-XXL-W	met 1 spleten	42	46	140	138	250	145	100	210	1
	met 2 spleten	74	78	220	138	330	145	100	290	2
DSC	met 1 spleten	54	58	100	98	170	132	55	130	1
	met 2 spleten	94	98	140	138	250	145	100	210	1
DSA-D	1 rij nozzles	66	70	120	123	210	209	55	150	1
DSA-VD	1 rij nozzles	52	56	120	123	210	209	55	150	1

Muuropening in de lengte: L+5 WÖ = Muuropening

L
408
508
608
808
1008
1208

Aanzicht Z

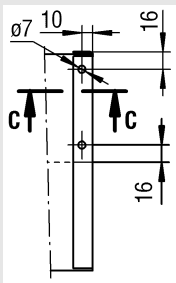

Luchtdoorlaatsysteem AUDIX®-AW

Roosteruitvoeringen

Detail X

AUDIX®-AW-DSX-P, 1 tot 4 spleten

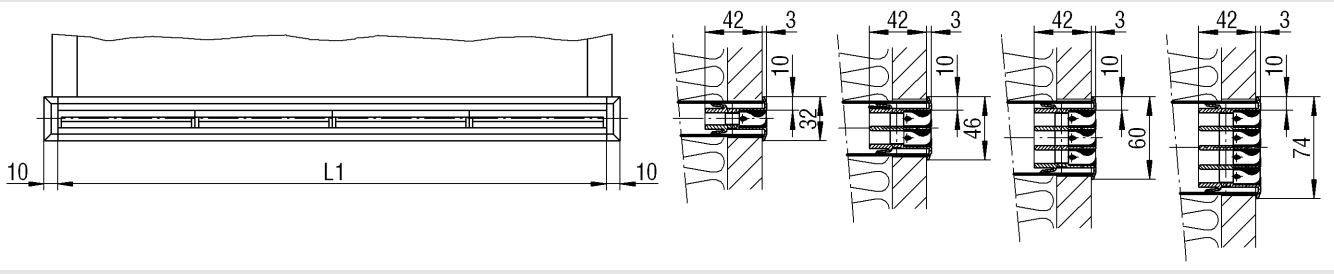

AUDIX®-AW-DSX-PB, 1 tot 4 spleten

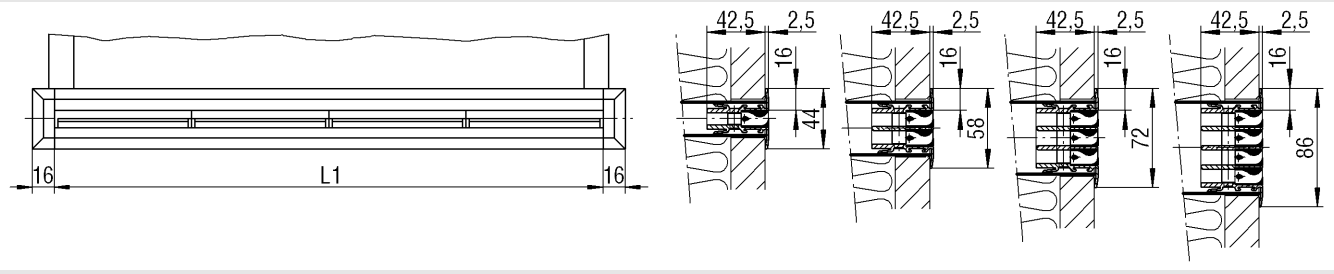

AUDIX®-AW-DSX-XXL-W-P, 1 en 2 spleten

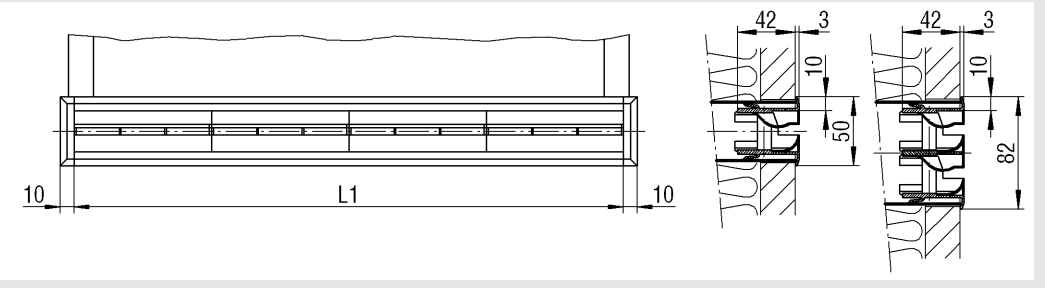

AUDIX®-AW-DSX-XXL-W-PB, 1 en 2 spleten

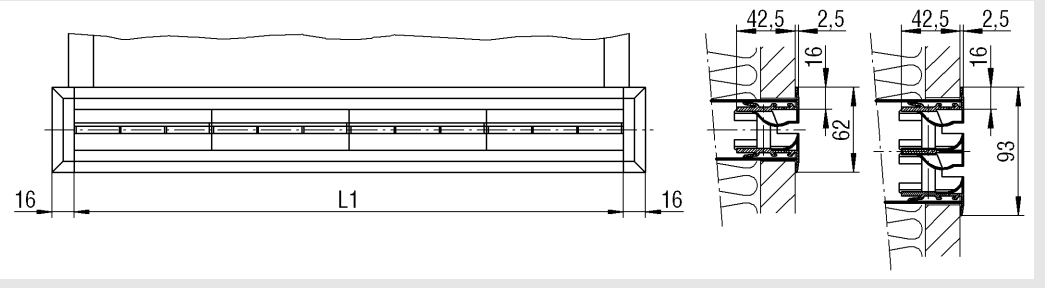

Leverbare afmetingen

L	L1
408	400
508	500
608	600
808	800
1008	1000
1208	1200

Luchtdoorlaatsysteem AUDIX®-AW

AUDIX®-AW-DSC, 1 en 2 spleten

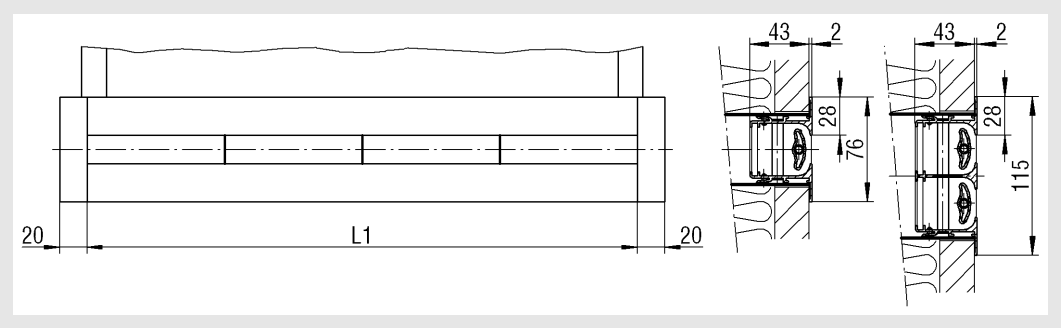

AUDIX®-AW-DSC-P, 1 en 2 spleten

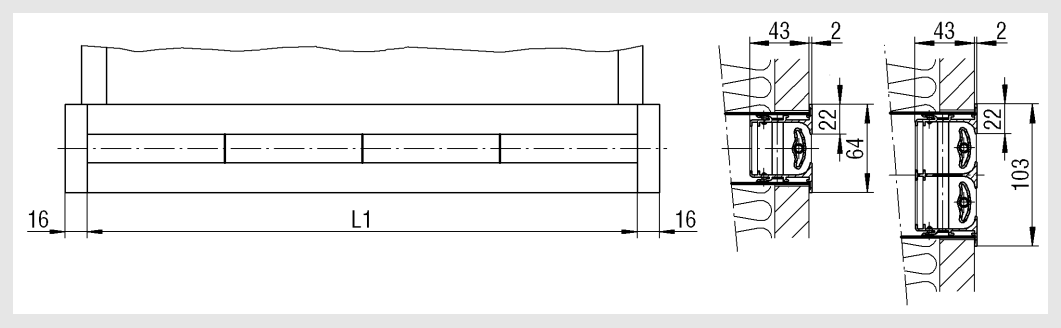

AUDIX®-AW-DSA-D

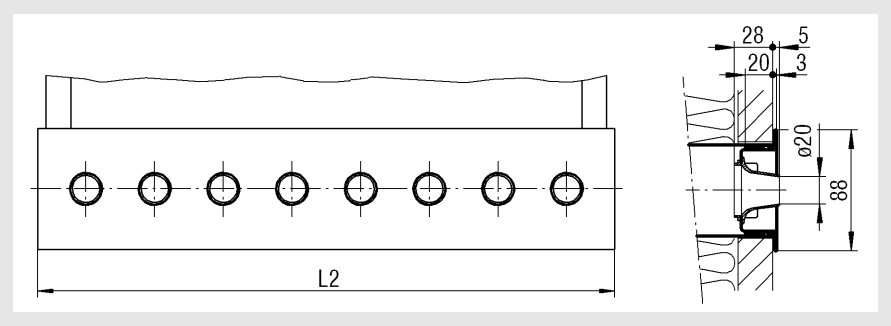

AUDIX®-AW-DSA-VD

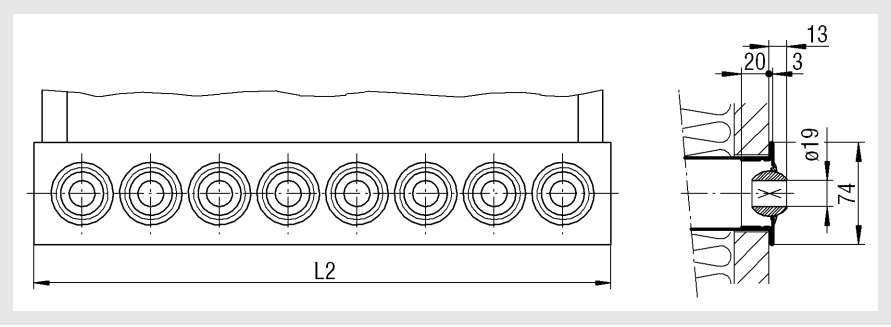

Leverbare afmetingen

L	L1	L2
408	400	420
508	500	520
608	600	620
808	800	820
1008	1000	1020
1208	1200	1220

Constructiewijzigingen voorbehouden.

Terugname niet mogelijk!

Luchtdoorlaatsysteem AUDIX®-AW

Toebehoren-afmetingen

Regelklep (-DK), met verstelling met trekkabel
AUDIX®-AW-R

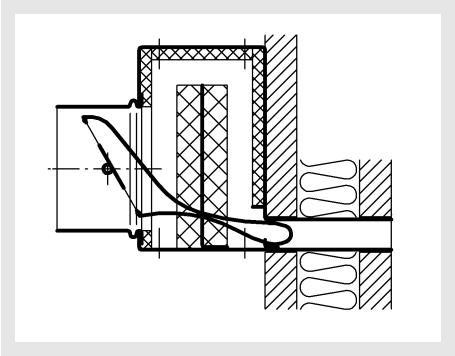

AUDIX®-AW-RE

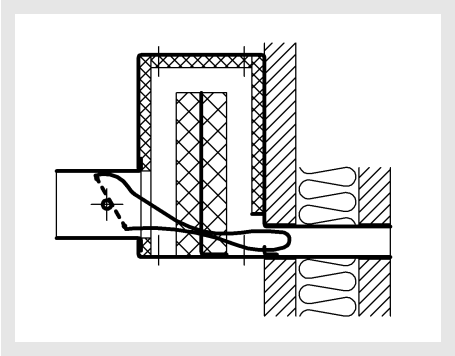

Bedekking voor de openingen (-ÖA)
Om vervuiling of beschadiging tijdens de montage te verhinderen.

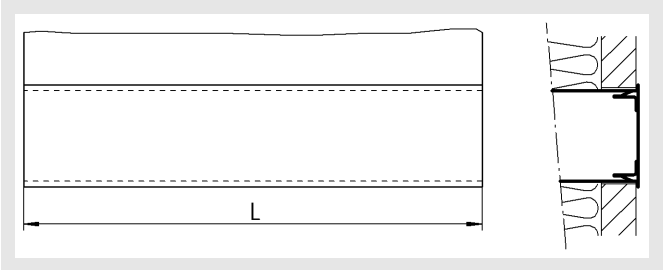

Verlenging kasthals (-KHV)
AUDIX®-AW-R-KHV

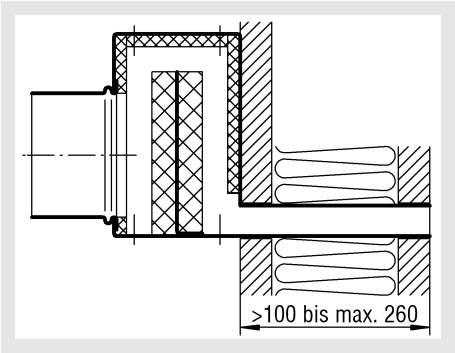

AUDIX®-AW-RE-KHV

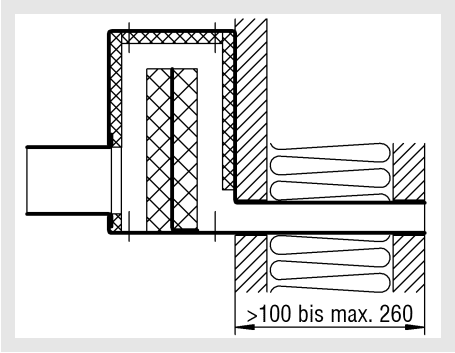

rubberen lippendichting (-GD)
(enkel AUDIX®-AW-R)
Detail W

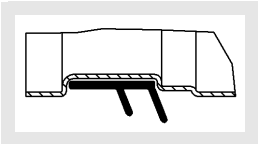

Luchtdoorlaatsysteem AUDIX®-AW

Bevestigingsmogelijkheden

Klauwbevestiging (-BK, voor AUDIX®-AW-...-DSX / -DSX-XXL)

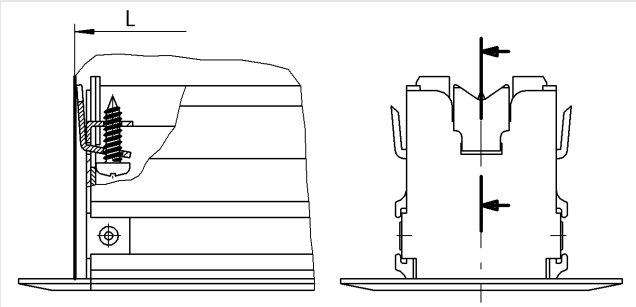

De klauwbevestiging (-BK) wordt altijd aan de voorkant (op de eindstukken) aangebracht.

Veerbevestiging (-FM) (voor AUDIX®-AW-...-DSC /-DSA)

AUDIX®-AW-...-DSC

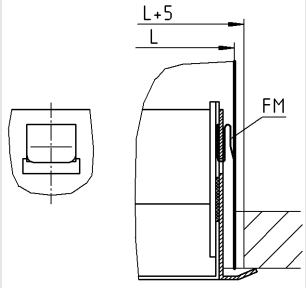

AUDIX®-AW-...-DSA

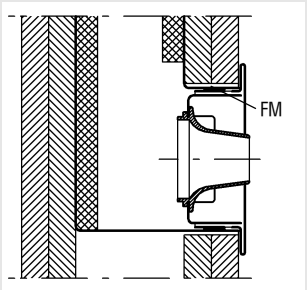

De veerbevestiging (-FM) wordt steeds op de lengtezijde van de uitlaat aangebracht.

Inbouw

Optimale inbouw

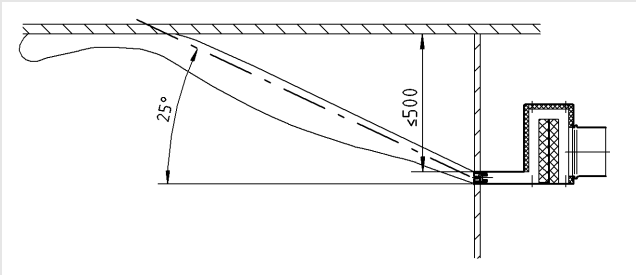

De afstand van het plafond tot de bovenkant van het rooster mag maximaal 0,5 m bedragen anders wordt er geen convectie-effect meer bereikt!

Inbouw aansluitkast gedraaid

AUDIX®-AW-R

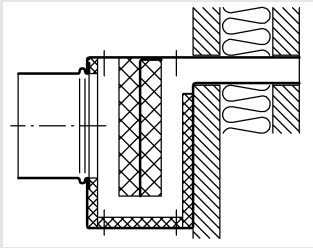

AUDIX®-AW-RE

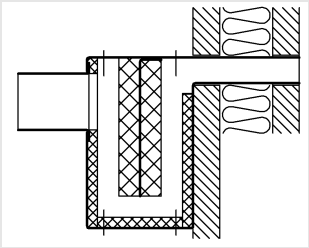

Op aanvraag kan de aansluitkast (-ASK) gedraaid worden bijgebouwd.

Opgelet!

Bij gedraaid gemonteerde aansluitkasten bestaat er gevaar op vuilaanslag op onderdelen van de kasten.

Montage-instructies

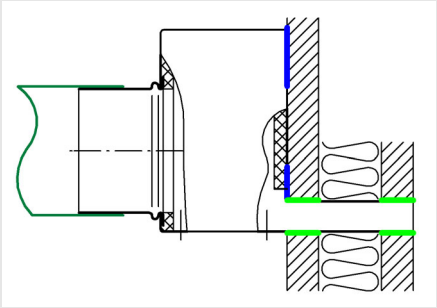

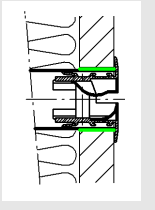

Aanvullende isolatiestrips door de installateur te voorzien

Sluit de gleuf tussen de kasthals en de beplanking van de wand met duurzaam elastisch materiaal.

Luchtdoorlaatsysteem AUDIX®-AW

Technische gegevens

maximale snelheid op het einde van de luchtstraal

AUDIX®-AW-DSX-…-1/2/3/4

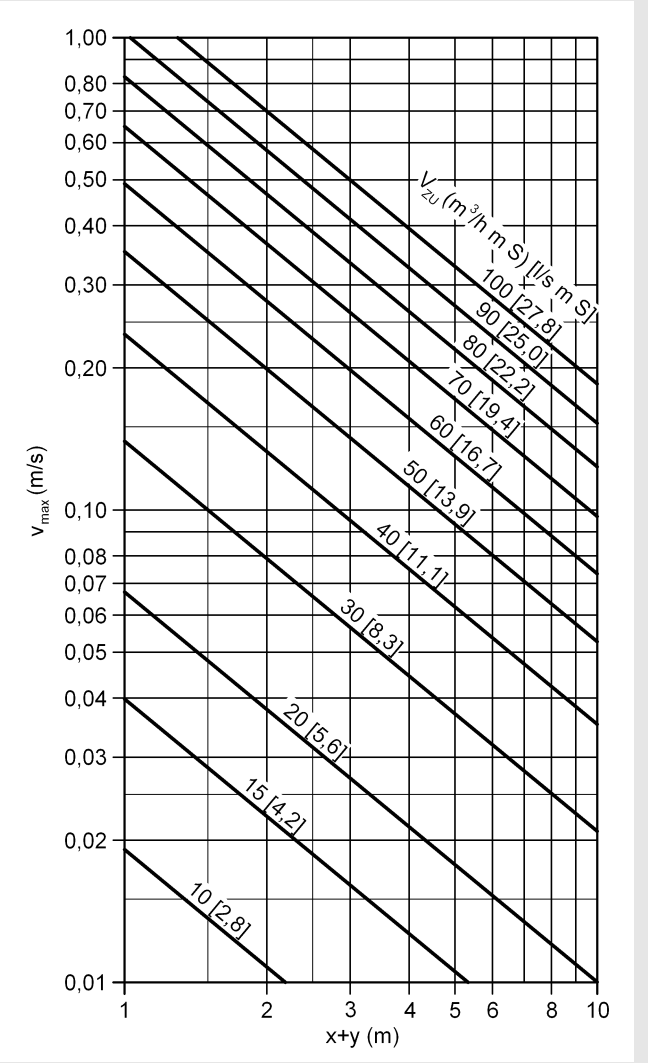

Correctiefactoren voor maximale snelheid op het einde van de worp DSX

Lengtes van de spleten	k-factor			
	DSX-1	DSX-2	DSX-3	DSX-4
1200 mm (met plafondeffect)	x 0,80	x 1,22	x 2,02	x 2,25
1000 mm	x 1,00	x 1,53	x 2,53	x 2,81
900 mm	x 1,11	x 1,70	x 2,80	x 3,11
800 mm	x 1,25	x 1,91	x 3,16	x 3,51
700 mm	x 1,42	x 2,17	x 3,59	x 3,99
600 mm	x 1,66	x 2,54	x 4,25	x 4,66
500 mm	x 2,00	x 3,06	x 5,06	x 5,62
400 mm	x 2,50	x 3,82	x 6,33	x 7,02

AUDIX®-AW-DSX-XXL-W-…-1/2

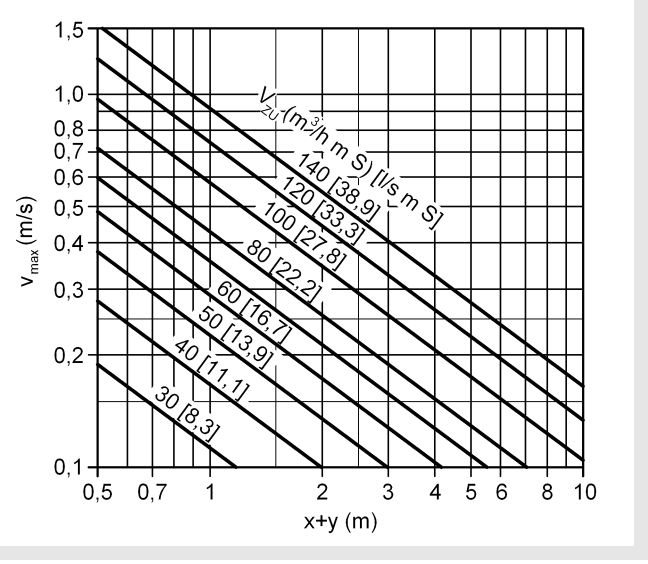

Maximale snelheid op het einde van de worp DSX-XXL-W

Lengtes van de spleten	k-factor	
	DSX-XXL-W-1	DSX-XXL-W-2
1200 mm (met plafondeffect)	x 0,80	x 1,06
1000 mm	x 1,00	x 1,33
900 mm	x 1,11	x 1,48
800 mm	x 1,25	x 1,45
700 mm	x 1,42	x 1,66
600 mm	x 1,66	x 2,21
500 mm	x 2,00	x 2,66
400 mm	x 2,50	x 3,33

Luchtdoorlaatsysteem AUDIX®-AW

AUDIX®-AW-DSC-401/402

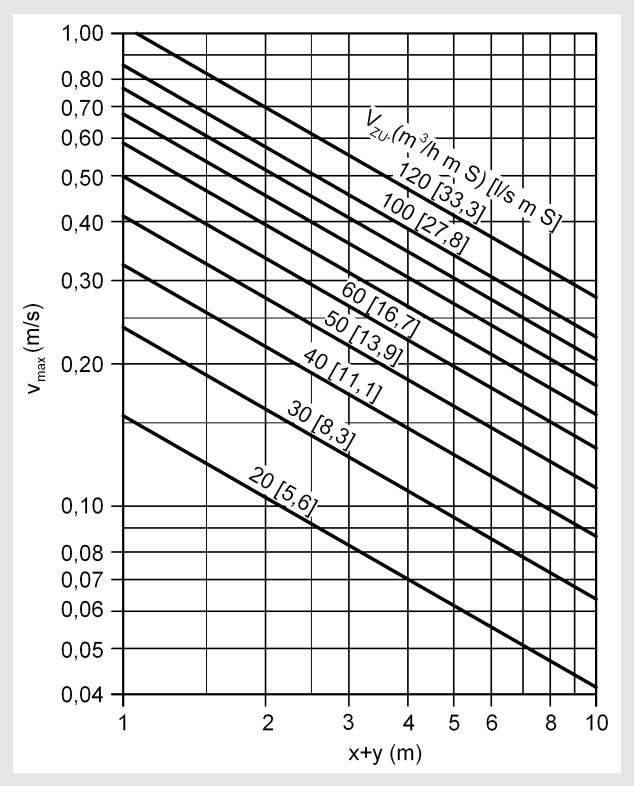

Correctiefactoren voor maximale snelheid op het einde van de worp
DSC

Lengtes van de spleten	k-factor DSC-401	k-factor DSC-402
1200 mm (met plafondeffect)	x 0,80	x 1,26
1000 mm	x 1,00	x 1,58
900 mm	x 1,11	x 1,75
800 mm	x 1,25	x 1,97
700 mm	x 1,42	x 2,24
600 mm	x 1,66	x 2,62
500 mm	x 2,00	x 3,16
400 mm	x 2,50	x 3,95

DSC-401 **DSC-402**

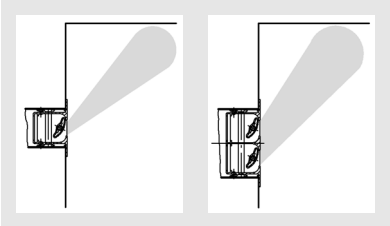

AUDIX®-AW-DSA-D-1

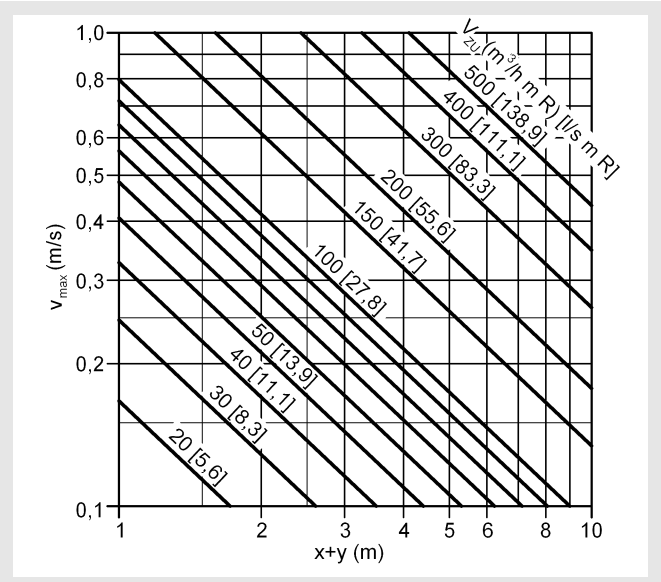

Correctiefactoren voor maximale snelheid op het einde van de worp DSA-D

Lengtes van de spleten	k-factor DSA-D-1
1200 mm (met plafondeffect)	x 0,80
1000 mm	x 1,00
900 mm	x 1,11
800 mm	x 1,25
700 mm	x 1,42
600 mm	x 1,66
500 mm	x 2,00
400 mm	x 2,50

Luchtdoorlaatsysteem AUDIX®-AW

AUDIX®-AW-DSA-VD-1

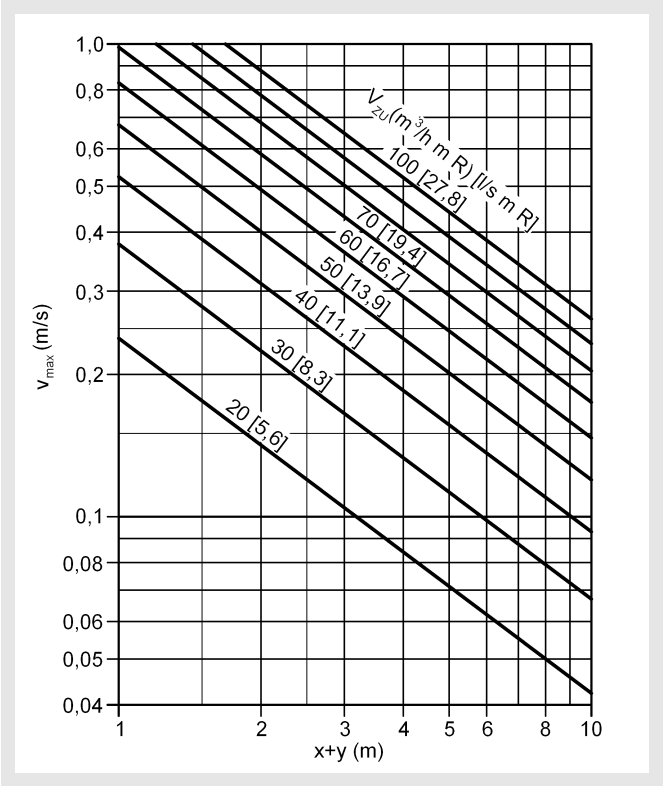

Correctiefactoren voor maximale snelheid op het einde van de worp DSA-VD

Lengtes van de spleten	k-factor	
	DSA-VD Naar boven gesteld	DSA-VD recht gesteld
1200 mm (met plafondeffect)	x 0,87	x 0,94
1000 mm	x 1,00	x 1,09
900 mm	x 1,07	x 1,22
800 mm	x 1,14	x 1,34
700 mm	x 1,28	x 1,45
600 mm	x 1,42	x 1,56
500 mm	x 1,55	x 1,74
400 mm	x 1,66	x 1,88

Maximale inbouwmaat om het plafondeffect (convectie-effect) te bekomen

Nozzles naar boven gesteld

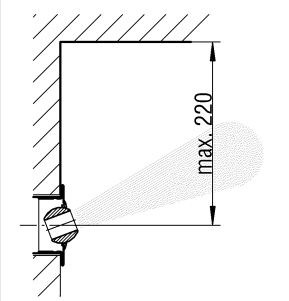

Nozzles recht gesteld

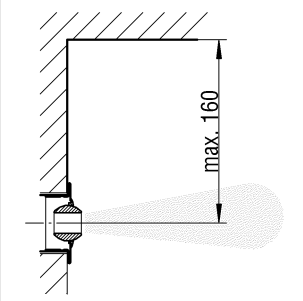

Constructiewijzigingen voorbehouden.

Terugname niet mogelijk!

Luchtdoorlaatsysteem AUDIX®-AW

kritische straalweg

AUDIX®-AW-DSX-1/2/3/4

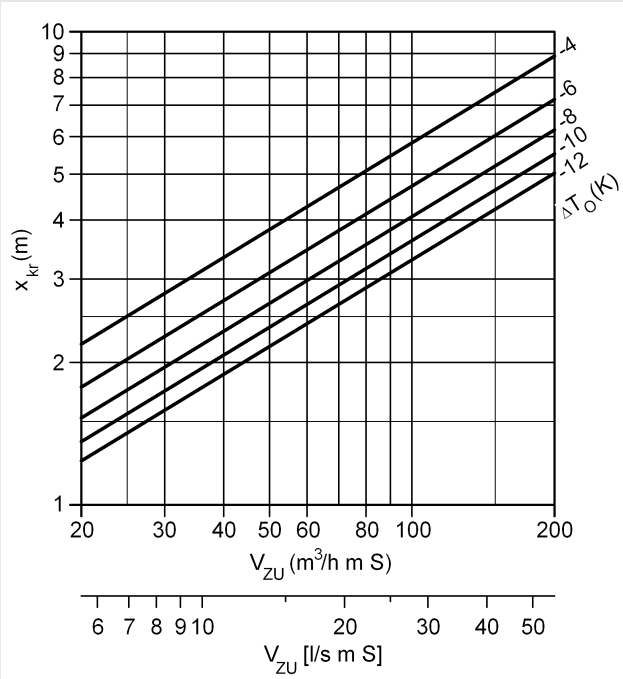

Correctiefactoren voor x-kritisch DSX

Lengtes van de spleten	k-factor			
	DSX-1	DSX-2	DSX-3	DSX-4
1200 mm (met plafondeffect)	x 0,80	x 0,82	x 1,06	x 1,22
1000 mm	x 1,00	x 1,03	x 1,33	x 1,52
900 mm	x 1,11	x 1,14	x 1,47	x 1,68
800 mm	x 1,25	x 1,28	x 1,66	x 1,90
700 mm	x 1,42	x 1,46	x 1,88	x 2,15
600 mm	x 1,66	x 1,70	x 2,20	x 2,52
500 mm	x 2,00	x 2,06	x 2,66	x 3,04
400 mm	x 2,50	x 2,57	x 3,32	x 3,80

AUDIX®-AW-DSX-XXL-W-1/2

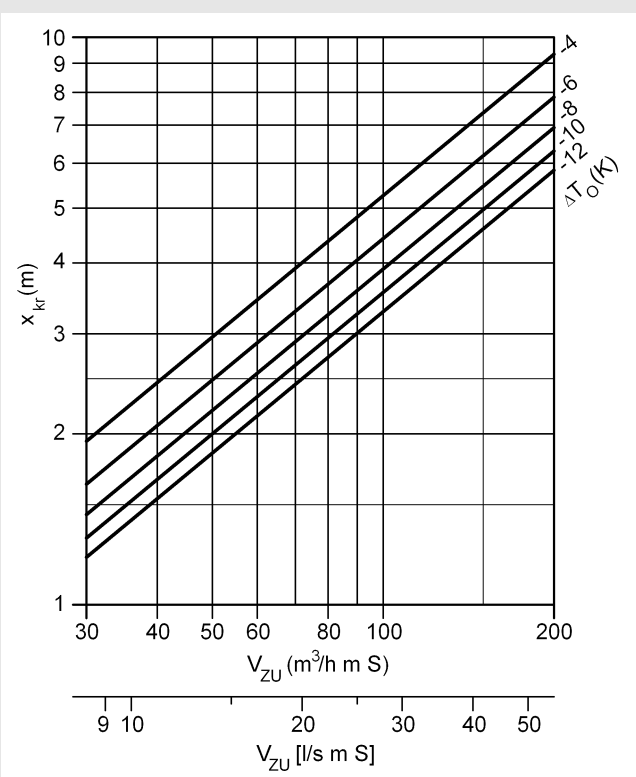

Correctiefactoren voor x-kritisch DSX-XXL-W

Lengtes van de spleten	k-factor	
	DSX-XXL-W-1	DSX-XXL-W-2
1200 mm (met plafondeffect)	x 0,80	x 1,20
1000 mm	x 1,00	x 1,50
900 mm	x 1,14	x 1,71
800 mm	x 1,28	x 1,92
700 mm	x 1,44	x 2,16
600 mm	x 1,61	x 2,42
500 mm	x 1,69	x 2,54
400 mm	x 1,81	x 2,72

Luchtdoorlaatsysteem AUDIX®-AW

AUDIX®-AW-DSC-401/402

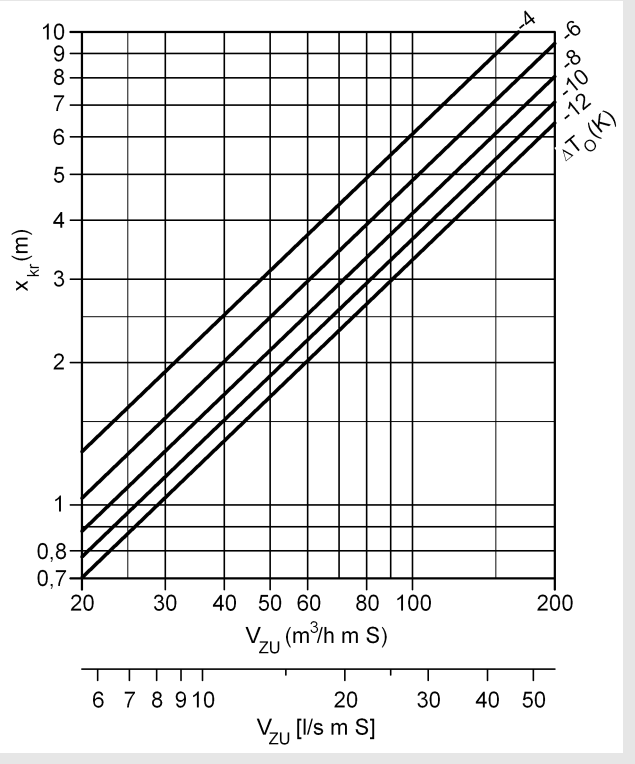

Correctiefactoren voor x-kritisch DSC

Lengtes van de spleten	k-factor	
	DSC-401	DSC-402
1200 mm (met plafondeffect)	x 0,80	x 0,96
1000 mm	x 1,00	x 1,20
900 mm	x 1,26	x 1,51
800 mm	x 1,34	x 1,60
700 mm	x 1,38	x 1,65
600 mm	x 1,50	x 1,80
500 mm	x 1,63	x 1,95
400 mm	x 1,77	x 2,12

AUDIX®-AW-DSA-D-1

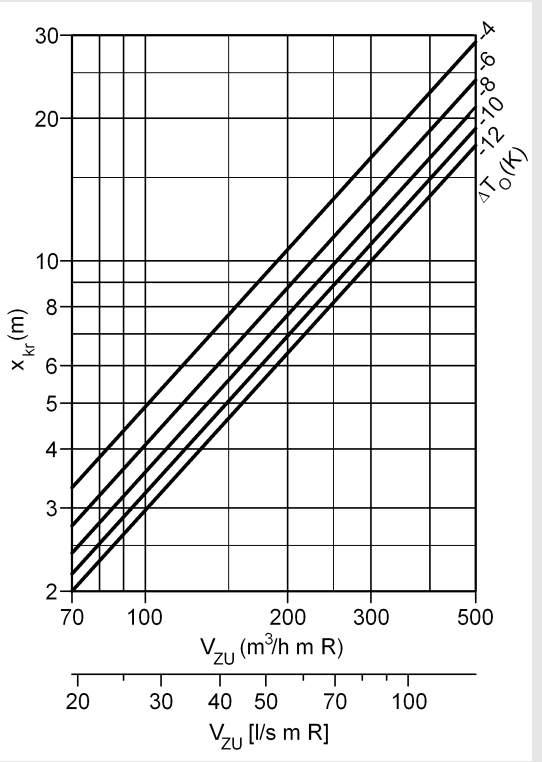

Correctiefactoren voor x-kritisch DSA-D

Lengtes van de spleten	k-factor DSA-D-1
1200 mm (met plafondeffect)	x 0,80
1000 mm	x 1,00
900 mm	x 1,24
800 mm	x 1,39
700 mm	x 1,59
600 mm	x 1,89
500 mm	x 2,24
400 mm	x 2,80

Luchtdoorlaatsysteem AUDIX®-AW

AUDIX®-AW-DSA-VD-1

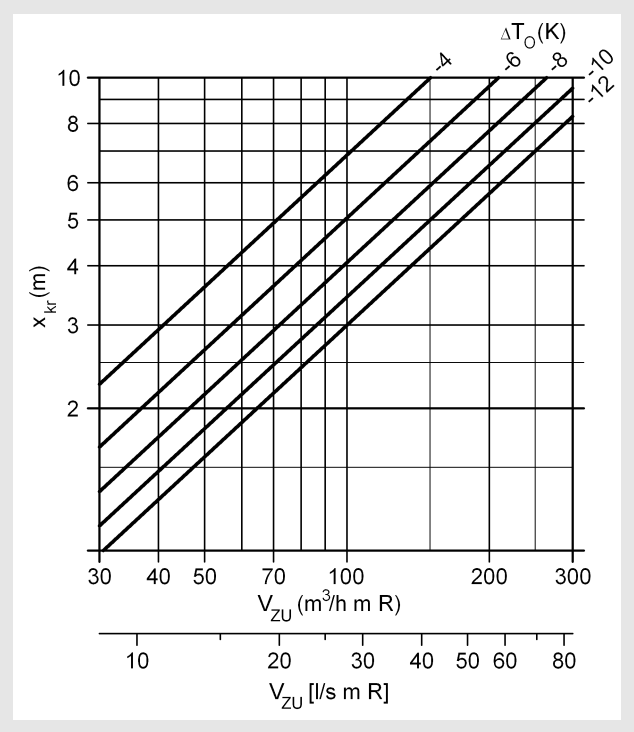

Correctiefactoren voor x-kritisch DSA-VD

Lengtes van de spleten	k-factor	
	DSA-VD Naar boven gesteld	DSA-VD recht gesteld
1200 mm (met plafondeffect)	x 0,90	x 0,99
1000 mm	x 1,00	x 1,10
900 mm	x 1,06	x 1,16
800 mm	x 1,11	x 1,22
700 mm	x 1,25	x 1,37
600 mm	x 1,38	x 1,52
500 mm	x 1,51	x 1,66
400 mm	x 1,64	x 1,80

Temperatuur- en inductiecoëfficiënten

AUDIX®-AW-DSX-1/2/3/4

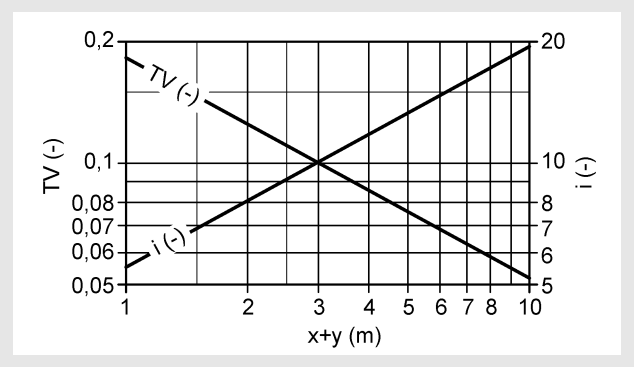

Correctiefactoren voor temperatuurverhouding DSX

Lengtes van de spleten	k-factor (TV)			
	DSX-1	DSX-2	DSX-3	DSX-4
1200 mm (met plafondeffect)	x 1,25	x 1,58	x 1,76	x 2,38
1000 mm	x 1,00	x 1,26	x 1,41	x 1,91
900 mm	x 0,98	x 1,23	x 1,38	x 1,87
800 mm	x 0,97	x 1,22	x 1,36	x 1,85
700 mm	x 0,89	x 1,12	x 1,25	x 1,70
600 mm	x 0,84	x 1,06	x 1,18	x 1,60
500 mm	x 0,78	x 0,98	x 1,09	x 1,49
400 mm	x 0,73	x 0,92	x 1,03	x 1,39

Correctiefactoren voor inductieverhouding DSX

Lengtes van de spleten	k-factor (i)			
	DSX-1	DSX-2	DSX-3	DSX-4
1200 mm (met plafondeffect)	x 0,80	x 0,63	x 0,57	x 0,42
1000 mm	x 1,00	x 0,79	x 0,71	x 0,52
900 mm	x 1,02	x 0,81	x 0,72	x 0,53
800 mm	x 1,03	x 0,82	x 0,74	x 0,54
700 mm	x 1,12	x 0,89	x 0,80	x 0,58
600 mm	x 1,18	x 0,94	x 0,84	x 0,62
500 mm	x 1,28	x 1,02	x 0,92	x 0,67
400 mm	x 1,37	x 1,08	x 0,97	x 0,72

Luchtdoorlaatsysteem AUDIX®-AW

AUDIX®-AW-...-DSX-XXL-W-1/2

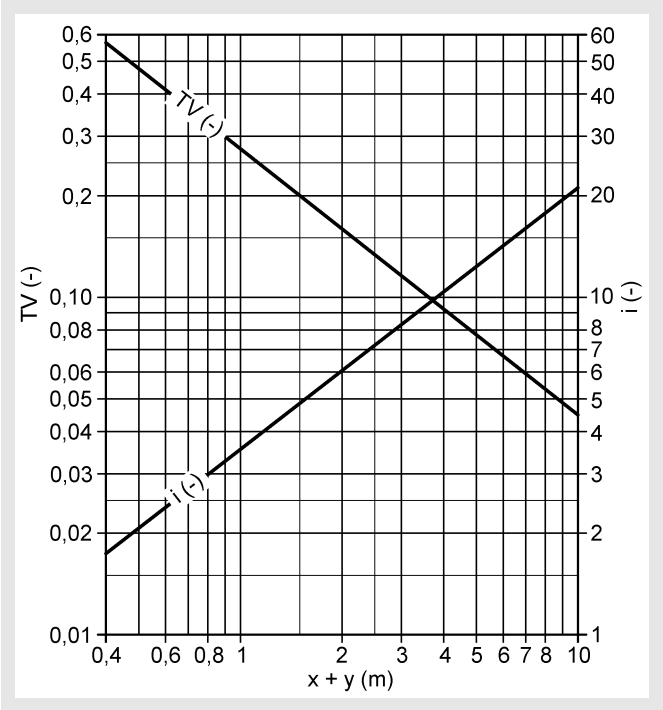

Correctiefactoren voor temperatuurverhouding DSX-XXL-W

Lengtes van de spleten	k-factor (TV)	
	DSX-XXL-W-1	DSX-XXL-W-2
1200 mm (met plafondeffect)	x 1,25	x 1,73
1000 mm	x 1,00	x 1,38
900 mm	x 0,95	x 1,31
800 mm	x 0,89	x 1,23
700 mm	x 0,83	x 1,15
600 mm	x 0,77	x 1,06
500 mm	x 0,70	x 0,97
400 mm	x 0,63	x 0,87

Correctiefactoren voor inductieverhouding DSX-XXL-W

Lengtes van de spleten	k-factor (i)	
	DSX-XXL-W-1	DSX-XXL-W-2
1200 mm (met plafondeffect)	x 0,80	x 0,58
1000 mm	x 1,00	x 0,71
900 mm	x 1,06	x 0,75
800 mm	x 1,12	x 0,80
700 mm	x 1,21	x 0,86
600 mm	x 1,31	x 0,93
500 mm	x 1,44	x 1,02
400 mm	x 1,62	x 1,15

AUDIX®-AW-DSC-401/402

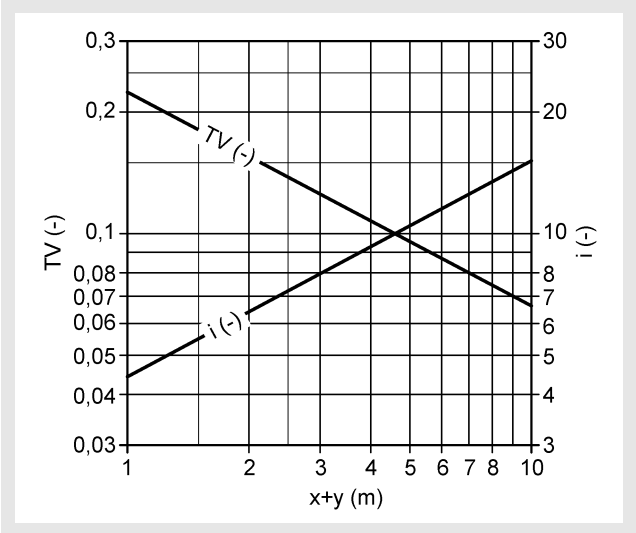

Correctiefactoren voor temperatuur- en inductieverhouding DSC

Lengtes van de spleten	k-factor (TV)		k-factor (i)	
	DSC-401	DSC-402	DSC-401	DSC-402
1200 mm (met plafondeffect)	x 1,25	x 1,65	x 0,80	x 0,61
1000 mm	x 1,00	x 1,32	x 1,00	x 0,75
900 mm	x 0,98	x 1,29	x 1,02	x 0,77
800 mm	x 0,97	x 1,28	x 1,03	x 0,78
700 mm	x 0,89	x 1,17	x 1,12	x 0,85
600 mm	x 0,84	x 1,10	x 1,18	x 0,90
500 mm	x 0,78	x 1,03	x 1,28	x 0,97
400 mm	x 0,73	x 0,96	x 1,37	x 1,04

Luchtdoorlaatsysteem AUDIX®-AW

AUDIX®-AW-DSA-D-1

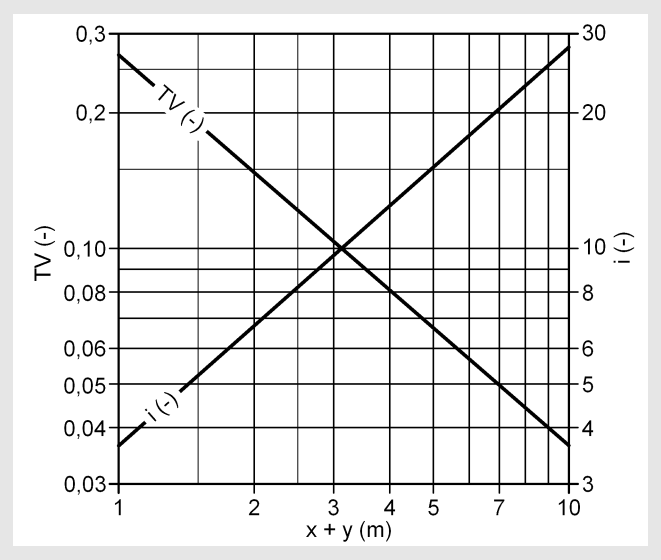

Correctiefactoren voor temperatuur- en inductieverhouding DSA-D

Lengtes van de spleten	k-factor (TV) DSA-D-1	k-factor (i) DSA-D-1
1200 mm (met plafondeffect)	x 1,25	x 0,80
1000 mm	x 1,00	x 1,00
900 mm	x 0,95	x 1,05
800 mm	x 0,91	x 1,10
700 mm	x 0,84	x 1,19
600 mm	x 0,79	x 1,27
500 mm	x 0,71	x 1,40
400 mm	x 0,64	x 1,57

Correctiefactoren voor temperatuurverhouding DSA-VD

Lengtes van de spleten	k-factor (TV)	
	DSA-VD Naar boven gesteld	DSA-VD recht gesteld
1200 mm (met plafondeffect)	x 1,13	x 0,73
1000 mm	x 1,00	x 0,65
900 mm	x 0,94	x 0,62
800 mm	x 0,88	x 0,58
700 mm	x 0,87	x 0,57
600 mm	x 0,85	x 0,55
500 mm	x 0,76	x 0,49
400 mm	x 0,64	x 0,41

Correctiefactoren voor inductieverhouding DSA-VD

Lengtes van de spleten	k-factor (i)	
	DSA-VD Naar boven gesteld	DSA-VD recht gesteld
1200 mm (met plafondeffect)	x 0,88	x 1,36
1000 mm	x 1,00	x 1,53
900 mm	x 1,06	x 1,61
800 mm	x 1,13	x 1,72
700 mm	x 1,15	x 1,75
600 mm	x 1,17	x 1,81
500 mm	x 1,31	x 2,04
400 mm	x 1,56	x 2,43

Doorgangsisolatiegraad D_{ts} (dB)								
f/Hz	63	125	250	500	1000	2000	4000	8000
Audix-AW, L=1008, aftakking 1x 138mm								
D_{ts} (dB)	34	31	35	41	50	59	60	54
Audix-AW, L=1008, aftakking 1x 123mm								
D_{ts} (dB)	34	34	39	44	51	54	60	54
Audix-AW, L=1008, aftakking 1x 98mm								
D_{ts} (dB)	35	38	43	47	52	52	60	53
Audix-AW, L=1008, aftakking 2x 138mm								
D_{ts} (dB)	30	22	25	33	44	52	56	53
Audix-AW, L=1008, aftakking 2x 123mm								
D_{ts} (dB)	32	29	34	40	48	53	58	54

Legenda

V_{ZU} (m³/u) = luchttoevoervolume
V_{ZU} [l/s] = luchttoevoervolume
V_{ZU} (m³/h m S) = luchtdebiet pulsie per meter per spleet
V_{ZU} [l/s m S] = luchtdebiet pulsie per meter per spleet
V_{ZU} (m³/u m R) = luchttoevoervolume per meter per rij
V_{ZU} [l/s m R] = luchttoevoervolume per meter per rij
V_X (m³/u) = totaal stroomvolume op plaats x
V_X [l/s] = totaal stroomvolume op plaats x
x+y (m) = horizontale en verticale worp
ΔT_O (K) = temperatuurverschil tussen luchttoevoer- en ruimtetemperatuur ($\Delta T_O = t_{ZU} - t_R$)
ΔT_X (K) = temperatuurverschil op plaats x
t_{ZU} (°C) = Temperatuur van de toevoerlucht
t_R (°C) = Ruimtetemperatuur
v_{max} (m/s) = maximale snelheid op het einde van de luchtstraal
i (-) = inductiecoëfficiënt ($i = V_X / V_{ZU}$)
TV (-) = temperatuurcoëfficiënt ($TV = \Delta T_X/\Delta T_O$)
x_{kr} (m) = kritische straalweg
D_{ts} (dB) = doorgangsisolatiegraad

Staat: 27.03.2018

Constructiewijzigingen voorbehouden. Terugname niet mogelijk!

Luchtdoorlaatsysteem AUDIX®-AW

Bestelinformatie

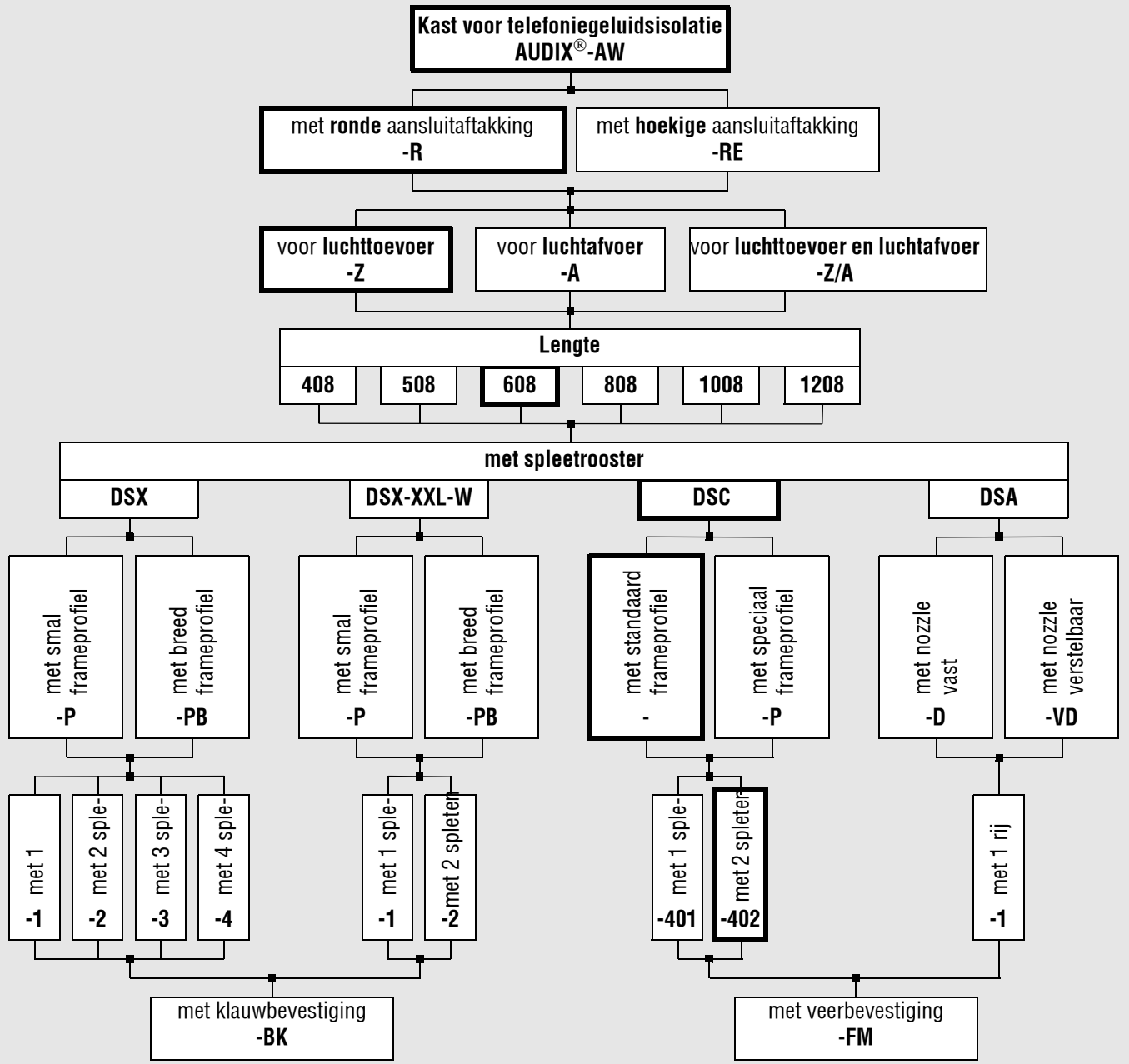

Toebehoren:

bedekking voor de openingen **-ÖA**	Regelklep **-DK**	Rubberen lippendichting **-GD** (enkel AUDIX®-AW-R)	Verlenging kasthals **-KHV** wanddikte >100 tot max. 260 mm

Bestelvoorbeeld:
AUDIX®-AW-RE-Z-500-DSC 402

Bij gebrekkige bestelinformatie wordt de dikomrande uitvoering geleverd!

Luchtdoorlaatsysteem AUDIX®-AW

Aanbestedingsteksten

Luchtdoorlaatsysteem voor luchttoevoer met rechthoekige aansluitaftakking, met geïntegreerde geluiddemper voor de inbouw in lichte wanden voor de aansluiting van 1 rooster. Aansluitkast (-SAK), uit verzinkt plaatstaal. Geïntegreerde geluiddemper voor het voorkomen van telefoniegeluid als ook voor de geluidsisolatie in het kanaal, bestaand uit aan beide zijden aangebracht, slijtbestendig absorptiemateriaal in de vorm van een omkeerlabyrint met bevestigingssysteem voor de montage aan de buitenkant van stator van snelbouwmuren.
Product: SCHAKO Type **AUDIX®-AW-RE-Z**

- Luchtdoorlaatsysteem voor afvoerlucht
  Product: SCHAKO type **AUDIX®-AW-RE-A**
- Luchtdoorlaatsysteem voor luchttoevoer en luchtafvoer
  Product: SCHAKO type **AUDIX®-AW-RE-Z/A**
- Luchtdoorlaatsysteem voor luchttoevoer, met ronde aansluitaftakking, met geïntegreerde geluiddemper voor de inbouw in lichte constructiewanden en de aansluiting van 1 rooster.
  Product: SCHAKO type **AUDIX®-AW-R-Z**
- Luchtdoorlaatsysteem voor luchtafvoer, met ronde aansluitaftakking, met geïntegreerde geluiddemper voor de inbouw in lichte constructiewanden en de aansluiting van 1 rooster.
  Product: SCHAKO type **AUDIX®-AW-R-A**
- Luchtdoorlaatsysteem voor luchttoevoer en luchtafvoer, met ronde aansluitaftakking, met geïntegreerde geluiddemper voor de inbouw in lichte constructiewanden en de aansluiting van 1 rooster.
  Product: SCHAKO type **AUDIX®-AW-R-Z/A**

Uitgerust met:
Rooster type:..... van Schako voor de roostermontage achteraf, door verdekte veerbevestiging.
Eenvoudige montage en demontage voor onderhoudsdoeleinden.

Roosters:
- DSA-1: met 1 rij
  - frontpaneel uit gelakt plaatstaal RAL 9005 (wit) of RAL 9010 (zwart)
  - Nozzles uit kunststof, dezelfde kleurtoon RAL 9005 (wit) of RAL 9010 (zwart, standaard)
  - vaste (-D) of verstelbare (-VD) nozzles
  - met veerbevestiging (-FM)

  Product: SCHAKO **type DSA-1**
- DSC40..: met 1 of 2 spleten
  - frameprofiel uit geanodiseerd aluminimum natuurlijke tint (E6/EV1) of gelakt aluminium RAL 9010 (wit)
  - draaibaar gemonteerde luchtrichtlamellen in draagvleugelprofielvorm uit kunststof (harde PVC)
    - dezelfde kleurtoon RAL 9005 (zwart),
    - dezelfde kleurtoon RAL 9010 (wit) of
    - gelakt aluminium in de RAL-kleurtoon van het frameprofiel. De lamellen zijn achteraf niet meer verstelbaar.
  - Aan beide kanten met eindstukken.
  - met standaard frameprofiel (-) of met speciaal frameprofiel (-P)
  - met veerbevestiging (-FM)

  Product: SCHAKO type **DSC 401 of 402**
- DSX: met 1, 2, 3 of 4 spleten
  - frameprofiel uit geanodiseerd aluminimum natuurlijke tint (E6/EV1) of gelakt aluminium RAL 9010 (wit)
  - Lamellen uit kunststof, gelijkaardige kleurtoon RAL 9005 (zwart) of RAL 9010 (wit).
  - Aan beide kanten met eindstukken.
  - met smal frameprofiel (-P) of met breed frameprofiel (-PB)
  - met klauwbevestiging (-BK)

  Product: SCHAKO type **DSX-...**
- DSX-XXL-W: met 1 of 2 spleten
  - frameprofiel uit geanodiseerd aluminimum natuurlijke tint (E6/EV1) of gelakt aluminium RAL 9010 (wit)
  - Lamellen uit kunststof, gelijkaardige kleurtoon RAL 9005 (zwart) of RAL 9010 (wit).
  - Aan beide kanten met eindstukken.
  - met smal frameprofiel (-P) of met breed frameprofiel (-PB)
  - met klauwbevestiging (-BK)

  Product: SCHAKO type **DSX-XXL-W...**

Toebehoren:
- Bedekking voor de openingen (-ÖA), voor het verhinderen van vervuiling of beschadiging gedurende de montage, uit verzinkt plaatstaal met veerbevestiging.
- Regelklep (-DK) manueel verstelbaar vanuit de ruimte. Klep uit plaatstaal, met verstelling met trekkabel
- Rubberen lippendichting (-GD), uit speciaal rubber (alleen AU-DIX®-AW-R-...).
- verlenging van de kasthals (-KHV) bij wanddikten > 100 mm.

Constructiewijzigingen voorbehouden.

Terugname niet mogelijk!