MODE D'EMPLOI

Remplacement du moteur SC/SP [3 vitesses] par EC [0-10V] +interface EC (CRP0023E)

AQUARIS SILENT

Ventilo-convecteur

INFORMATIONS GÉNÉRALES

Le transformation du ventilo-convecteur ainsi que la mise en service de l'appareil ne doivent être effectuées que par un personnel spécialisé et qualifié et dans le respect des consignes valables.

La garantie d'appareil sera annulée suite au remplacement du moteur.

Après le remplacement du moteur, l'appareil doit être complètement contrôlé.

EXPLICATION DES SYMBOLES

Attention, tension électrique

Consigne de sécurité

SCHAKO | Ferdinand Schad KG
Steigstraße 25-27
D-78600 Kolbingen

Téléphone +49 (0) 7463-980-0
Fax +49 (0) 7463-980-200
schako.com | info@schako.de

Des travaux sur le système électrique ne doivent être effectués que par des électriciens qualifiés.

Avant d'entamer des travaux sur les pièces sous tension de systèmes et dispositifs électriques, mettre ces derniers hors tension et les protéger contre toute remise sous tension pour la durée des travaux.

Respecter les 5 consignes de sécurité :

1. Mettre hors tension.
2. Protéger contre la remise en marche.
3. Contrôler l'absence de tension.
4. Mettre à la terre et court-circuiter.
5. Couvrir ou barricader les pièces sous tension adjacentes.

ÉQUIPEMENT DE PROTECTION REQUIS

Lunettes de protection

Gants de protection

Chaussures de sécurité

1 ENLÈVEMENT DU FILTRE

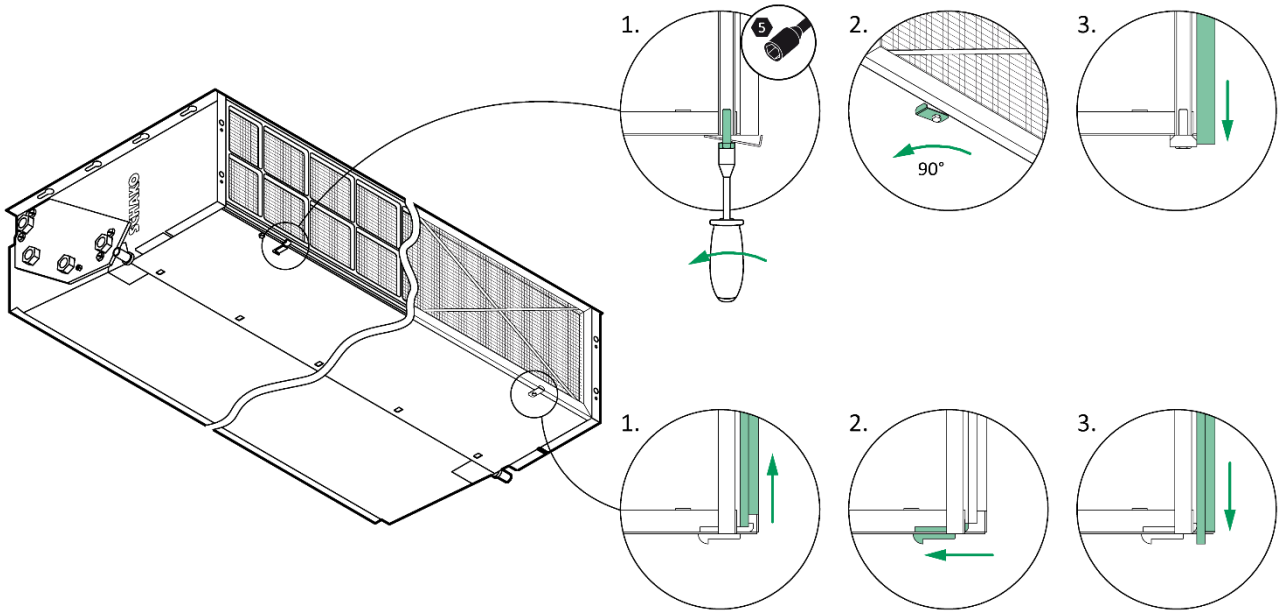

2 DÉVISSAGE ET ENLÈVEMENT DES TUBES DE LIAISON

NW 10	NW 20	NW 30	NW 40	NW 50
2 pièces	3 pièces	4 pièces	4 pièces	5 pièces

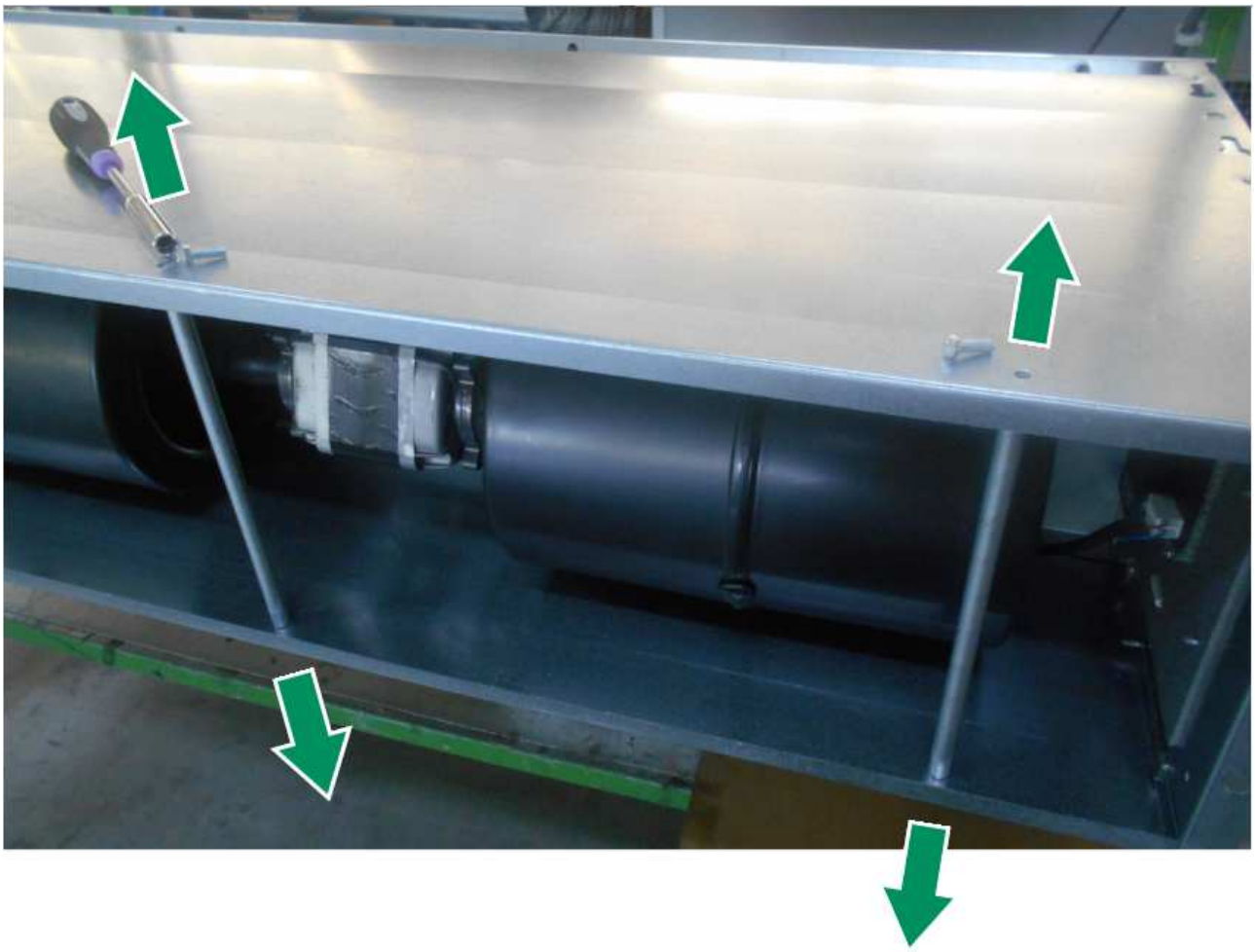

3 PLAQUE INFÉRIEURE

Dévisser (2 fois/côté).

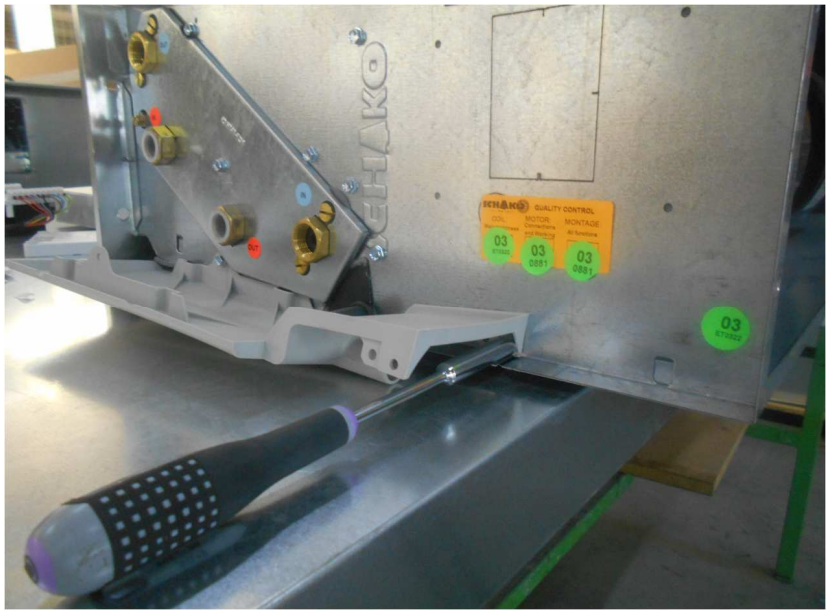

Enlever la plaque inférieure.

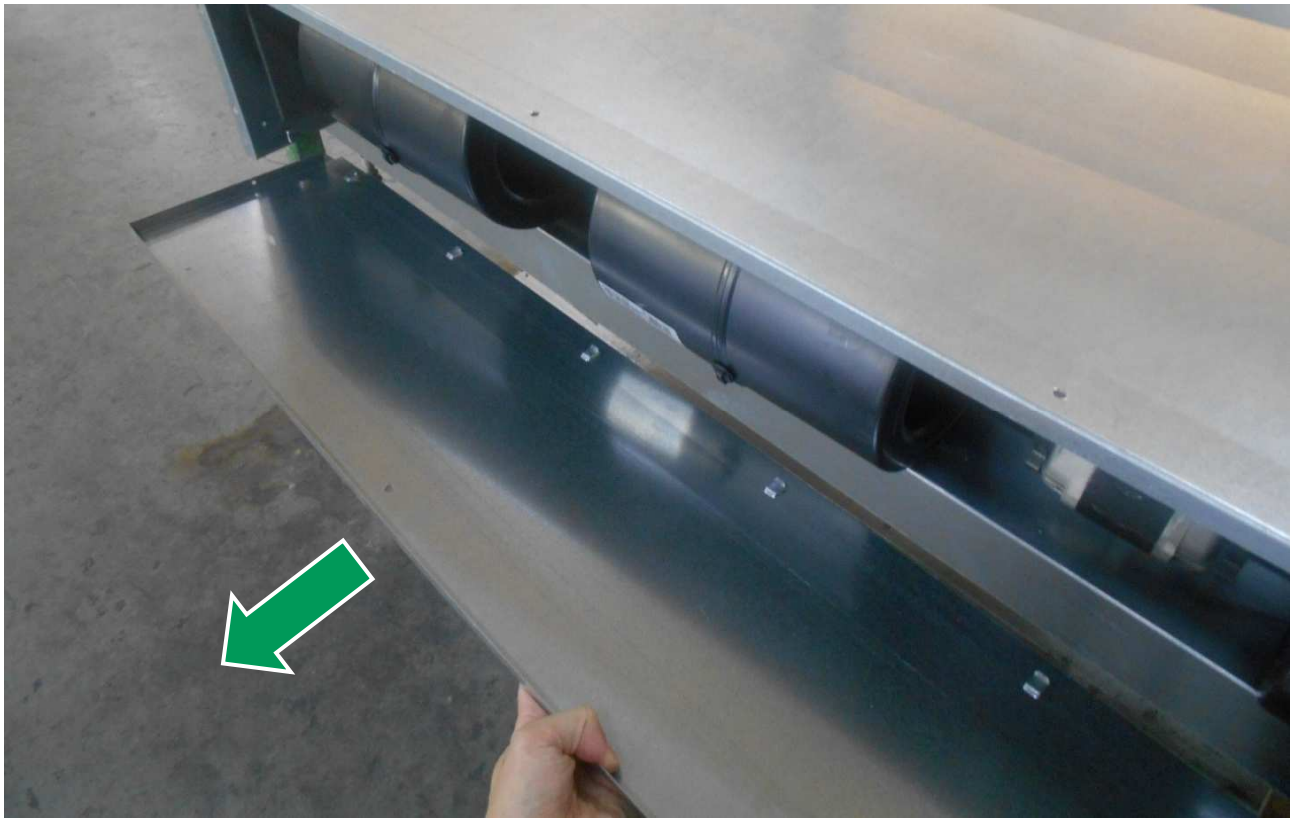

4 COUVERCLE DE LA BOÎTE DE RACCORDEMENT

Enlever le boîtier de protection (clip ou vis).

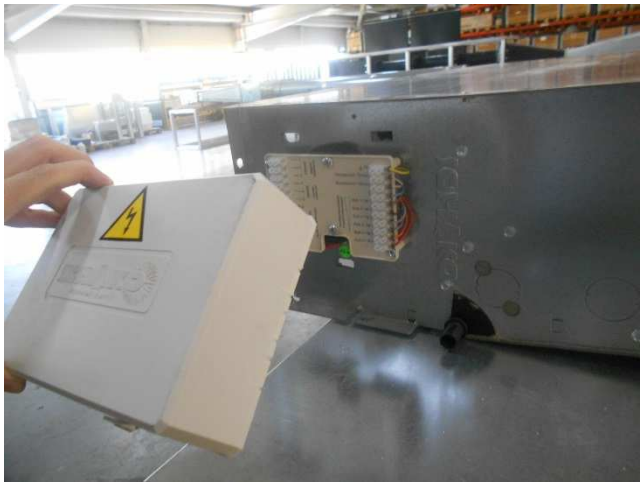

5 PLAQUE DE RACCORDEMENT

Dévisser la plaque (3 fois) et débrancher les câbles. Enlever le transformateur.

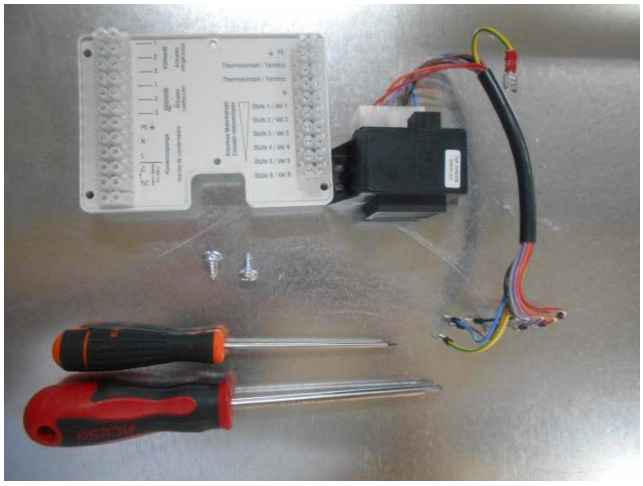

6 MOTEUR SC/SP

Dévisser la plaque avec motoventilateur (2 fois/côté) et retirer l'unité par le bas.

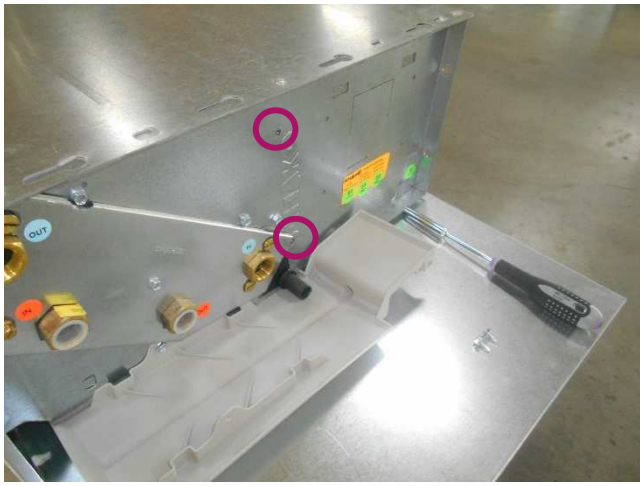

7 MOTEUR EC

Installer la nouvelle unité de ventilateur EC et la visser.

8 INTERFACE EC POUR LA BOÎTE

Coller la nouvelle étiquette sur la boîte, comme il est montré dans l'image.

Brancher les câbles.

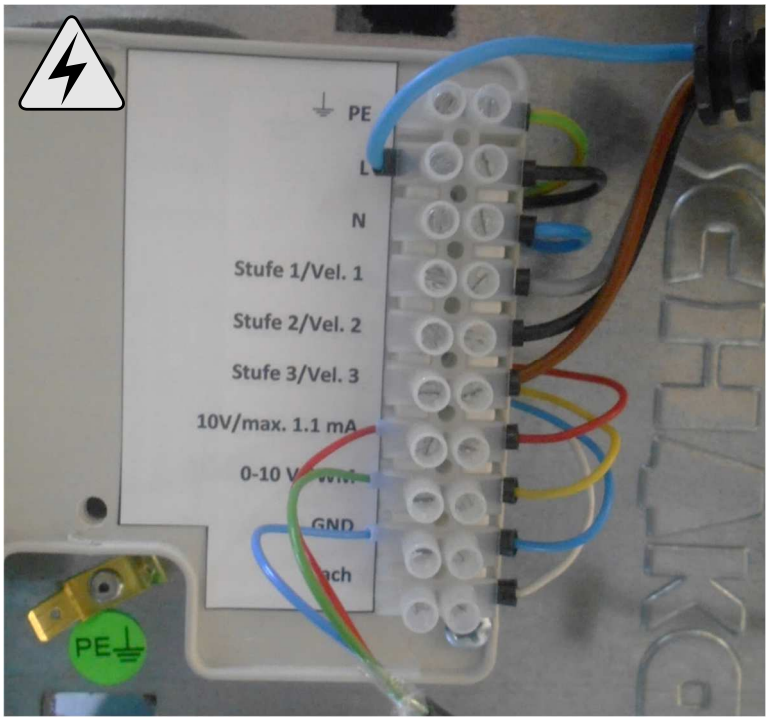

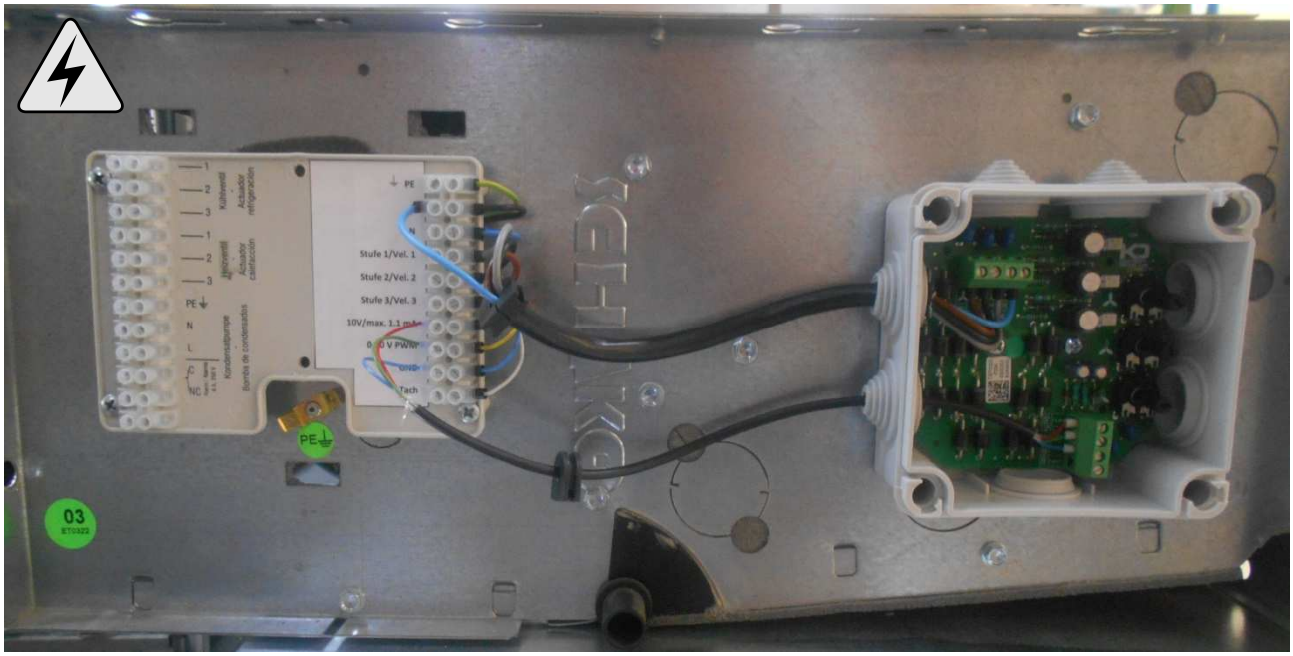
Stufe 1/Vel. 1
Stufe 2/Vel. 2
Stufe 3/Vel. 3
10V/max. 1.1 mA
0..10 V PWM
GND
Tach
PE
03

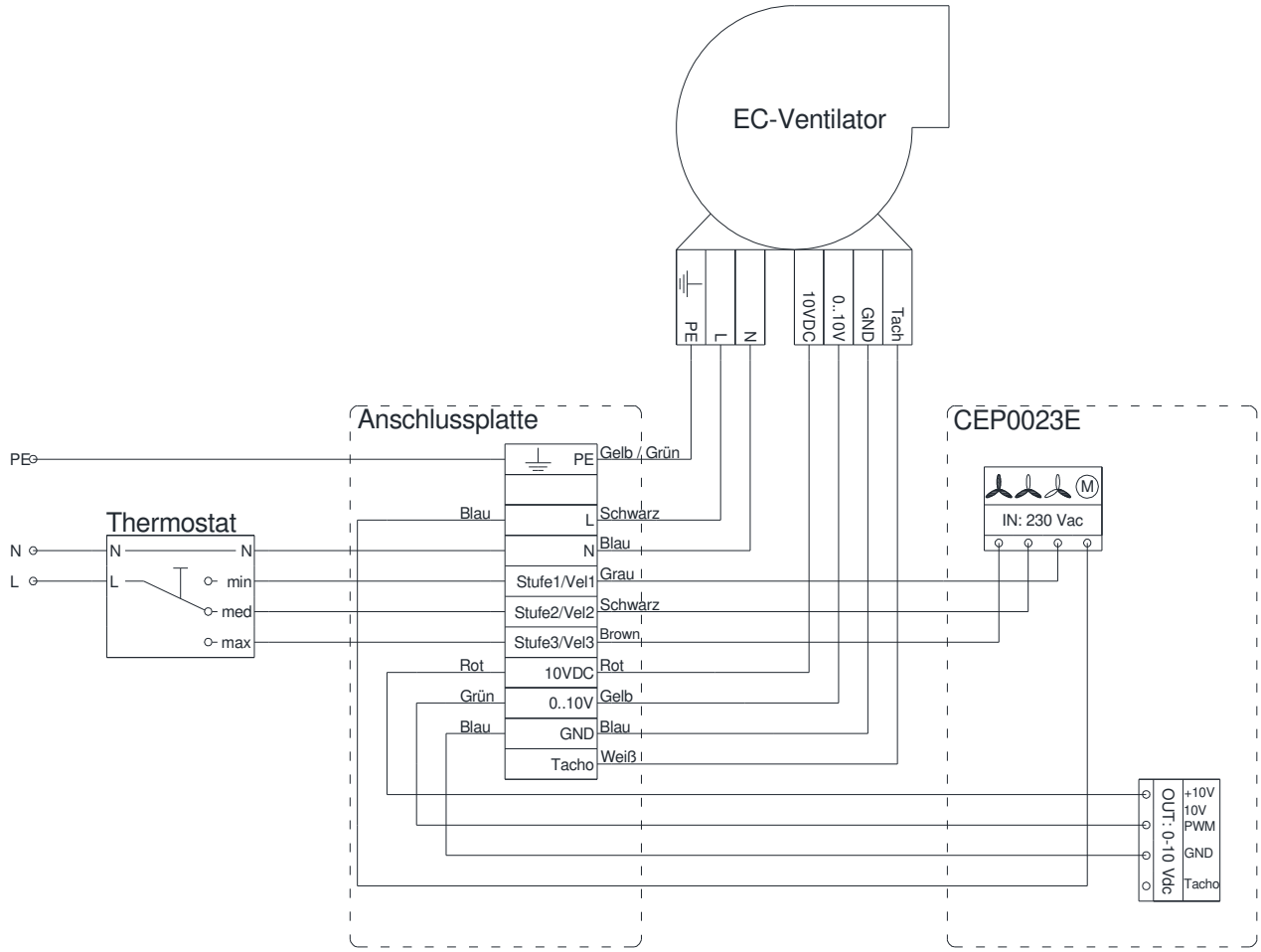
EC-Ventilator
PE
L
N
10VDC
0..10V
GND
Tach
Anschlussplatte
CEP0023E
PE
Gelb / Grün
Thermostat
N
L
min
med
max
Blau
L
Schwarz
N
Blau
Stufe1/Vel1
Grau
Stufe2/Vel2
Schwarz
Stufe3/Vel3
Brown
Rot
10VDC
Rot
Grün
0..10V
Gelb
Blau
GND
Blau
Tacho
Weiß
IN: 230 Vac
OUT: 0-10 Vdc
+10V
10V
PWM
GND
Tacho

Remettre le couvercle en place.

9 MONTAGE. EFFECTUER LES ÉTAPES 3, 2, 1.
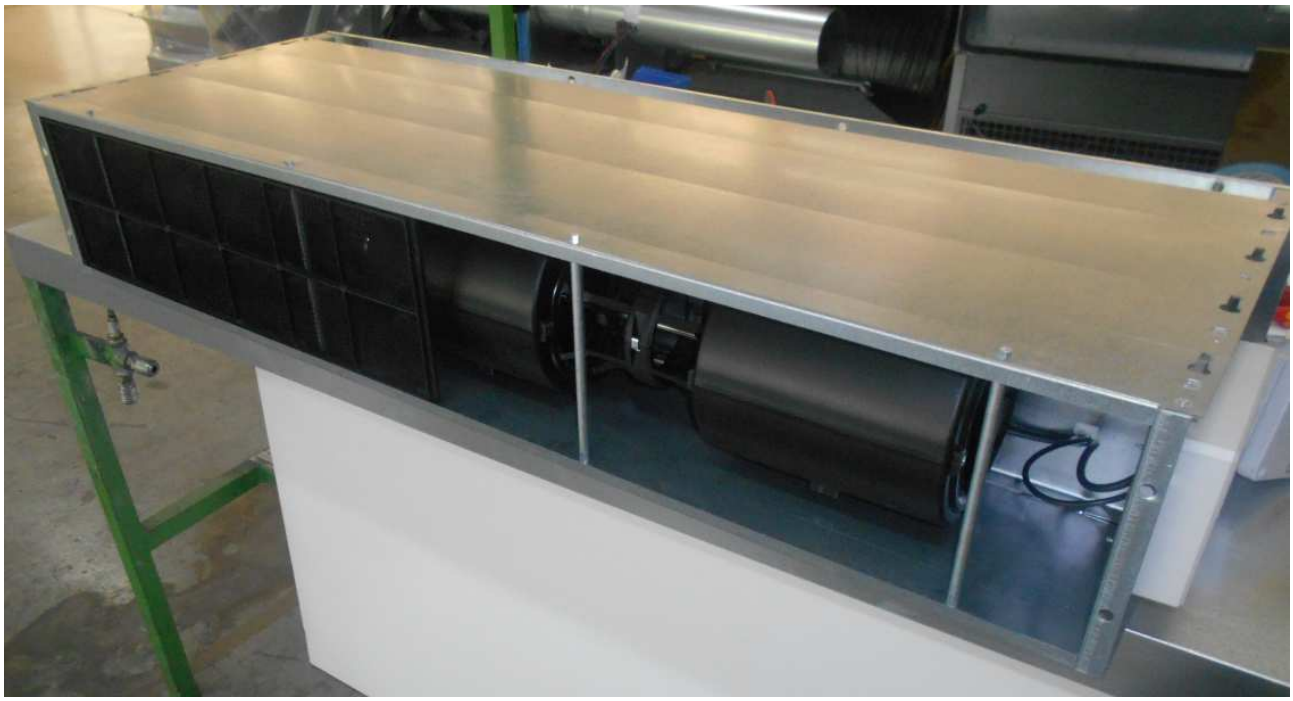
Monter la plaque inférieure, les tubes de liaison et le filtre.